Deutsches Institut für Bautechnik DIBt

Zulassungsstelle für Bauprodukte und Bauarten
Bautechnisches Prüfamt
Eine vom Bund und den Ländern gemeinsam getragene Anstalt des öffentlichen Rechts
Mitglied der EOTA, der UEAtc und der WFTAO

Bescheid

über die Änderung der allgemeinen bauaufsichtlichen Zulassung vom 14. Oktober 2013

Datum: 24.02.2014

Geschäftszeichen: I 31.1-1.14.4-23/14

Zulassungsnummer:
Z-14.4-687

Geltungsdauer
vom: **24. Februar 2014**
bis: **14. Oktober 2018**

Antragsteller:
Schüco International KG
Karolinenstraße 1-15
33609 Bielefeld

Zulassungsgegenstand:
Klemmhalter zur Befestigung von Solarelementen auf Tragprofilen

Dieser Bescheid ändert die allgemeine bauaufsichtliche Zulassung Nr. Z-14.4-687 vom 14. Oktober 2013. Dieser Bescheid umfasst zwei Seiten und zwei Anlagen. Er gilt nur in Verbindung mit der oben genannten allgemeinen bauaufsichtlichen Zulassung und darf nur zusammen mit dieser verwendet werden.

Elektronische Kopie der abZ des DIBt: Z-14.4-687

ZU II BESONDERE BESTIMMUNGEN

Die Besonderen Bestimmungen der allgemeinen bauaufsichtlichen Zulassung werden wie folgt geändert:

Die Anlagen 4.3 und 4.4 werden durch die Anlagen 4.3a und 4.4a ersetzt.

Andreas Schult
Referatsleiter

Beglaubigt

Elektronische Kopie der abZ des DIBt: Z-14.4-687

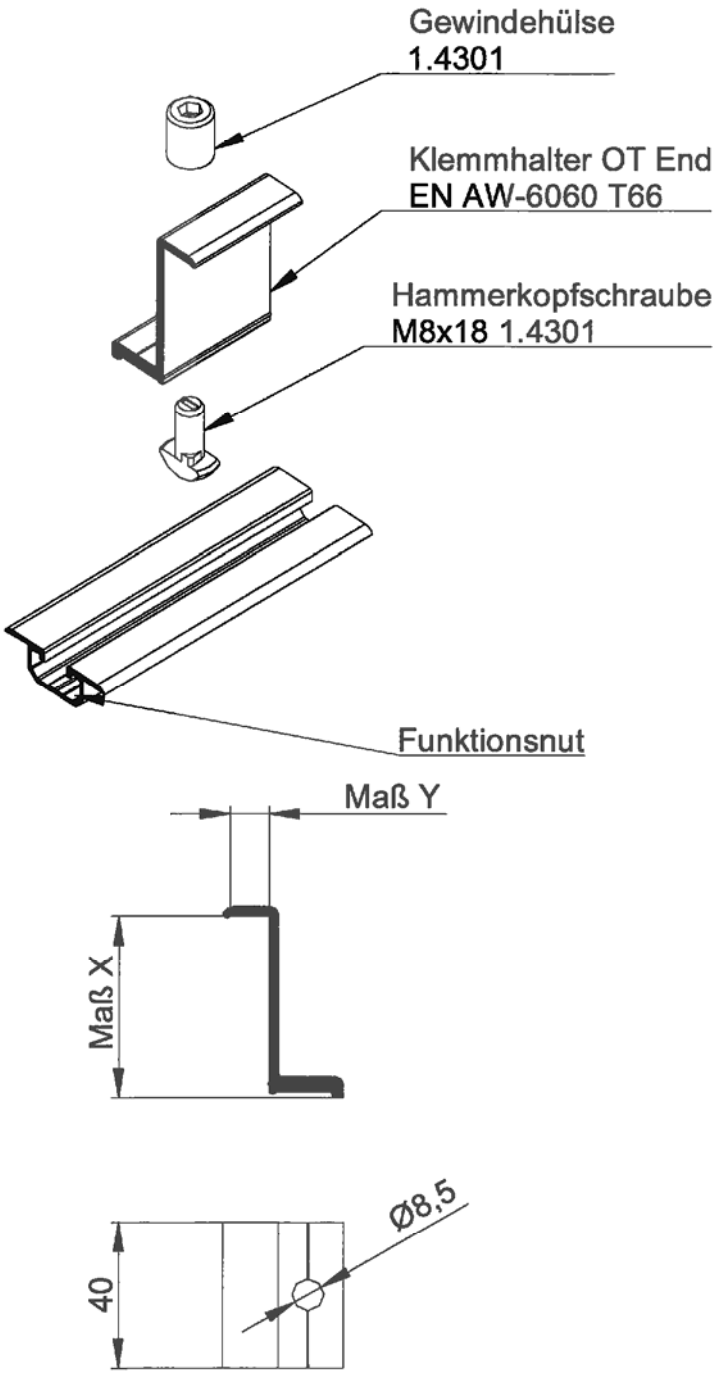

KH-Typ	Modulhöhe (X) [mm]	Klemmbereich (Y) [mm]
OT-KH 1-1	42,0	12 ,0
OT-KH 2/56 -1	40,0	8,8
OT-KH 5-1	24,5	12,9
OT-KH 6/32/-1	45,5	10,0
OT-KH 7-1	50,0	10,2
OT-KH 8/9-1	35,5	8,1
OT-KH 10/11-1	35,5	9,6
OT-KH 12-1	50,0	10,6
OT-KH 13-1	35,0	6,1
OT-KH 14-1	50,0	10,9
OT-KH 17-1	50,0	9,6
OT-KH 18-1	34,0	5,6
OT-KH 19/62-1	40,0	8,1
OT-KH 21-1	34,0	15,7
OT-KH 22-1	38,0	12,8
OT-KH 23-1	43,5	8,6
OT-KH 26-1	47,5	11,3
OT-KH 29/30/48-1	35,0	16,3
OT-KH 31-1	42,0	6,6
OT-KH 33-1	40,0	10,5
OT-KH 34-1	40,0	6,6
OT-KH 35-1	40,0	11,2
OT-KH 38-1	45,5	10,9
OT-KH 39-1	34,5	9,6
OT-KH 40-1	39,5	6,1
OT-KH 41-1	44,5	8,1
OT-KH 42-1	43,5	10,1
OT-KH 44-1	39,5	9,7
OT-KH 45-1	47,5	11,5
OT-KH 46-1	50,0	9,8
OT-KH 47-1	45,0	9,8
OT-KH 49-1	36,0	2,0
OT-KH 50-1	36,0	9,7
OT-KH 51/53-1	42,0	9,7
OT-KH 55-1	44,0	11,6
OT-KH 57-1	50,0	9,6
OT-KH 58-1	45,0	10,6
OT-KH 59-1	31,3	15,7
OT-KH 65-1	37,7	9,7

Klemmhalter zur Befestigung von Solarelementen auf Tragprofilen

Standardklemmhalter, Anschlussvariante One Turn 18

Anlage 4.3a

Elektronische Kopie der abZ des DIBt: Z-14.4-687

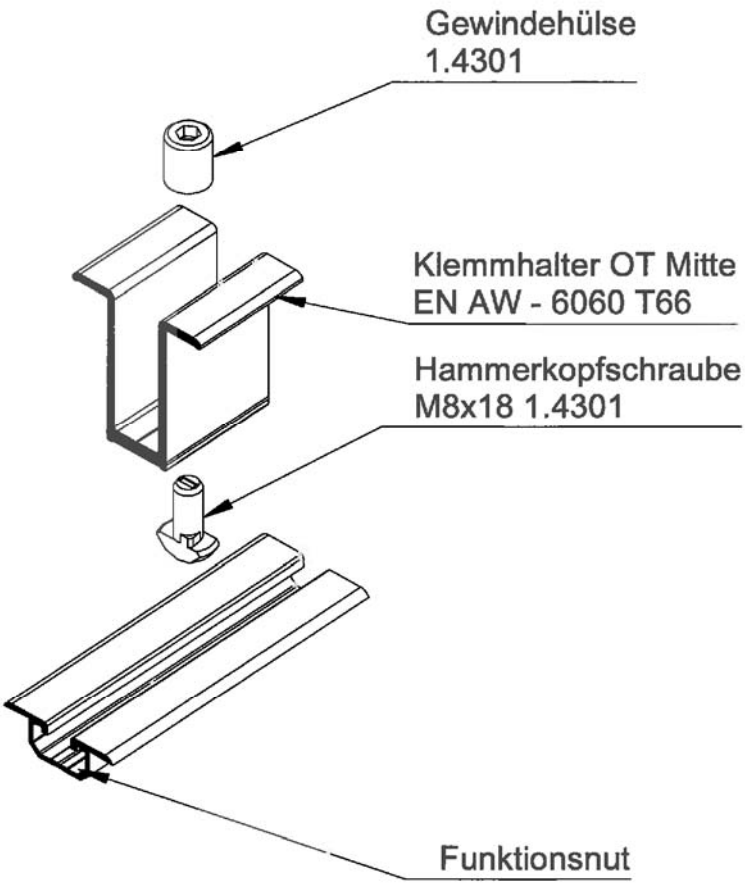

KH-Typ	Modulhöhe (X) [mm]	Klemmbereich (Y) [mm]
OT-KH 1-2	41,0	12,0
OT-KH 2/56-2	39,0	8,8
OT-KH 5-2	23,7	12,9
OT-KH 6/32/-2	45,0	10,0
OT-KH 7-2	49,0	10,2
OT-KH 8/9-2	34,7	8,1
OT-KH 10/11-2	34,0	9,6
OT-KH 12-2	48,7	10,6
OT-KH 13-2	34,0	6,1
OT-KH 14-2	48,7	10,9
OT-KH 17-2	48,7	9,6
OT-KH 18-2	33,0	5,6
OT-KH 19/62-2	39,0	8,1
OT-KH 21-2	33,0	15,7
OT-KH 22-2	37,0	12,8
OT-KH 23-2	42,5	8,6
OT-KH 26-2	46,5	11,3
OT-KH 29/30/48-2	33,7	16,3
OT-KH 31-2	40,7	6,6
OT-KH 33-2	39,0	10,5
OT-KH 34-2	39,0	6,6
OT-KH 35-2	39,0	11,2
OT-KH 38-2	45,0	10,9
OT-KH 39-2	34,0	9,6
OT-KH 40-2	39,0	6,1
OT-KH 41-2	44,0	8,1
OT-KH 42-2	43,0	10,1
OT-KH 44-2	39,0	9,7
OT-KH 45-2	46,7	11,5
OT-KH 46-2	49,5	9,8
OT-KH 47-2	44,2	9,8
OT-KH 49-2	35,5	2,0
OT-KH 50-2	35,5	9,7
OT-KH 51/53-2	41,5	9,7
OT-KH 55-2	43,2	11,6
OT-KH 57-2	48,7	9,6
OT-KH 58-2	44,5	10,6
OT-KH 59-2	30,3	15,7
OT-KH 65-2	37,2	9,7

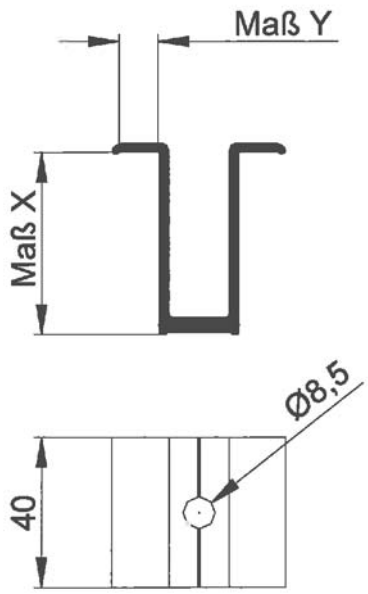

Klemmhalter zur Befestigung von Solarelementen auf Tragprofilen

Standardklemmhalter, Anschlussvariante One Turn 18

Anlage 4.4a

Elektronische Kopie der abZ des DIBt: Z-14.4-687