Deutsches Institut für Bautechnik

Eine vom Bund und den Ländern gemeinsam getragene Anstalt des öffentlichen Rechts

Zulassungs- und Genehmigungsstelle für Bauprodukte und Bauarten

Datum: 30.06.2023

Geschäftszeichen: I 37.1-1.8.1-32/23

Allgemeine bauaufsichtliche Zulassung / Allgemeine Bauartgenehmigung

Nummer:
Z-8.1-936

Geltungsdauer
vom: **30. Juni 2023**
bis: **19. März 2026**

Antragsteller:
Peralta Industrie GmbH
Friedrich-Pfenning-Straße 51
89518 Heidenheim

Gegenstand dieses Bescheides:
Gerüstbauteile für das Gerüstsystem "PERALTA - Donnergerüst 70 S"

Der oben genannte Regelungsgegenstand wird hiermit allgemein bauaufsichtlich zugelassen und genehmigt.
Dieser Bescheid umfasst 34 Seiten sowie Anlage A (Seiten 1 bis 304), Anlage B (Seiten 1 bis 15) und Anlage C (Seiten 1 bis 25).
Diese allgemeine bauaufsichtliche Zulassung / allgemeine Bauartgenehmigung ersetzt die allgemeine bauaufsichtliche Zulassung / allgemeine Bauartgenehmigung Nr. Z-8.1-936 vom 19. März 2021. Der Gegenstand ist erstmals am 22. Juni 2012 allgemein bauaufsichtlich zugelassen worden.

I ALLGEMEINE BESTIMMUNGEN

1 Mit diesem Bescheid ist die Verwendbarkeit bzw. Anwendbarkeit des Regelungsgegenstandes im Sinne der Landesbauordnungen nachgewiesen.

2 Dieser Bescheid ersetzt nicht die für die Durchführung von Bauvorhaben gesetzlich vorgeschriebenen Genehmigungen, Zustimmungen und Bescheinigungen.

3 Dieser Bescheid wird unbeschadet der Rechte Dritter, insbesondere privater Schutzrechte, erteilt.

4 Dem Verwender bzw. Anwender des Regelungsgegenstandes sind, unbeschadet weiter gehender Regelungen in den "Besonderen Bestimmungen", Kopien dieses Bescheides zur Verfügung zu stellen. Zudem ist der Verwender bzw. Anwender des Regelungsgegenstandes darauf hinzuweisen, dass dieser Bescheid an der Verwendungs- bzw. Anwendungsstelle vorliegen muss. Auf Anforderung sind den beteiligten Behörden ebenfalls Kopien zur Verfügung zu stellen.

5 Dieser Bescheid darf nur vollständig vervielfältigt werden. Eine auszugsweise Veröffentlichung bedarf der Zustimmung des Deutschen Instituts für Bautechnik. Texte und Zeichnungen von Werbeschriften dürfen diesem Bescheid nicht widersprechen, Übersetzungen müssen den Hinweis "Vom Deutschen Institut für Bautechnik nicht geprüfte Übersetzung der deutschen Originalfassung" enthalten.

6 Dieser Bescheid wird widerruflich erteilt. Die Bestimmungen können nachträglich ergänzt und geändert werden, insbesondere, wenn neue technische Erkenntnisse dies erfordern.

7 Dieser Bescheid bezieht sich auf die von dem Antragsteller gemachten Angaben und vorgelegten Dokumente. Eine Änderung dieser Grundlagen wird von diesem Bescheid nicht erfasst und ist dem Deutschen Institut für Bautechnik unverzüglich offenzulegen.

II BESONDERE BESTIMMUNGEN

1 Regelungsgegenstand und Verwendungs- bzw. Anwendungsbereich

Zulassungsgegenstand sind vorgefertigte Gerüstbauteile nach Tabelle 1 zur Verwendung im Gerüstsystem "PERALTA - Donnergerüst 70 S".

Genehmigungsgegenstand ist die Planung, Bemessung und Ausführung des Gerüstsystems "PERALTA - Donnergerüst 70 S", bestehend aus Gerüstbauteilen

- nach Tabelle 1,
- nach Tabelle 3 und
- nach MVV TB, Teil C 2.16 entsprechend des jeweiligen Anwendungsbereiches.

Die Haupttragkonstruktion besteht aus Stahl-Vertikalrahmen b = 0,73 m, Belägen $\ell \leq 3{,}07$ m (im Überbrückungsfeld $\ell \leq 4{,}14$ m) sowie aus Vertikaldiagonalen oder alternativ aus St-Doppelgeländer mit Mittelsprosse oder aus Alu-Doppelgeländer in der äußeren vertikalen Ebene.

Das Gerüstsystem darf als Arbeits- und Schutzgerüst nach DIN EN 12811-1:2004-03 in Verbindung mit der "Anwendungsrichtlinie für Arbeitsgerüste nach DIN EN 12811-1"[1] und mit DIN 4420-1:2004-03 angewendet werden.

2 Bestimmungen für die Gerüstbauteile

2.1 Eigenschaften

2.1.1 Allgemeines

Die Gerüstbauteile der Tabelle 1 müssen den Angaben der Anlage A, den beim Deutschen Institut für Bautechnik hinterlegten Unterlagen sowie den Regelungen der folgenden Abschnitte entsprechen.

Tabelle 1: Gerüstbauteile für die Verwendung im Gerüstsystem "PERALTA - Donnergerüst 70 S"

Bezeichnung	Anlage A, Seite	Details / Komponenten nach Anlage A, Seite
Aluboden mit Stahlkralle 0,73 - 3,07 m x 0,61 m	206	207
Gerüsthalter, Schnellanker	212	---
Geländerholm	213	---
Doppelgeländer	214	---
Bordbrett	215	---
Stirnseiten-Bordbrett	216	---
Geländerstütze 0,73 m	217	221, 222
Geländerstütze einfach	218	221
Stirngeländerstütze 0,73 m	219	221, 222
Schutzwandstütze 0,36, 0,50 und 0,73 m	220	221
Doppelstirngeländer 0,73m, Kippstiftanschluss	223	---
Stirngeländerstütze 1,00 x 0,73 m, Kippstiftanschluss	224	222, 265
Geländerstütze einfach mit kurzer Belagsicherung und Rohrverbinder, Kippstiftanschluss	225	222, 265

[1] Siehe DIBt-Mitteilungen Heft 2/2006, Seite 61 ff

Tabelle 1: (Fortsetzung)

Bezeichnung	Anlage A, Seite	Details / Komponenten nach Anlage A, Seite
Geländerstütze 0,73 m mit Belagsicherung, Kippstiftanschluss	226	222, 265
Rückengeländer 0,73; 1,09; 1,57; 2,07; 3,07; Stahl	227	---
Innengeländerstütze	228	221
Gerüsthalter mit Platte	229	---
Doppelstirngeländer 0,73 m	233	---
Konsole 0,22 m	234	279
Konsole 0,36 ohne Rohrverbinder	235	279
Konsole 0,36 m	236	279
Konsole 0,73 m	237	222, 255, 279
Konsole 1,09 m	238	222, 255, 279
Rasterkonsole 0,50 m	239	222, 279
Geländerstütze einfach 1 m mit RV ohne Belagsicherung	240	221, 222
Geländerstütze einfach mit kurzer Belagsicherung und Rohrverbinder	241	221, 222
Geländerstütze 0,73 m mit Belagsicherung	242	221, 222
Stirngeländerstütze 0,73 m Stahl	243	221, 222
Geländerkästchen mit Kupplung	245	---
Fallstecker Ø10	246	---
Stirngeländer mit Kupplung einfach 0,73 m	247	---
Doppelstirngeländer mit Kupplung 0,73 m	248	---
Doppelstirngeländer 0,73 m	249	---
St - Doppelgeländer mit Mittelsprosse 1,57 - 3,07 m	250	---
Bordbrettbolzen mit Schraubkupplung	251	---
Konsole 0,36 m	252	279
Konsole 0,73 m	253	279
Konsole 0,73 m verstärkt	254	279
Querdiagonale 1,77 m; 1,95 m	255	---
Bodensicherung 0,36; 0,73 m	256	---
U-Querriegel 0,73 m	257	279
U-Anfangsriegel 0,73 m	258	279
Stahl-Gitterträger 450 hoch	259	---
U-Gitterträger-Riegel 0,73 m	260	279
Schutzwandstütze 0,36; 0,50; 0,73 m	261	221
U-Stahlboden 0,73 - 3,07 m x 0,32 m	262	284
Geländerstütze mit Kippstift 0,73m	268	222, 265
Geländerstütze mit Kippstift einfach	269	265
Rahmentafel-Alu 257, 307 mit Durchstieg, mit Leiter	273	270, 271, 272
Separate Leiter aus Stahl	274	---

Tabelle 1: (Fortsetzung)

Bezeichnung	Anlage A, Seite	Details / Komponenten nach Anlage A, Seite
Querdiagonale 73 x 200	275	---
Alu-Treppe Innengeländer	276	---
Alu-Treppe Außengeländer	277	---
U-Rahmentafel Holz mit Stahlkralle 0,73 – 2,57 m x 0,61 m	294	284
U-Rahmentafel Holz mit Stahlkralle 3,07 m x 0,61 m	295	284
U-Rahmentafel Holz Durchstieg mit Stahlkralle 2,07 – 3,07 m x 0,61 m	296	284
U-Rahmentafel Holz Durchstieg mit Leiter 2,57 – 3,07 x 0,61 m mit Leiter	297	284
U-Alu-Durchstieg 1,57 – 3,07 m x 0,61 m	298	271, 284
U-Alu-Durchstieg 2,57 – 3,07 m x 0,61 m, mit Leiter	299	271, 284

2.1.2 Werkstoffe

2.1.2.1 Metalle

Die metallischen Werkstoffe müssen den technischen Regeln nach Tabelle 2 entsprechen, ihre Eigenschaften sind durch Prüfbescheinigungen entsprechend den Angaben in Tabelle 2 zu bestätigen. Die Prüfbescheinigungen für die Aluminiumlegierungen müssen mindestens Angaben zur chemischen Zusammensetzung, Zugfestigkeit R_m, Dehngrenze $R_{p0,2}$ sowie zur Dehnung A bzw. $A_{50\ mm}$ beinhalten.

Für Bauteile, bei denen Werkstoffangaben im Deutschen Institut für Bautechnik hinterlegt sind, sind die Eigenschaften durch folgende Prüfbescheinigungen zu bestätigen:

- Für Baustähle ohne erhöhte Streckgrenzen und mit einer festgelegten Mindeststreckgrenze ≤ 275 N/mm² ist ein Werkszeugnis 2.2 ausreichend.
- Für alle anderen metallischen Werkstoffe ist ein Abnahmeprüfzeugnis 3.1 erforderlich.

Tabelle 2: Technische Regelnund Prüfbescheinigungen für die metallischen Werkstoffe der Gerüstbauteile

Werkstoff	Werkstoffnummer/ Numerische Bezeichnung	Kurzname	technische Regel	Prüfbescheinigung nach DIN EN 10204: 2005-01
Baustahl	1.0038	S235JR*)	DIN EN 10025-2: 2019-10	2.2*)
	1.0039	S235JRH*)	DIN EN 10219-1: 2006-07	
	1.0149	S275J0H		
	1.0576	S355J2H		3.1
	1.0045	S355JR	DIN EN 10025-2: 2019-10	
	1.0577	S355J2		
Blankstahl	1.0579	S355J2C	DIN EN 10277: 2018-09	
	1.0503	C45		

Tabelle 2: (Fortsetzung)

Werkstoff	Werkstoffnummer/ Numerische Bezeichnung	Kurzname	technische Regel	Prüfbescheinigung nach DIN EN 10204: 2005-01
Band und Blech	1.0335	DD13**)	DIN EN 10111: 2019-04	3.1
Maschinen-baustahl	1.0308	E235+A / E235+N	DIN EN 10305-5: 2016-08	
Aluminium-legierung	EN AW-5754 H114	EN AW-Al Mg3	DIN EN 1386: 2008-05	
	EN AW-6060 T66	EN AW-AlMgSi	DIN EN 755-2: 2016-10	
	EN AW-6063-T66	EN AW-AlMg0,7Si		

*) Für einige Gerüstbauteile ist eine erhöhte Streckgrenze $R_{eH} \geq 320$ N/mm² vorgeschrieben. Diese Bauteile sind in den Zeichnungen der Anlage A entsprechend bezeichnet. Die proportionale Bruchdehnung A darf dabei 15 % nicht unterschreiten. Für Wanddicken < 3 mm ist die Bruchdehnung A_{80mm} zu bestimmen. Die Umrechnung von A_{80mm} nach A hat nach DIN EN ISO 2566-1 zu erfolgen

Die Werte der Streckgrenze, der Bruchdehnung und der Zugfestigkeit sind durch Abnahmeprüfzeugnis 3.1 nach DIN EN 10204:2005-01 zu bescheinigen. Die Bestellforderung bezüglich der erhöhten Streckgrenze muss im Abnahmeprüfzeugnis 3.1 als Sollwert angegeben sein.

**) $R_{eH} \geq 240$ N/mm²; R_m gemäß Anlage A

2.1.2.2 Strangpressprofile

Die Strangpressprofile müssen den Anforderungen der Normenreihe DIN EN 755 genügen.

2.1.2.3 Bau-Furnierplatten

Es sind Bau-Furnierplatten mit einer der Anlage A entsprechenden Stärke zu verwenden, die eine allgemeine bauaufsichtliche Zulassung für die Verwendung von Bau-Furniersperrholz im Gerüstbau besitzen und entsprechend überwacht sowie gekennzeichnet sind.

2.1.2.4 Vollholz

Das Vollholz muss mindestens der Sortierklassen S 10 nach DIN 4074-1:2012-06 entsprechen oder eine Mindestfestigkeit der Klasse C 24 nach DIN EN 338:2016-07 aufweisen.

2.1.3 Kupplungen

Für die an verschiedenen Bauteilen angebrachten Halbkupplungen sind Halbkupplungen der Klasse B nach DIN EN 74-2:2022-09 zu verwenden.

2.1.4 Korrosionsschutz

Es gelten die Technischen Baubestimmungen.

2.2 Herstellung und Kennzeichnung

2.2.1 Herstellung

Bezüglich der Herstellung der Gerüstbauteile nach Tabelle 1 gilt DIN EN 17293:2020-07, sofern in diesem Bescheid nicht anders geregelt.

Betriebe, die geschweißte Gerüstbauteile nach diesem Bescheid herstellen, müssen nachgewiesen haben, dass sie hierfür geeignet sind.

Für Stahlbauteile gilt dieser Nachweis als erbracht, wenn die Qualifizierung von Schweißverfahren und Schweißpersonal nach DIN EN 1090-2:2018-09 erfolgt und für den Betrieb ein Schweißzertifikat [2] mindestens der EXC 2 nach DIN EN 1090-1:2012-02 vorliegt, welches mindestens die zur Herstellung der Gerüstbauteile nach Tabelle 1 erforderlichen Schweißverfahren und Werkstoffe umfasst.

Für Aluminium-Bauteile gilt dieser Nachweis als erbracht, wenn die Qualifizierung von Schweißverfahren und Schweißpersonal nach DIN EN 1090-3:2019-07 erfolgt und für den Betrieb ein Schweißzertifikat [2] mindestens der EXC 2 nach DIN EN 1090-1:2012-02 vorliegt, welches mindestens die zur Herstellung der Gerüstbauteile nach Tabelle 1 erforderlichen Schweißverfahren und Werkstoffe umfasst.

2.2.2 Kennzeichnung

Die Lieferscheine der Gerüstbauteile nach Tabelle 1, deren Herstellung in dieser allgemeinen bauaufsichtlichen Zulassung geregelt ist, sind nach den Übereinstimmungszeichen-Verordnungen der Länder zu kennzeichnen.

Zusätzlich sind die Gerüstbauteile leicht erkennbar und dauerhaft mit

- dem Großbuchstaben "Ü",
- mindestens der verkürzten Zulassungsnummer "936",
- dem Kennzeichen des jeweiligen Herstellers und
- den letzten zwei Ziffern der Jahreszahl der Herstellung zu kennzeichnen.

Die Kennzeichnung darf nur erfolgen, wenn die Voraussetzungen nach Abschnitt 2.3 erfüllt sind.

2.3 Übereinstimmungsbestätigung

2.3.1 Allgemeines

Die Bestätigung der Übereinstimmung der Gerüstbauteile nach Abschnitt 2.1 mit den Bestimmungen dieser allgemeinen bauaufsichtlichen Zulassung muss für jedes Herstellwerk mit einer Übereinstimmungserklärung des Herstellers auf der Grundlage einer werkseigenen Produktionskontrolle und eines Übereinstimmungszertifikates einer hierfür anerkannten Zertifizierungsstelle sowie einer regelmäßigen Fremdüberwachung einschließlich einer Produktprüfung der Gerüstbauteile durch eine anerkannte Überwachungsstelle nach Maßgabe der folgenden Bestimmungen erfolgen.

Für die Erteilung des Übereinstimmungszertifikats und die Fremdüberwachung einschließlich der dabei durchzuführenden Produktprüfungen hat der Hersteller der Gerüstbauteile eine hierfür anerkannte Zertifizierungsstelle sowie eine hierfür anerkannte Überwachungsstelle einzuschalten.

Die Übereinstimmungserklärung hat der Hersteller durch Kennzeichnung der Gerüstbauteile mit dem Übereinstimmungszeichen (Ü-Zeichen) unter Hinweis auf den Verwendungszweck anzugeben.

Dem Deutschen Institut für Bautechnik ist von der Zertifizierungsstelle eine Kopie des von ihr erteilten Übereinstimmungszertifikats und auf Verlangen von der Überwachungsstelle eine Kopie des Überwachungsberichts zur Kenntnis zu geben.

Dem Deutschen Institut für Bautechnik ist auf Verlangen zusätzlich eine Kopie des Erstprüfberichts zur Kenntnis zu geben.

[2] Als gleichwertig zum Schweißzertifikat darf ein Zertifikat nach DIN EN ISO 3834-3 gelten, sofern dort im Anwendungsbereich explizit DIN EN 1090-2 oder DIN EN 1090-3 i.V.m. der EXC 2 genannt wird und das im Übrigen den gestellten Anforderungen entspricht.

2.3.2 Werkseigene Produktionskontrolle

In jedem Herstellwerk ist eine werkseigene Produktionskontrolle einzurichten und durchzuführen. Unter werkseigener Produktionskontrolle wird die vom Hersteller vorzunehmende kontinuierliche Überwachung der Produktion verstanden, mit der dieser sicherstellt, dass die von ihm hergestellten Gerüstbauteile den Bestimmungen dieser allgemeinen bauaufsichtlichen Zulassung entsprechen.

Die werkseigene Produktionskontrolle soll mindestens die im Folgenden aufgeführten Maßnahmen einschließen:

– Bei Schablonenfertigung oder automatischer Fertigung der Gerüstbauteile sind die entsprechenden Schablonen- bzw. Maschineneinstellungen vor der ersten Inbetriebnahme zu überprüfen und zu dokumentieren.

– Kontrolle und Prüfungen des Ausgangsmaterials:
  - Es ist zu kontrollieren, ob für die Werkstoffe nach Tabelle 2 Prüfbescheinigungen entsprechend Abschnitt 2.1.2 vorliegen und die bescheinigten Prüfergebnisse den Anforderungen entsprechen.
  - Bei mindestens 1 ‰ der jeweiligen Bauteile ist die Einhaltung der Maße und Toleranzen entsprechend den Angaben der Konstruktionszeichnungen zu kontrollieren.
  - Bei mindestens 1 ‰ der Belagkrallen nach Anlage A, Seite 284 ist die Einhaltung der Maße und Toleranzen entsprechend den Angaben der Konstruktionszeichnungen zu kontrollieren. Bei mindestens 0,3 ‰ der Belagkrallen ist folgender Aufweitversuch durchzuführen:

    Die Belagkralle ist durch einen 90° Keil derart aufzuweiten, dass die lichte horizontale Weite in der Kralle in Höhe 13 mm oberhalb der Krallenunterkante (Messstrecke) um 8 mm aufgeweitet wird (siehe Bild 1). Dabei dürfen keine augenscheinlich feststellbaren Risse auftreten.

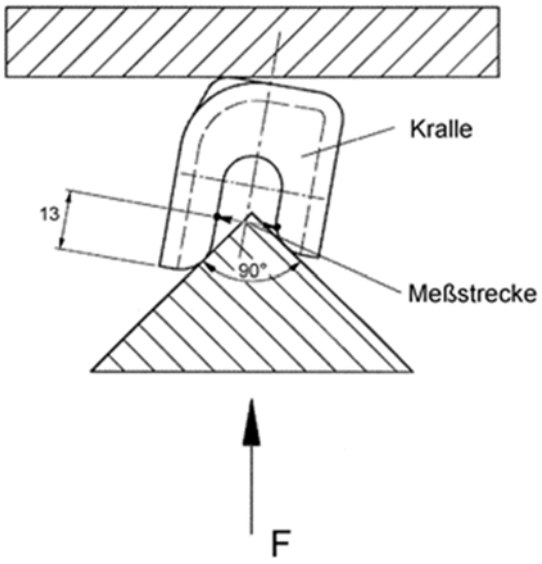

Bild 1: Aufweitversuch mit Belagkrallen

– Kontrolle und Prüfungen, die an den Gerüstbauteilen durchzuführen sind:
  - Bei mindestens 1 ‰ der Gerüstbauteile sind die Einhaltung der Maße und Toleranzen und ggf. die Schweißnähte sowie der Korrosionsschutz entsprechend den Angaben der Konstruktionszeichnungen zu kontrollieren.

- Bei mindestens 0,1 ‰ der eingepressten Rohrverbinder der Stiele nach Anlage A, Seite 222 ist ein Zugversuch im unverzinkten Zustand durchzuführen. Die Bruchlast F_{Bruch} darf dabei einen Wert von 13,75 kN nicht unterschreiten.
- Bei mindestens 1 ‰ der angenietete Halbkupplungen der Querdiagonalen nach AnlageA, Seiten 255 und 275, mindestens jedoch einmal je Fertigungswoche, sind im Zuge der Eigenüberwachung die Prüfungen entsprechend der im Deutschen Institut für Bautechnik hinterlegten Unterlage durchzuführen.

Die Ergebnisse der werkseigenen Produktionskontrolle sind aufzuzeichnen und auszuwerten. Die Aufzeichnungen müssen mindestens folgende Angaben enthalten:

– Bezeichnung der Einzelteile bzw. Gerüstbauteile
– Art der Kontrolle
– Datum der Herstellung und der Prüfung der Einzelteile bzw. Gerüstbauteile
– Ergebnis der Kontrollen und Prüfungen und Vergleich mit den Anforderungen
– Unterschrift des für die werkseigene Produktionskontrolle Verantwortlichen.

Die Aufzeichnungen sind mindestens fünf Jahre aufzubewahren und der für die Fremdüberwachung eingeschalteten Überwachungsstelle vorzulegen. Sie sind dem Deutschen Institut für Bautechnik und der zuständigen obersten Bauaufsichtsbehörde auf Verlangen vorzulegen.

Bei ungenügendem Prüfergebnis sind vom Hersteller unverzüglich die erforderlichen Maßnahmen zur Abstellung des Mangels zu treffen. Einzelteile bzw. Gerüstbauteile, die den Anforderungen nicht entsprechen, sind so zu handhaben, dass Verwechslungen mit übereinstimmenden ausgeschlossen werden. Nach Abstellung des Mangels ist - soweit technisch möglich und zum Nachweis der Mängelbeseitigung erforderlich - die betreffende Prüfung unverzüglich zu wiederholen.

2.3.3 Fremdüberwachung

In jedem Herstellwerk ist die werkseigene Produktionskontrolle durch eine Fremdüberwachung regelmäßig, mindestens alle fünf Jahre zu überprüfen. Im Rahmen der Fremdüberwachung ist eine Inspektion des Werkes und der werkseigenen Produktionskontrolle einschließlich einer Produktprüfung der Gerüstbauteile nach Tabelle 1 durchzuführen. Die Probennahme und Prüfungen obliegen jeweils der anerkannten Stelle.

Es sind mindestens folgende Prüfungen durchzuführen:

– Überprüfung der personellen und einrichtungsmäßigen Voraussetzungen zur ordnungsgemäßen Herstellung der Gerüstbauteile
– Überprüfung der werkseigenen Produktionskontrolle
– Stichprobenartige Kontrollen auf Übereinstimmung der Gerüstbauteile mit den Bestimmungen der Zulassung nach
  - Bauart, Form, Abmessung
  - Korrosionsschutz
  - Kennzeichnung
– Überprüfung des geforderten Schweißeignungsnachweises
– Für die eingepressten Rohrverbinder nach Anlage A, Seite 222 sind je Überwachungstermin mindestens 5 Prüfungen entsprechend den Regelungen des Abschnitts 2.3.2 durchzuführen.
– Im Rahmen der Fremdüberwachung sind 5 angenietete Halbkupplungen der Querdiagonalen nach Anlage A, Seiten 255 und 275 entsprechend der im Deutschen Institut für Bautechnik hinterlegten Unterlagen zu überprüfen.
– Die Gerüstbauteile sind der laufenden Produktion zu entnehmen.
– Im Weiteren sind die Nietverbindungen und die Ausrichtung der Sperrholz-Furnierplatten verschiedener Beläge, Rahmentafeln und Durchstiege nach Tabelle 1 entsprechend der im Deutschen Institut für Bautechnik hinterlegten Unterlagen zu kontrollieren.

Die Ergebnisse der Zertifizierung und Fremdüberwachung sind mindestens fünf Jahre aufzubewahren und der für die Fremdüberwachung eingeschalteten Überwachungsstelle vorzulegen. Sie sind von der Zertifizierungsstelle bzw. der Überwachungsstelle dem Deutschen Institut für Bautechnik oder der zuständigen obersten Bauaufsichtsbehörde auf Verlangen vorzulegen.

3 Bestimmungen für Planung, Bemessung und Ausführung

3.1 Planung

3.1.1 Allgemeines

Für die Planung der Arbeits- und Schutzgerüste gelten die Technischen Baubestimmungen, insbesondere DIN EN 12811-1:2004-03 in Verbindung mit der "Anwendungsrichtlinie für Arbeitsgerüste nach DIN EN 12811-1" [1], DIN 4420-1:2004-03 sowie die nachfolgenden Bestimmungen.
Die Arbeits- und Schutzgerüste sind ingenieurmäßig zu planen. Es sind prüfbare Berechnungen entsprechend des Technischen Regelwerks und der Konstruktionszeichnungen anzufertigen.
Das Gerüstsystem "PERALTA - Donnergerüst 70 S" wird aus Gerüstbauteilen nach Abschnitt 1 gebildet. Gerüstbauteile nach Tabelle 3, die bezüglich Herstellung, Kennzeichnung und Übereinstimmungsnachweis auf Regelungen nach diesem Bescheid verweisen, werden nicht mehr hergestellt und sind nur zur weiteren Verwendung zugelassen.

Tabelle 3: Weitere Gerüstbauteile für die Verwendung im Gerüstsystem "PERALTA - Donnergerüst 70 S"

Bezeichnung	Anlage A, Seite	Details / Komponenten nach Anlage A, Seite	Regelungen für die Herstellung, Kennzeichnung und den Übereinstimmungsnachweis
Fußplatte	2	---	geregelt in Z-8.1-16.2
Fußspindel 60	3	---	
Fußspindel 80 verstärkt	4	---	
Fußspindel 60 schwenkbar, verstärkt	5	---	
Fußspindel 150 verstärkt	6	---	
Fußspindel 40	7	---	
Keil-Spindeldrehkupplung	8	---	
Keil-Spindeldrehkupplung (alte Ausführung)	9	---	
Fallstecker rot Ø 11 mm	10	---	
Fallstecker Ø 9 mm	11	---	
St-Stellrahmen LW 2,00 x 0,73 m	12	16, 17, 18, 20	
St-Stellrahmen LW 1,50 – 1,00 – 0,66 x 0,73 m (Ausgleichsrahmen)	13	16, 17, 18, 20	
St-Stellrahmen 2,00 x 0,73 m (alte Ausführung)	14	16, 18, 20	

Tabelle 3: (Fortsetzung)

Bezeichnung	Anlage A, Seite	Details / Komponenten nach Anlage A, Seite	Regelungen für die Herstellung, Kennzeichnung und den Übereinstimmungsnachweis
St-Stellrahmen 1,50 - 1,00 - 0,66 x 0,73 m (Ausgleichsrahmen)	15	16, 18, 20	geregelt in Z-8.1-16.2
St-Stellrahmen LW 2,00 x 0,36 m	21	16, 17, 18, 20	
St-Stellrahmen LW 2,00 m für Brüstung	22	16, 17, 18, 20	
Durchgangsrahmen LW 2,20 x 1,50 m	23	16, 17, 20	
Durchgangsrahmen 2,20 x 1,50 m	24	16, 19, 20	
Durchgangsrahmen LW 2,20 x 1,09 m	25	16, 17, 20	
Arretier-Geländerkästchen	26	---	
Knotenblechkupplung	27	---	
Geländerkupplung mit Kästchen	28	20	
Horizontalstrebe 1,57 – 3,07 m	29	---	
Geländer 0,73 – 3,07 m	30	---	
St-Doppelgeländer 1,57 – 3,07 m	31	---	
St- Doppelgeländer 4,14 m	32	---	
St-Doppelgeländer 2,07 – 2,57 m (alte Ausführung)	33	---	
Geländerholm einfach und doppelt (alte Ausführung)	34	---	
Alu-Doppelgeländer 1,57 – 3,07 m	35	---	
Stirngeländer 0,73 m	36	---	
Doppelstirngeländer 0,73 m	37	---	
Doppelstirngeländer 0,73 m (alte Ausführung)	38	---	
Stirnseiten-Geländerholme einfach und doppelt	39	---	
Doppelstirngeländer T8 0,73 m	40	---	
Diagonale 2,80; 3,20; 3,60 m	41	---	
Diagonale 4,43 m mit 2 Halbkupplungen	42	---	
Diagonale für 2,0; 2,5 und 3,0 m (alte Ausführung) für Konsole 0,7 m / für Querdiagonale 0,7 m und 1,0 m	43	---	
Blitzanker 0,69 m	44	---	
Gerüsthalter 0,38 – 1,75 m	45	---	
Ankerkupplung	46	---	

Tabelle 3: (Fortsetzung)

Bezeichnung	Anlage A, Seite	Details / Komponenten nach Anlage A, Seite	Regelungen für die Herstellung, Kennzeichnung und den Übereinstimmungsnachweis
Blitzanker 0,65 m (alte Ausführung)	47	---	geregelt in Z-8.1-16.2
Gerüsthalter 0,30 – 2,00 m (alte Ausf.)	48	---	
VARIO Ankerstiel LW	49	---	
VARIO Ankerriegel LW 1,57 – 3,07 m	50	---	
Stahl-Gerüststütze teleskopierbar 3,30 – 6,00 m	51	---	
Konsole 0,36 m	52	17, 18	
Konsole 0,36 m (alte Ausführung)	53	18	
Konsole 0,73 m	54	16, 17, 18	
Konsole 0,73 m – verstärkt	55	16, 17, 18	
Konsole 0,22 m ohne Rohrverbinder	56	17, 18	
Konsole 0,36 m ohne Rohrverbinder	57	17, 18	
Kombi Konsole 0,36 m	58	17	
Konsole 0,50 m	59	16, 17, 18	
Steckkonsole 0,22 m; 0,36 m	60	17	
Konsole 0,36 m schwenkbar	61	17	
Konsole 0,73 m schwenkbar	62	16, 17, 18	
Konsole 1,09 m T7	63	16, 17, 18	
Traufkonsole 1,00 x 0,73 m	64	17, 18, 20	
Boden-Sicherung 0,36 – 0,73 m	65	---	
Universal U-Boden-Sicherung	66	geregelt in Z-8.22-939	
Quer-Diagonale 1,77 m	67	---	geregelt in Z-8.1-16.2
Geländerstütze LW 0,73 m	68	16, 20	
St-Stirngeländerstütze LW 0,73 m	69	16, 20	
Geländerstütze einfach	70	16, 20	
Schutzdachkonsole 1,30 m	71	17, 18	
Schutzdachträger 2,10 m	72	17, 18	
Schutzgitterstütze 0,36; 0,50; 0,73 m T15	73	20	
Doppeldorn-Kupplung	74	---	
Schutzgitterstütze 0,36; 0,50; 0,73 m	75	20	
Schutzgitterstütze 0,73 m (alte Ausf.)	76	20	
Seitenschutzgitter 1,57 – 3,07 m	77	---	
Seitenschutzgitter 4,14 m	78	18	
Schutzgitter 1,57 – 3,07 m (alte Ausf.)	79	---	
Bordbrett 0,73 – 3,07 m	80	---	
Bordbrett 4,14	81	---	

Tabelle 3: (Fortsetzung)

Bezeichnung	Anlage A, Seite	Details / Komponenten nach Anlage A, Seite	Regelungen für die Herstellung, Kennzeichnung und den Übereinstimmungsnachweis
Stirnborbrett 0,36 – 0,73 m	82	---	geregelt in Z-8.1-16.2
Halbkupplung mit Bordbrettbolzen	83	---	
Etagenleiter 7 Sprossen T19 / T15	84	geregelt in Z-8.22-939	
Etagenleiter 7 Sprossen	85	---	geregelt in Z-8.1-16.2
Alu-Gerüst-Anlegeleiter 10; 14, 17; 20 Sprossen	86	---	
Alu-Doppel-Riegel 2,57; 3,07 m	87	---	
Rohrverbinder 0,19 m	88	---	
Gitterträger LW 4,14 m mit Rohrverbinder	89	---	
Gitterträger LW 5,14 m; 6,14 m mit Rohrverbinder	90	---	
Gitterträger LW 7,71 m mit Rohrverbinder	91	---	
Gitterträger 5,14 m; 6,14 m mit Rohrverbinder	92	---	
Gitterträger 7,71 m mit Rohrverbinder	93	---	
Gitterträgerkupplung	94	---	
U-Gitterträger-Riegel 0,73 m	95	17, 18	
U-Querriegel 0,73 m	96	17, 18	
U-Anfangsriegel 0,73 m	97	17, 18	
U-Anfangsprofil steckbar 0,73 m	98	17	
U-Anfangsriegel Podesttreppe	99	17	
Treppenpfosten 1,10 m	100	20	
Eckadapter 74 (115)	101	---	
U-Distanzkupplung	102	17	
U-Alu-Podesttreppe 2,57 ; 3,07 x 2,00 x 0,64 m	103	104	
U-Alu-Podesttreppe 2,57, 3,07 m (alte Ausführung)	105	104	
U-Komfort-Treppe 2,57; 3,07 x 2,00 x 0,64 m	106	geregelt in Z-8.22-939	
Treppengeländer 2,57; 3,07 m	107	---	geregelt in Z-8.1-16.2
Treppeninnengeländer T12	108	---	
Treppeninnengeländer (alte Ausf.)	109	---	
Treppen-Umlaufgeländer 1,0 x 0,5 m	110	---	
Uni-Wetterschutzträger 0,73 m	111	20	
Alu-Kederschiene 2000 1,30 – 4,00 m	112	---	

Tabelle 3: (Fortsetzung)

Bezeichnung	Anlage A, Seite	Details / Komponenten nach Anlage A, Seite	Regelungen für die Herstellung, Kennzeichnung und den Übereinstimmungsnachweis
Alu-Kederschiene 1,30 – 4,00 m (alte Ausführung)	113		geregelt in Z-8.1-16.2
Schienenhalter mit Halbkupplung	114	---	
Kedernutschraube mit Mutter	115	---	
Keder-Rohrabsteifer 2,07 – 3,07 m	116	---	
Stahl-Systemgitterträger 450 LW 2,25 – 6,32 m	117	---	
Stahl-Gitterträger 450 2,00 – 6,00 m	118	---	
Alu-Systemgitterträger 450 2,25 – 6,32 m	119	---	
Alu-Gitterträger 450 2,00 – 8,00 m	120	---	
Alu-Gitterträger 750 2,25 – 7,25 m	121	---	
Alu-Montagegeländer 1,57 / 2,07 m; 2,07 / 3,07 m T19	122	---	
Montagepfosten T19	123	---	
Alu-Montagegeländer 1,57 / 2,07 m; 2,57 / 3,07 m	124	---	
Montagepfosten T5	125	---	
U-Stahlboden LW 0,73 – 3,07 x 0,32 m; Ausführung: punktgeschweißt / handgeschweißt	126 / 127	---	
U-Stahlboden T4 0,73 – 3,07 x 0,32 m; Ausführung: punktgeschweißt / handgeschweißt	128 / 129	---	
U-Stahlboden T4 4,14 x 0,32 m; Ausführung: handgeschweißt	130	---	
U-Stahlboden 0,73 – 3,07 x 0,32 m; Ausführung: punktgeschweißt / handgeschweißt	131 / 132	---	
U-Stahlboden 0,73 – 3,07 x 0,19 m	133	---	
U-Stahlboden 0,73 – 3,07 x 0,19 m (alte Ausführung)	134	---	
U-Stahlboden-Durchstieg 2,57 x 0,64 m	135	---	
U-Stahlboden-Durchstieg 2,07 – 2,57 x 0,64 m (Deckel seitlich zu öffnen)	136	---	
U-Stalu-Boden T9 0,73 – 3,07 x 0,61 m	137	138	
U-Stalu-Boden 0,73 – 3,07 x 0,61 m (alte Ausführung)	139	---	
U-Stalu-Boden 1,57 – 3,07 x 0,32 m	140	---	
U-Stalu-Boden 4,14 x 0,32 m	141	---	

Tabelle 3: (Fortsetzung)

Bezeichnung	Anlage A, Seite	Details / Komponenten nach Anlage A, Seite	Regelungen für die Herstellung, Kennzeichnung und den Übereinstimmungsnachweis
Verbindungsklammer für U-Stalu-Boden 4,14 m	142	---	geregelt in Z-8.1-16.2
U-Stalu-Boden 1,57 – 3,07 x 0,19 m	143	---	
U-Alu-Boden 0,73 – 3,07 x 0,32 m	144	---	
U-Alu-Boden 0,73 – 2,57 x 0,19 m	145	---	
U-Robustboden 0,73 – 2,57 x 0,61 m	146	---	
U-Robustboden 3,07 x 0,61 m	147	---	
U-Robustboden 0,73 – 3,07 x 0,32 m	148	---	
U-Robust-Durchstieg 2,07 – 3,07 x 0,61 m	149	---	
U-Robust-Durchstieg 2,57 – 3,07 x 0,61 m, mit Leiter	150	---	
U-Robust-Durchstieg 1,57 – 3,07 x 0,61 m, Deckel versetzt	151	---	
U-Robust-Durchstieg 2,57 – 3,07 x 0,61 m, mit Leiter, Deckel versetzt	152	---	
U-XTRA-N-Boden 0,73 – 2,57 x 0,61 m	153	---	
U-XTRA-N-Boden 3,07 x 0,61 m	154	---	
U-XTRA-N-Boden 1,57 – 3,07 x 0,32 m	155	153	
U-XTRA-N-Durchstieg 2,07 – 3,07 x 0,61 m	156	---	
U-XTRA-N-Durchstieg 2,57 – 3,07 x 0,61 m, mit Leiter	157	---	
U-XTRA-N-Durchstieg 1,57 – 3,07 x 0,61 m, Deckel versetzt	158	---	
U-XTRA-N-Durchstieg 2,57 – 3,07 x 0,61 m, mit Leiter, Deckel versetzt	159	---	
U-Alu-Durchstieg 1,57 – 3,07 x 0,61 m	160	---	
U-Alu-Durchstieg 2,57 – 3,07 x 0,61 m, mit Leiter	161	---	
U-Alu-Durchstieg 2,07 x 0,61 m, Deckel versetzt	162	---	
U-Alu-Durchstieg 2,57 – 3,07 x 0,61 m, mit Leiter, Deckel versetzt	163	---	
XTRA-N-Platte für U-Stapel-Kombiboden 0,73 - 3,07 x 0,61 m	164	---	
XTRA-N-Platte für U-DST-Stapel-Kombiboden 2,07 - 3,07 x 0,61 m	165	---	
XTRA-N-Platte für U-DST-Stapel-Kombiboden 2,57 - 3,07 x 0,61 m, mit Leiter	166	---	

Tabelle 3: (Fortsetzung)

Bezeichnung	Anlage A, Seite	Details / Komponenten nach Anlage A, Seite	Regelungen für die Herstellung, Kennzeichnung und den Übereinstimmungsnachweis
Alu-Platte für U-Robustboden 0,73 – 3,07 x 0,61 m	167	---	geregelt in Z-8.1-16.2
Alu-Platte für U-Stapel-Kombiboden 0,73 – 3,07 x 0,61 m	168	---	
U-Vollholz-Boden 0,73 – 3,07 x 0,32 m	169	---	
U-Vollholz-Boden, 2,07 – 2,57 x 0,32 m, verstärkt	170	---	
Stahl-Spaltblech 0,73 – 3,07 x 0,32 m	171	geregelt in Z-8.22-939	
U-Stahl-Spaltblech 0,73 – 3,07 m	172	---	geregelt in Z-8.1-16.2
U-Alu-Spaltabdeckung 1,09 – 3,07 m	173	---	
U-Alu-Spaltabdeckung 4,14 m	174	---	
U-Alu-Spaltabdeckung 0,35; 0,60 m	175	---	
U-Teleskopierbarer Spaltboden 0,73 - 3,07 m	176	geregelt in Z-8.22-939	
U-Eckboden für Rundrüstung 30°	177	---	geregelt in Z-8.1-16.2
U-Boden für Ausgleichsfeld 0,19, 0,32; 0,61 x 0,50 m	178	---	geregelt in Z-8.1-16.2
U-Stahl-Eckboden verstellbar mit Bordbrett	179	---	
U-Alu-Eckboden starr mit Bordbrett	180	---	
U-Alu-Eckboden verstellbar mit Bordbrett	181	---	
U-Fiproboden 2,07 – 3,07 x 0,61 m	182	183	
U-Stahlboden 4,14 x 0,32 m, Ausf.: handgeschweißt, (alte Ausführung)	184	---	
U-Stahl-Durchstiegsboden (alte Ausf.) 2,07 x 0,64 m	185	---	
U-Robustboden 0,73 – 2,57 x 0,61 m (alte Ausführung)	186	---	
U-Robustboden 3,07 x 0,61 m (alte Ausf.)	187	---	
U-Stapel-Kombiboden 0,73 - 2,57 x 0,61 m	188	---	
U-Stapel-Kombiboden 3,07 x 0,61 m	189	---	
U-Stapel-Kombiboden 0,73 - 3,07 x 0,32 m	190	---	
U-DST-Stapel-Kombiboden 2,07 - 3,07 x 0,61 m	191	---	
U-DST-Stapel-Kombiboden 2,57 - 3,07 x 0,61 m, mit Leiter	192	---	

Tabelle 3: (Fortsetzung)

Bezeichnung	Anlage A, Seite	Details / Komponenten nach Anlage A, Seite	Regelungen für die Herstellung, Kennzeichnung und den Übereinstimmungsnachweis
U-Rahmentafel Sperrholz verleimt, 1,5 - 3,0 m (610 mm breit)	193	194	geregelt in Z-8.1-16.2
EXP-Stahl-Stellrahmen LW 2,00 x 0,73 m	195	16, 17, 18	
EXP-Diagonale 2,80; 3,20; 3,60 m	196	---	
EXP-Geländer 1,57 – 3,07 m	197	---	
EXP-Doppelstirngeländer 0,73 m	198	---	
EXP-Geländerstütze 0,73 m	199	16	
EXP-Geländerstütze einfach	200	---	
EXP-Stirnbordbrett 0,73 m	201	---	
EXP-Stahl-Stellrahmen 2,00 x 0,73 m (alte Ausführung)	202	16, 18	
Alu-Stirnmontagegeländer	203	---	
Stahl-Auflageriegel 0,73 m für Gitterträger	204	17, 18	
Außenkonsole 0,36 m	205	16, 17	
Alu-Boden	207	208, 209, 210	geregelt in Z-8.1-936 (Nur zur weiteren Verwendung.)
Belagtafel Stahl 32	211	---	
Durchgangsrahmen 2,20 x 1,50 m	230	231	
U-Stahlboden LW 4,14 x 0,32 m, Ausführung: handgeschweißt	232	127	geregelt in Z-8.1-16.2
Durchgangsrahmen 2,20 x 1,50 m	244	267, 278, 283	geregelt in Z-8.1-924
Aluboden mit Stahlkappe 1,57 - 3,07 m x 0,32 m	263	266, 284	geregelt in Z-8.1-936 (Nur zur weiteren Verwendung.)
Aluboden mit Stahlkappe 1,57 - 3,07 m x 0,19 m	264	266, 284	
Stahl-Stellrahmen 2,00 - 1,00 - 0,66 x 0,73 m	281	267, 278, 283	geregelt in Z-8.1-924
Stahl-Stellrahmen 1,50 x 0,73 m	282	267, 278, 283	
Stahl-Stellrahmen 2,00; 1,00; 0,66 x 0,73 m	285	221, 231, 280, 287, 293	geregelt in Z-8.1-936 (Nur zur weiteren Verwendung.)
Stahl-Stellrahmen 1,50 x 0,73 m	286	221, 231, 280, 287, 293	
Stahl-Stellrahmen mit Kippstift 2,00 x 0,73 m	288	231, 280, 265, 279, 287, 293	
Durchgangsrahmen 2,20 x 1,50 m	289	221, 231, 279	
Stellrahmen 2,00; 1,00; 0,66 x 0,36 m; Stahl	290	221, 231, 279, 287	
Stellrahmen für Dachüberstand 2,00 x 0,73 m mit Keilkästchen	291	221, 231, 279, 287, 293	

Tabelle 3: (Fortsetzung)

Bezeichnung	Anlage A, Seite	Details / Komponenten nach Anlage A, Seite	Regelungen für die Herstellung, Kennzeichnung und den Übereinstimmungsnachweis
Dachdeckerkonsole 0,7 m	292	221, 231, 279, 293	geregelt in Z-8.1-936 (Nur zur weiteren Verwendung.)
Vertikaldiagonale 2,07; 2,57; 3,07 m	300	---	geregelt in Z-8.1-924
U-Stahlboden LW 4,14 x 0,32 m, Ausführung: handgeschweißt	301	---	geregelt in Z-8.1-16.2
I-Geländer mit Drehriegel 1,57 – 3,07 m	302	---	
I-Geländer 1,57 – 3,07 m	303	---	
U-Stalu-Boden T21 0,73–3,07 x 0,61 m	304	---	

3.1.2 Regelausführung

Für die Verwendung der Gerüstbauteile in Fassadengerüsten ist eine Regelausführung beschrieben, für die die Standsicherheitsnachweise der vollständig aufgebauten Gerüstkonfigurationen erbracht sind. Ausführungen von Fassadengerüsten gelten als Regelausführung, wenn sie den Bestimmungen der Anlage B und C entsprechen. Davon abweichende Ausführungen bedürfen eines gesonderten Nachweises.

Die Regelausführung gilt für Fassadengerüste mit Aufbauhöhen bis 24 m über Gelände zuzüglich der Spindelauszugslänge. Das Gerüstsystem darf in der Regelausführung mit der Systembreite b = 0,732 m und mit Feldweiten $\ell \leq 3{,}07$ m für Arbeitsgerüste der Lastklassen ≤ 3 nach DIN EN 12811-1:2004-03 sowie als Fang- und Dachfanggerüst mit einer Fanglage der Klasse FL1 sowie als Fang- und Dachfanggerüst mit Schutzwänden der Klasse SWD 1 nach DIN 4420-1:2004-03 verwendet werden.

3.1.3 Abweichungen von den Regelausführungen

Der Nachweis der Standsicherheit der Gerüste ist im Einzelfall oder durch eine statische Typenberechnung nach den Technischen Baubestimmungen und den Festlegungen dieses Bescheids zu erbringen, falls sie nicht der Regelausführung nach Anlage B und C entsprechen. Die beim Standsicherheitsnachweis anzusetzenden Kennwerte sind in diesem Bescheid genannt.

Dabei dürfen auch andere Verankerungsraster und andere Netze als Gerüstbekleidungen verwendet werden. Die gegebenenfalls erhöhten Beanspruchungen (z. B. aus der Vergrößerung des Eigengewichts und der Windlasten oder aus erhöhten Verkehrslasten) sind in einem Gerüst bis in die Verankerungen und bis in die Aufstellebene zu verfolgen. Ebenso ist der Einfluss von Bauaufzügen oder sonstigen Hebezeugen zu berücksichtigen, wenn diese nicht unabhängig vom Gerüst betrieben werden.

Bezüglich der Konfigurationen der Regelausführung gilt die Verwendung von leichten Gerüstspindeln nach DIN 4425:2017-04 oder Fußspindeln nach Anhang B von DIN EN 12811-1:2004-03 als wesentliche Abweichung, für die ein gesonderter Standsicherheitsnachweis zu erbringen ist.

3.2 Bemessung

3.2.1 Allgemeines

Für den Entwurf und die Bemessung der unter Verwendung des Gerüstsystems zu erstellenden Gerüste sind, soweit in diesem Bescheid nichts anderes festgelegt ist, die Technischen Baubestimmungen, insbesondere für Arbeits- und Schutzgerüste die Bestimmungen von DIN EN 12811-1:2004-03 in Verbindung mit der "Anwendungsrichtlinie für Arbeitsgerüste nach DIN EN 12811-1" [1], DIN 4420-1:2004-03, sowie die "Zulassungsgrundsätze für Arbeits- und Schutzgerüste, Anforderungen, Berechnungsannahmen, Versuche, Übereinstimmungsnachweis [3] zu beachten [4].

Wenn bei möglichen Alternativen nicht sichergestellt ist, welche Variante eines Bauteils zur Ausführung kommt, müssen alle zugehörigen Nachweise mit den jeweils ungünstigsten Annahmen geführt werden.

3.2.2 Vertikalrahmen

3.2.2.1 U-Profil 53 ohne Lochung nach Anlage A, Seiten 17, 18, 278 und 279

Das U-Profil 53 ohne Lochung, z. B. als oberer Querriegel der Vertikalrahmen, ist mit den Kennwerten nach Bild 2 nachzuweisen.

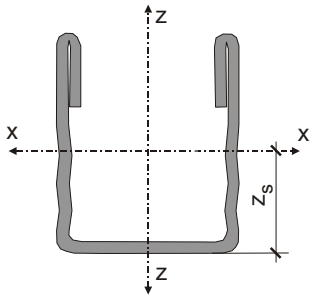

$z_S = 2{,}34\ cm$
$A = 4{,}18\ cm^2$
$S_x = 3{,}50\ cm^3$
$I_x = 14{,}20\ cm^4$
$W_{x,pl} = 6{,}99\ cm^3$
$W_{x,o} = 4{,}80\ cm^3$
$W_{x,u} = 6{,}08\ cm^3$

Bild 2: Kennwerte des oberen Querriegels (ohne Lochung)

3.2.2.2 U-Profil 53 mit Lochung nach Anlage A, Seiten 17, 18, 278 und 279

Das U-Profil 53 mit Lochung ϒ 20 x 40 mm, z. B. als oberer Querriegel der Vertikalrahmen, ist mit den Kennwerten nach Bild 3 nachzuweisen.

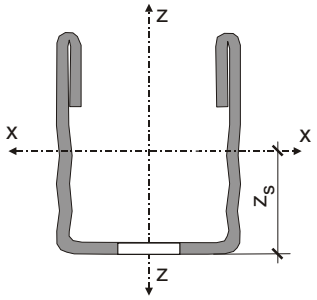

$z_S = 2{,}64\ cm$
$A = 3{,}68\ cm^2$
$S_x = 2{,}90\ cm^3$
$I_x = 11{,}40\ cm^4$
$W_{x,pl} = 5{,}80\ cm^3$
$W_{x,o} = 4{,}30\ cm^3$
$W_{x,u} = 4{,}33\ cm^3$

Bild 3: Kennwerte des oberen Querriegels mit Lochung

[3] Zu beziehen durch das Deutsche Institut für Bautechnik.

[4] Es wird zudem empfohlen, die Beratungsergebnisse des "SVA Gerüste", verfügbar über die DIBt-Homepage, zu berücksichtigen.

3.2.2.3 U-Profil 60 ohne Lochung nach Anlage A, Seite 19

Das U-Profil 60 ohne Lochung, z. B. als oberer Querriegel der Durchgangsrahmen nach Anlage A, Seite 24, ist mit den Kennwerten nach Bild 4 nachzuweisen.

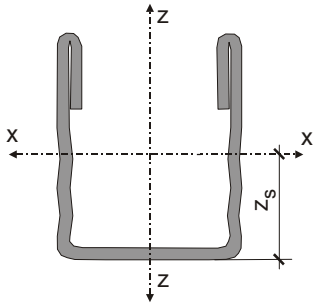

$z_S = 2{,}34\ cm$
$A = 4{,}18\ cm^2$
$S_x = 3{,}50\ cm^3$
$I_x = 14{,}20\ cm^4$
$W_{x,pl} = 6{,}99\ cm^3$
$W_{x,o} = 4{,}80\ cm^3$
$W_{x,u} = 6{,}08\ cm^3$

Bild 4: Kennwerte des U-Profils 60 ohne Lochung

3.2.2.4 Anschluss Querriegel-Vertikalrahmenstiel

Beim Nachweis des Gerüstsystems darf das Eckblech nach Z-8.1-16.2 am Anschluss Querriegel-Vertikalrahmenstiel der Vertikalrahmen als beidseitig gelenkig gelagerter Ersatzstab mit der reduzierten Querschnittsfläche (A*) und den Kennwerten für den Schweißanschluss in Abhängigkeit der Ausführung des Eckblechs nach den Bildern 5 oder 6 angenommen werden.

Beim Nachweis des Gerüstsystems darf das Eckblech nach Z-8.1-924 am Anschluss Querriegel-Vertikalrahmenstiel der Vertikalrahmen nach Anlage A, Seiten 281 und 282 sowie der Anschluss des oberen Querriegels an das Ständerrohr mit den Kennwerten entsprechend Bild 7 angegebenen werden:

Ist nicht sichergestellt, dass nur Vertikalrahmen einer Variante in einem Gerüst verwendet werden oder dass deren Einfluss durch detaillierte Berechnungs- und Planungsunterlagen erfasst wird, so sind für den Nachweis des entsprechenden Gerüsts die jeweils ungünstigsten Angaben zu verwenden.

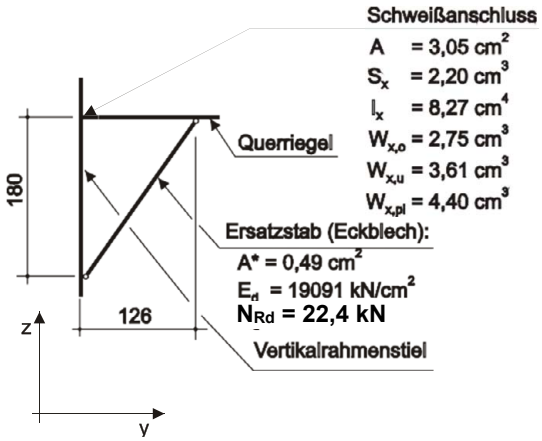

Bild 5: Kennwerte für den Anschluss Querriegel-Vertikalrahmenstiel der Stellrahmen mit Knotenblech 170

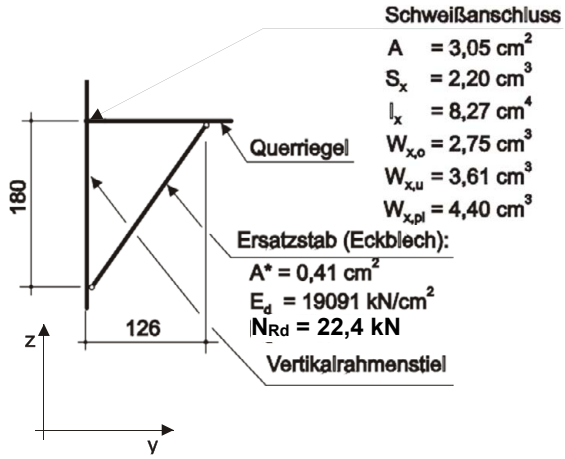

Bild 6: Kennwerte für den Anschluss Querriegel-Vertikalrahmenstiel der Stellrahmen mit Knotenblech LW

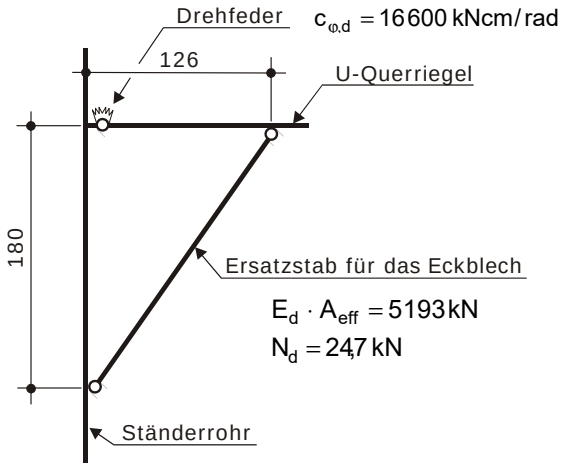

Bild 7: Kennwerte für den Anschluss Querriegel-Vertikalrahmenstiel der Vertikalrahmen nach Anlage A, Seiten 281 und 282

3.2.2.5 Anschluss des unteren Querriegels am Ständerrohr

Beim Nachweis des Gerüstsystems darf der Anschluss des unteren Querriegels am Ständerrohr der Vertikalrahmen in Abhängigkeit von der Bauart mit einer drehfedernden Einspannung und einer Beanspruchbarkeit nach Tabelle 4 berücksichtigt werden. Hierbei ist zu beachten, dass der Anschluss auf die Außenkante des Ständerrohres bezogen ist.

Tabelle 4: Kennwerte des Anschlusses unterer Querriegel/Ständerrohr

Bauteil	Beanspruch-barkeit M_{Rd} [kNcm]	Verdrehung φ [rad]
St-Stellrahmen LW nach Anlage A, Seiten 12, 13, 21, 22 und 195	47	$\varphi_d = \frac{M_y}{9250\ kNcm - 131 \cdot M_y}$ M_y in [kNcm]
St-Stellrahmen nach Anlage A, Seiten 14, 15 und 202		
Uni-Wetterschutzträger 0,73 m nach Anlage A, Seite 111		
Vertikalrahmen nach Anlage A, Seiten 281 und 282	38,4	$\varphi_d = \frac{M_y}{4670 - 50{,}5 \cdot M_y}$ M_y in [kNcm]

3.2.2.6 Ständerstöße

3.2.2.6.1 Allgemeines

Sofern im Folgenden nicht anders geregelt, sind Ständerstöße im Gerüstsystem "PERALTA – Donnergerüst 70 S" grundsätzlich den geltenden Technischen Baubestimmungen entsprechend zu modellieren und nachzuweisen, siehe auch "Rechnerische Behandlung von Ständerstößen mit einseitig, zentrisch fixiertem Stoßbolzen für Arbeits- und Schutzgerüste sowie für Traggerüste aus Stahl" [5]. Ist nicht sichergestellt, welche Art der Rohrverbinder verwendet werden, sind die jeweils ungünstigsten Annahmen für Nachweise zu verwenden.

3.2.2.6.2 Eingedrückte / Eingepresste Rohrverbinder

Für die eingedrückten bzw. eingepressten Rohrverbinder der Stiele nach Anlage A, Seiten 16, 222 und 283 darf eine Zugbeanspruchbarkeit von $N_{Z,Rd} = 10{,}0\ kN$ angesetzt werden.

Der Nachweis eines bolzenartigen Verbindungsmittels zur Zugkraftkopplung ist gesondert zu führen. Bei Verwendung eines Bolzens mindestens Ø12-8.8 darf bei den eingedrückten Rohrverbindern auf einen gesonderten Nachweis verzichtet werden.

3.2.2.6.3 Gestauchte Rohrverbinder

Die gestauchten Rohrverbinder nach Anlage A, Seite 16 sind im "Übergreifstoß"-Tragmodell entsprechend den Regelungen nach Z-8.1-16.2 nachzuweisen.

Die gestauchten Rohrverbinder nach Anlage A, Seite 283 sind im "Übergreifstoß"- Tragmodell entsprechend den Regelungen nach Z-8.1-924 nachzuweisen.

Der Nachweis eines bolzenartigen Verbindungsmittels zur Zugkraftkopplung ist gesondert zu führen.

3.2.3 Vertikale Beanspruchbarkeit von Belägen

Die Beläge des Gerüstsystems "PERALTA - Donnergerüst 70 S" sind entsprechend Tabelle 6 für die Verkehrslasten der Lastklassen nach DIN EN 12811-1:2004-03, Tabelle 3 und gemäß Tabelle 6 für die Verwendung im Fang- und Dachfanggerüst als Fanglage der Klasse FL1 mit Absturzhöhen bis zu 2 m nach DIN 4420-1:2004-03 (Klasse D nach DIN EN 12810-1:2004-03) nachgewiesen.

[5] Siehe DIBt-Newsletter 4/2017.

Tabelle 6: Zuordnung der Beläge zu den Lastklassen

Bezeichnung	Anlage A, Seite	Feldweite ℓ [m]	Verwendung in Lastklassen	Verwendung im Fang- und Dachfangerüst
U-Stahlboden LW 0,32 m U-Stahlboden 0,32 m U-Stahlboden 0,19 m	126, 127 131, 132 133, 134	≤ 2,07	≤ 6	zulässig
		2,57	≤ 5	
		3,07	≤ 4	
U-Stahlboden T4 0,32 m	128, 129	≤ 2,07	≤ 6	
		2,57	≤ 5	
		3,07	≤ 4	
	130	4,14	≤ 3	
U-Stahlboden LW 4,14 x 0,32 m	301			
U- Stahlboden-Durchstieg 0,64 m	136	2,07	≤ 4	
	135, 136	2,57		
U-Stalu-Boden T9 0,61 m U-Stalu-Boden 0,19 m	137 143	≤ 2,07	≤ 6	
		2,57	≤ 5	
		3,07	≤ 4	
U-Stalu-Boden 0,61 m U-Stalu-Boden T21 0,61 m	139 304	≤ 1,57	≤ 6	
		2,07	≤ 5	
		2,57	≤ 5	
		3,07	≤ 4	
U-Stalu-Boden 0,32 m	140	≤ 2,07	≤ 6	
		2,57	≤ 5	
		3,07	≤ 4	
	141	4,14	≤ 3	
U-Alu-Boden 0,32 m U-Robustboden 0,32 m U-XTRA-N-Boden 0,32	144 148 155	≤ 1,57	≤ 6	
		2,07	≤ 5	
		2,57	≤ 4	
		3,07	≤ 3	
U-Alu-Boden 0,19 m	145	≤ 1,57	≤ 6	
		2,07	≤ 5	
		2,57	≤ 4	
U-Robustboden 0,61 m	146, 147	≤ 3,07	≤ 3	
U-Robust-Durchstieg 0,61 m	149 - 152			
U-XTRA-N-Boden 0,61 m	153, 154			
U-XTRA-N-Durchstieg 0,61 m	156 - 159			
U-Alu-Durchstieg 0,61 m	160 - 163			
XTRA-N-Platte für U-Stapel-Kombiboden 0,61 m	164	≤ 3,07	≤ 3	
XTRA-N-Platte für U-DST-Stapel-Kombiboden 0,61 m	165, 166			
Alu-Platte für U-Robustboden 0,61 m	167			
Alu-Platte für U-Stapel-Kombiboden 0,61 m	168			

Tabelle 6: (Fortsetzung)

Bezeichnung	Anlage A, Seite	Feldweite ℓ [m]	Verwendung in Lastklassen	Verwendung im Fang- und Dachfangerüst
U-Vollholz-Boden 0,32 m	169	≤ 1,57	≤ 5	zulässig
		2,07	≤ 4	
		2,57	≤ 3	
		3,07		
U-Vollholz-Boden 0,32 m, verstärkt	170	≤ 2,07	≤ 5	
		2,57	≤ 4	
U-Teleskopierbarer Spaltboden	176	2,07	≤ 6	
		2,57	≤ 5	
		3,07	≤ 4	
U-Fiproboden 0,61 m	182	≤ 3,07	≤ 3	
U-Stahlboden 4,14 m x 0,32 m	184	4,14	≤ 3	
U-Stahl-Durchstiegsboden 0,64 m	185	2,07	≤ 4	
U-Robustboden 0,61 m	186, 187	≤ 3,07	≤ 3	
U-Stapel-Kombiboden 0,61 m	188, 189			
U-Stapel-Kombiboden 0,32 m	190	≤ 1,57	≤ 6	
		2,07	≤ 5	
		2,57	≤ 4	
		3,07	≤ 3	
U-DST-Stapel-Kombiboden 0,61 m	191, 192	≤ 3,07	≤ 3	
U-Rahmentafel Sperrholz 0,61 m	193			nicht zulässig
Aluboden mit Stahlkralle 0,73 - 3,07 m x 0,61 m	206	≤ 1,57	≤ 6	zulässig
		2,07	≤ 5	
		2,57	≤ 5	
		3,07	≤ 4	
Alu-Boden Belagtafel Stahl 32	207 211	≤ 2,07	≤ 6	
		2,57	≤ 5	
		3,07	≤ 4	
U-Stahlboden 0,73 - 3,07 m x 0,32 m	262	≤ 2,07	≤ 6	
		2,57	≤ 5	
		3,07	≤ 4	
Aluboden mit Stahlkappe 1,57 - 3,07 m x 0,32 m	263	≤ 2,07	≤ 6	zulässig
		2,57	≤ 5	
Aluboden mit Stahlkappe 1,57 - 3,07 m x 0,19 m	264	3,07	≤ 4	
Rahmentafel-Alu 257, 307 mit Durchstieg mit Leiter	273	≤ 3,07	≤ 3	
U-Rahmentafel mit Stahlkralle 0,61 m	294	≤ 2,57		
	295	3,07		
U-Rahmentafel Holz Durchstieg mit Stahlkralle 0,61 m	296	≤ 3,07		

Tabelle 6: (Fortsetzung)

Bezeichnung	Anlage A, Seite	Feldweite ℓ [m]	Verwendung in Lastklasse	Verwendung im Fang- und Dachfangerüst
U-Rahmentafel Holz Durchstieg mit Leiter 0,61 m mit Leiter	297	≤ 3,07	≤ 3	zulässig
U-Alu-Durchstieg 0,61 m	298			
U-Alu-Durchstieg 0,61 m, mit Leiter	299			

3.2.4 Elastische Stützung der Vertikalrahmenzüge

Nicht verankerte Knoten von Vertikalrahmenzügen dürfen in Rahmenebene (bei Fassadengerüsten rechtwinklig zur Fassade) durch die horizontalen Ebenen (Belagelemente) als elastisch gestützt angenommen werden, sofern die horizontal benachbarten Knoten verankert sind. Diese elastische Stützung darf für Lastklassen ≤ 3 durch die Annahme einer bilinearen oder trilinearen Wegfeder entsprechend den Bildern 8 und 9 mit den in Tabelle 7 angegebenen Bemessungswerten berücksichtigt werden.

Alle übrigen Beläge gemäß Anlage A dürfen nicht mit aussteifender Wirkung verwendet werden.

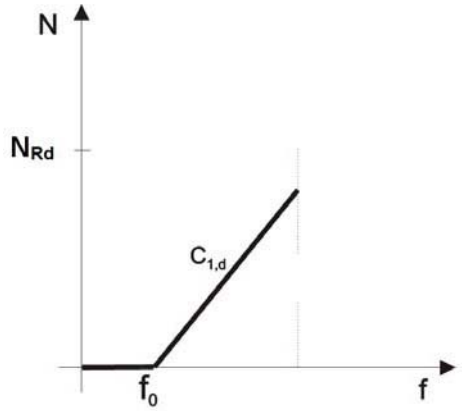

Bild 8: bilineare Federkennlinie

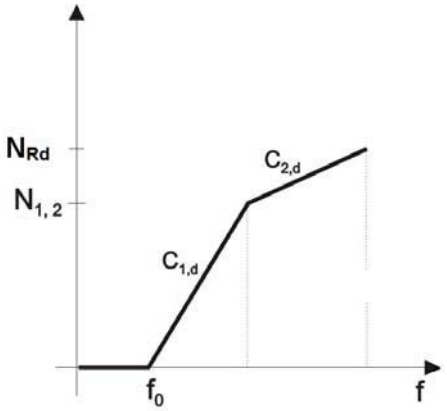

Bild 9: trilineare Federkennlinie

Tabelle 7: Bemessungswerte der horizontalen Wegfedern

Belag	nach Anlage A, Seite	Feldweite [m]	Lose f_o [cm]	Steifigkeit [kN/cm]		$N_{\perp,1,2}$ [kN]	Beanspruchbarkeit der Federkraft $N_{\perp,Rd}$ [kN]
				$c_{1\perp,d}$	$c_{2\perp,d}$		
U-Stahlboden 0,32 m	126 – 129, 131, 132	$\ell \leq 2,07$	3,7	1,04	---	---	2,73
		$\ell = 2,57$	4,3	0,74	---	---	2,64
		$\ell = 3,07$	5,0	0,56	---	---	2,55
	130, 184	$\ell = 4,14$	6,4	0,31	0,10	1,73	1,91
U-Stahlboden LW 0,32 m	301						

Tabelle 7: (Fortsetzung)

Belag	nach Anlage A, Seite	Feldweite [m]	Lose f_o [cm]	Steifigkeit [kN/cm]		$N_{\perp,1,2}$ [kN]	Beanspruchbarkeit der Federkraft $N_{\perp,Rd}$ [kN]
				$c_{1\perp,d}$	$c_{2\perp,d}$		
U-Stahlboden 0,19 m	133, 134	$\ell \leq 2{,}07$	4,7	0,76	---	---	2,36
		$\ell = 2{,}57$	5,8	0,49	---	---	
		$\ell = 3{,}07$	6,9	0,35	0,32	2,09	
U- Stahlboden-Durchstieg 0,64 m	135, 136	$\ell = 2{,}07$	1,7	2,23	---	---	1,82
		$\ell = 2{,}57$	2,0	1,45	---	---	
U-Stalu-Boden 0,61 m U-Stalu-Boden T21 0,61 m	137, 139 304	$\ell \leq 2{,}07$	4,7	0,63	---	---	2,82
		$\ell = 2{,}57$	5,3	0,41	---	---	
		$\ell = 3{,}07$	5,9	0,28	---	---	
U-Stalu-Boden 0,32 m	140	$\ell \leq 3{,}07$	4,7	0,39	---	---	2,30
U-Alu-Boden 0,32 m	144	$\ell \leq 2{,}07$	3,4	1,09	0,45	3,64	3,73
		$\ell = 2{,}57$	4,2	0,71	0,29	2,91	3,73
		$\ell = 3{,}07$	5,0	0,50	0,20	2,45	3,09
U-Robustboden 0,61 m	146, 186	$\ell \leq 2{,}07$	5,1	0,87	---	---	2,45
		$\ell = 2{,}57$	5,6	0,56	---	---	2,45
	147, 187	$\ell = 3{,}07$	6,1	0,39	---	---	2,09
U-XTRA-N-Boden 0,61 m	153	$\ell \leq 2{,}07$	5,1	0,87	---	---	2,45
		$\ell = 2{,}57$	5,6	0,56	---	---	2,45
	154	$\ell = 3{,}07$	6,1	0,39	---	---	2,09
XTRA-N-Platte für U-Stapel-Kombiboden 0,61 m	164	$\ell \leq 2{,}07$	3,9	1,15	---	---	3,91
		$\ell = 2{,}57$	4,9	0,75	---	---	3,91
		$\ell = 3{,}07$	5,9	0,61	---	---	3,55
Alu-Platte für U-Robustboden 0,61 m	167	$\ell \leq 2{,}07$	5,1	0,87	---	---	2,45
		$\ell = 2{,}57$	5,6	0,56	---	---	2,45
		$\ell = 3{,}07$	6,1	0,39	---	---	2,09
Alu-Platte für U-Stapel-Kombiboden 0,61 m	168	$\ell \leq 2{,}07$	4,7	0,95	0,53	2,00	2,27
		$\ell = 2{,}57$	5,1	0,62	0,35	1,64	2,27
		$\ell = 3{,}07$	5,5	0,43	0,24	1,36	2,27
U-Vollholz-Boden 0,32 m	169, 170	$\ell \leq 2{,}57$	3,6	0,62	0,21	3,45	3,82
	169	$\ell = 3{,}07$	4,3	0,44	0,15	2,91	3,18
U-Fiproboden 0,61 m	182	$\ell \leq 3{,}07$	5,6	0,63	0,25	1,5	2,25

Tabelle 7: (Fortsetzung)

Belag	nach Anlage A, Seite	Feldweite [m]	Lose f_o [cm]	Steifigkeit [kN/cm]		$N_{\perp,1,2}$ [kN]	Beanspruchbarkeit der Federkraft $N_{\perp,Rd}$ [kN]
				$c_{1\perp,d}$	$c_{2\perp,d}$		
U-Stapel-Kombiboden 0,61 m	188	$\ell \leq 2{,}07$	3,9	1,15	---	---	3,91
		$\ell = 2{,}57$	4,9	0,75	---	---	3,91
	189	$\ell = 3{,}07$	5,9	0,61	---	---	3,55
U-Stapel-Kombiboden 0,32 m	190	$\ell \leq 2{,}07$	2,9	0,99	0,41	3,45	4,09
		$\ell = 2{,}57$	3,6	0,65	0,26	2,82	4,09
		$\ell = 3{,}07$	4,3	0,45	0,18	2,36	3,45
U-Durchstieg-Stapel-Kombiboden 0,61 m	191, 192	$\ell = 2{,}07$	3,8	0,65	---	---	2,82
		$\ell = 2{,}57$	4,0	0,43	---	---	2,82
		$\ell = 3{,}07$	4,2	0,30	---	---	2,36
U-Rahmentafel Sperrholz 0,61 m	193	$\ell \leq 2{,}07$	3,7	0,59	---	---	1,09
		$\ell = 2{,}57$	3,9	0,38	---	---	1,09
		$\ell = 3{,}07$	4,2	0,26	---	---	1,09
Aluboden mit Stahlkralle 0,61 m	206	$\ell \leq 2{,}07$	4,7	0,63	---	---	2,82
		$\ell = 2{,}57$	5,3	0,41	---	---	2,82
		$\ell = 3{,}07$	5,3	0,29	---	---	2,82
U-Stahlboden 0,32 m	262	$\ell \leq 2{,}07$	3,7	1,04	---	---	2,73
		$\ell = 2{,}57$	4,3	0,74	---	---	2,64
		$\ell = 3{,}07$	5,0	0,56	---	---	2,55
U-Rahmentafel Holz mit Stahlkralle 0,61 m	294	$\ell \leq 2{,}07$	5,1	0,87	---	---	2,45
		$\ell = 2{,}57$	5,6	0,56	---	---	2,45
	295	$\ell = 3{,}07$	6,1	0,39	---	---	2,09

3.2.5 Elastische Kopplung der Vertikalebenen

Die innere und äußere Vertikalebene eines Gerüsts dürfen in Richtung dieser Ebenen (bei Fassadengerüsten parallel zur Fassade) durch die Beläge als elastisch aneinandergekoppelt angenommen werden. Diese elastische Kopplung darf für Lastklassen ≤ 3 durch die Annahme von bilinearen oder trilinearen Kopplungsfedern entsprechend den Bildern 7 und 8 mit den in Tabelle 8 angegebenen Kennwerten, unabhängig von der Feldweite, berücksichtigt werden.

Tabelle 8: Bemessungswerte der horizontalen Kopplungsfedern pro Gerüstfeld

Belag	nach Anlage A, Seite	Lose f_o [cm]	Steifigkeit [kN/cm]		$N_{//,1,2}$ [kN]	Beanspruchbarkeit der Federkraft $N_{//,Rd}$ [kN]
			$c_{1//,d}$	$c_{2//,d}$		
U-Stahlboden 0,32 m	126 – 132, 184	1,1	2,1	---	---	6,5
U-Stahlboden LW 0,32m	301					
U-Stahlboden 0,19 m	133, 134	1,5	1,51	---	---	4,27
U-Stalu-Boden 0,61 m U-Stalu-Boden T21 0,61 m	137, 139 304	1,2	1,7	---	---	6,0
U-Stalu-Boden 0,32 m	140	0,76	2,05	1,70	2,27	4,85
U-Alu-Boden 0,32 m	144	1,3	1,98	1,41	4,59	6,45
U-Robustboden 0,61 m	146, 147 186, 187	0,7	1,70	---	---	5,0
U-XTRA-N-Boden 0,61 m	153, 154	1,4	2,2	---	---	5,0
XTRA-N-Platte für U-Stapel-Kombiboden 0,61 m	164	0,4	1,76	---	---	2,55
Alu-Platte für U-Robustboden 0,61 m	167	1,4	1,8	---	---	5,0
U-Vollholz- Boden 0,32 m	169, 170	1,2	1,66	1,15	4,77	9,18
U-Fiproboden 0,61 m	182	0,25	1,85	1,25	3,0	4,5
U-Stapel-Kombiboden 0,61 m	188, 189	0,4	1,76	---	---	2,55
U-Stapel-Kombiboden 0,32 m	190	0,9	1,64	0,85	8,05	9,55
Aluboden mit Stahlkralle 0,61 m	206	1,2	1,7	---	---	6,0
U-Stahlboden 0,32 m	262	1,3	1,36	---	---	4,5
U-Rahmentafel Holz mit Stahlkralle 0,61 m	294, 295	0,7	1,70	---	---	5,0
alle übrigen U-Beläge	---	1,3	1,36	---	---	2,09

3.2.6 Vertikaldiagonalen

3.2.6.1 Vertikaldiagonalen mit Kupplungsanschluss

Beim Nachweis des Gerüstsystems sind die Vertikaldiagonalen nach Anlage A, Seiten 41, 43 und 300 bei Anschluss an Vertikalrahmen nach Z-8.1-16.2 oder Z-8.1-924 mit den Anschlusssteifigkeiten nach Tabelle 9a zu berücksichtigen. Die angegebenen Steifigkeiten gelten für die gesamten Vertikaldiagonalen einschließlich der oberen Steckverbindung und des Kupplungsanschlusses.

Die Anschlussexzentrizitäten zwischen Vertikaldiagonalenanschluss und der Schwerachse der Beläge sind mit folgenden Werten zu berücksichtigen:

- Anschluss Steckverbindung (oben): $e_{Anschluss} = 80\ mm$
- Anschluss Drehkupplung (unten): $e_{Anschluss} = 160\ mm$

Für die Vertikaldiagonalen nach Anlage A, Seiten 41, 43 und 300 ist nachzuweisen, dass die Beanspruchungen nicht größer sind als die Beanspruchbarkeiten nach Tabelle 9. Die Beanspruchbarkeiten gelten für die gesamten Vertikaldiagonalen einschließlich der Steckverbindung und des Kupplungsanschlusses.

Tabelle 9: Beanspruchbarkeit und Steifigkeit der Vertikaldiagonalen mit Kupplungsanschluss

Gerüstfeldweite	Effektive Steifigkeit $E_d \cdot A_{eff}$ [kN]	Beanspruchbarkeit N_{Rd} [kN]
ℓ = 3,07 m	2490	± 5,59
ℓ = 2,57 m	2010	± 7,02
ℓ = 2,07 m	1450	± 7,73

3.2.6.2 Diagonalen mit Kippstiftanschluss

Beim Nachweis des Gerüstsystems sind die EXP - Diagonalen nach Anlage A, Seite 196 bei Anschluss an Vertikalrahmen nach Z-8.1-16.2 mit den Anschlusssteifigkeiten nach Tabelle 10 zu berücksichtigen. Die angegebenen Steifigkeiten beinhalten nur die Anteile aus der oberen Steckverbindung und dem unteren Kupplungsanschluss; die Steifigkeit des Diagonalen-Rohres ist zusätzlich anzusetzen.

Für die Anschlussexzentrizitäten zwischen Vertikaldiagonalenanschluss und der Schwerachse der Beläge gelten die Angaben nach Abschnitt 3.2.6.1.

Bei Anschluss an Vertikalrahmen nach Z-8.1-16.2 ist für die Vertikaldiagonalen nach Anlage A, Seite 196 nachzuweisen, dass die Beanspruchungen nicht größer sind als die Beanspruchbarkeit $F_{//,Rd} = 5{,}45\ kN$. Der Bemessungswert der Beanspruchung des Kippstiftanschlusses darf bei Anschluss von mehreren EXP-Diagonalen nicht größer als $F_{//,Rd} = 5{,}45\ kN$ sein.

Die Beanspruchbarkeit gilt für die Vertikaldiagonalen einschließlich der Steckverbindung und des Kippstiftanschlusses.

Tabelle 10: Steifigkeit der EXP-Vertikaldiagonalen

Gerüstfeldweite	Beanspruchung	Steifigkeit $c_{D,d}$
ℓ = 3,07 m	Zug	11,55 kN/cm
	Druck	14,73 kN/cm
ℓ = 2,57 m	Zug	16,73 kN/cm
	Druck	32,0 kN/cm
ℓ = 2,07 m	Zug	21,09 kN/cm
	Druck	37,0 kN/cm

3.2.7 Materialkennwerte

Für Bauteile aus Stahl S235JRH oder S275J0H mit erhöhter Streckgrenze ($R_{eH} \geq 320\ N/mm^2$) - diese Bauteile sind in den Zeichnungen der Anlage A entsprechend bezeichnet - darf ein Bemessungswert der Streckgrenze von $f_{y,d} = 291\ N/mm^2$ der Berechnung zugrunde gelegt werden. Die übrigen Kennwerte sind entsprechend des Grundwerkstoffs anzusetzen.

3.2.8 Gerüstspindeln

Die Ersatzquerschnittswerte für die Spannungs- bzw. Interaktionsnachweise und Verformungsberechnungen der Gerüstspindeln nach DIN 4425:2017-04 (vgl. auch Anhang B von DIN EN 12811-1:2004-03) sind wie folgt anzunehmen:

– Gerüstspindeln (Fußspindeln) nach Anlage A, Seiten 3 und 7:

$$A = A_S = 3{,}84\ cm^2$$
$$I = 3{,}74\ cm^4$$
$$W_{el} = 2{,}61\ cm^3$$
$$W_{pl} = 1{,}25 \cdot 2{,}61 = 3{,}26\ cm^3$$

– Gerüstspindeln (Fußspindeln) nach Anlage A, Seiten 4, 5 und 6:

$$A = A_S = 4{,}71\ cm^2$$
$$I = 4{,}29\ cm^4$$
$$W_{el} = 2{,}97\ cm^3$$
$$W_{pl} = 1{,}25 \cdot 2{,}97 = 3{,}71\ cm^3$$

Beim Nachweis der Tragfähigkeit der Gerüstspindeln darf die Kosinus-Interaktion nach DIN 4420-1:1990-12, Tabelle 7 verwendet werden.

3.2.9 Kupplungen

Beim Nachweis der an verschiedenen Bauteilen angebrachten Halbkupplungen sind die Beanspruchbarkeiten und Steifigkeiten für Halbkupplungen der Klasse B nach DIN EN 74-2:2009-01anzusetzen.

Abweichend hiervon dürfen für die Keil-Spindeldrehkupplungen die Kennwerte der Drehkupplung mit Keilverschluss Klasse A nach DIN EN 74-1:2005-12 verwendet werden.

Für die angenieteten Halbkupplungen der Bauteile nach Anlage A, Seiten 38, 39, 41 bis 43, 67, 71, 72, 255 und 275 dürfen bei Anschluss der Kupplungen an Stahl- oder Aluminiumrohre folgende richtungsunabhängige Beanspruchbarkeiten der Nietverbindung angenommen werden:

Kupplung mit Schraubverschluss: $F_{Rd} = 13{,}6\ kN$

Kupplung mit Keilverschluss: $F_{Rd} = 9{,}1\ kN$

3.3 Ausführung

3.3.1 Allgemeines

Für die Ausführung der Gerüste unter Verwendung von Bauteilen des Gerüstsystems "PERALTA - Donnergerüst 70 S" gelten die Technischen Baubestimmungen, insbesondere die Bestimmungen von DIN EN 12811-1:2004-03 in Verbindung mit der "Anwendungsrichtlinie für Arbeitsgerüste nach DIN EN 12811-1" [1] sowie die "Zulassungsgrundsätze für Arbeits- und Schutzgerüste, Anforderungen, Berechnungsannahmen, Versuche, Übereinstimmungsnachweis" [3], DIN 4420-1:2004-03 sowie die nachfolgenden Bestimmungen.

Der Auf-, Um- und Abbau der Gerüste hat unter Beachtung der Aufbau- und Verwendungsanleitung [6] zu erfolgen, die nicht Gegenstand dieses Bescheides ist.

3.3.2 Beschaffenheit der Bauteile

Alle Bauteile müssen vor dem Einbau auf ihre einwandfreie Beschaffenheit überprüft werden; beschädigte Bauteile dürfen nicht verwendet werden.

Die Kippstifte der Bauteile an den Anschlüssen für die Diagonalen und Geländerholme müssen selbsttätig in die Verschlussstellung fallen.

[6] Die Aufbau- und Verwendungsanleitung hat den in der "Anwendungsrichtlinie für Arbeitsgerüste nach DIN EN 12811-1", siehe DIBt-Mitteilungen Heft 2/2006, gestellten Anforderungen zu entsprechen.

Dem Verwender der Fipro-Böden nach Anlage A, Seite 139 sind für die Überprüfung Beurteilungshilfen in Form eines Informationsblattes zur Verfügung zu stellen. So ist z. B. darauf hinzuweisen, dass Fipro-Böden, bei denen die Kantenschutzschienen fehlen oder beschädigt sind, die Strukturierung der Oberfläche (Rutschsicherung) bereichsweise vollständig abgenutzt ist, bei denen Glasfasern frei liegen oder die sonstige Beschädigungen aufweisen, von der Verwendung auszuschließen sind. Fipro-Böden, die im unbelasteten Zustand eine Durchbiegung von mehr als ℓ/500 aufweisen, dürfen nicht verwendet werden. Fipro-Böden dürfen nicht repariert werden.

Auf das Erfordernis der Überprüfung der Fiproböden wird ausdrücklich hingewiesen.

3.3.3 Bauliche Durchbildung

3.3.3.1 Allgemeines

Für Gerüste nach dieser Zulassung sind die in Tabelle 1 und Tabelle 3 genannten Bauteile zu verwenden. Es dürfen nur solche Bauteile verwendet werden, die entsprechend den Regelungen von Abschnitt 2.2.2 oder entsprechend den Regelungen den allgemeinen bauaufsichtlichen Zulassungen gemäß Tabelle 3 gekennzeichnet sind.

3.3.3.2 Fußbereich

Die unteren Vertikalrahmen sind auf Fußplatten nach Anlage A, Seite 2 oder Gerüstspindeln zu setzen und so auszurichten, dass die Gerüstlagen horizontal liegen. Es ist dafür zu sorgen, dass die Fußplatten nach Anlage A, Seite 2 oder die Endplatten der Gerüstspindeln horizontal und vollflächig auflagern und die aus dem Gerüst resultierenden Kräfte in der Aufstellebene aufgenommen und weitergeleitet werden können.

3.3.3.3 Höhenausgleich

Für den Höhenausgleich dürfen die EURO St-Stellrahmen 1,50 m, 1,00 m oder 0,66 m, die St-Stellrahmen 1,50 m, 1,00 m oder 0,66 m oder die Ausgleichsvertikalrahmen 0,66 m oder 1,0 m Ausgleichsrahmen verwendet werden. Auf Gerüstlagen unmittelbar unterhalb dieser Rahmen darf nicht gearbeitet werden.

3.3.3.4 Gerüstbelag

Die Gerüstbeläge sind gegen unbeabsichtigtes Ausheben zu sichern.

Bei Verwendung von U-Stalu-Böden 4,14 m nach Anlage A, Seite 141 sind in Belagmitte jeweils zwei Verbindungsklammern nach Anlage A, Seite 142 einzubauen.

3.3.3.5 Seitenschutz

Für den Seitenschutz gelten die Bestimmungen von DIN EN 12811-1:2004-03. Es sind vorrangig die dafür vorgesehenen Bauteile und nur in Ausnahmen auch Bauteile wie Stahlrohre und Kupplungen nach DIN EN 12811-1:2004-03 sowie Gerüstbretter und -bohlen nach DIN 4420-1:2004-03 zu verwenden.

Die Kippstifte an den Bauteilen zum Anschluss von Seitenschutzbauteilen müssen zur Belagfläche zeigen.

Die Keile der Geländerkästchen sind beim Anschluss der verschiedenen Geländerausführungen an die Ständer durch Einschlagen des Keils mit einem mindestens 500 g schweren Hammer bis zum Prellschlag anzuschließen.

Während des Auf-, Um- und Abbaus sind je Gerüstlage nur einheitliche und für das System zulässige Sicherungssysteme zu verwenden.

Das von außen betrachtete jeweils linke Ende einer I-Geländerkette in der obersten Gerüstlage unter Verwendung von Bauteilen nach Anlage A, Seiten 302 und 303 ist im Montagezustand durch eine zusätzliche Gerüstkupplung gegen unbeabsichtigtes Ausheben zu sichern, bis die Sicherung des I-Geländers in diesem jeweils äußerts linken Gerüstfeld durch mindestens einen folgend eingebauten Stellrahmen in diesem Gerüstfeld gewährleistet ist [7].

[7] Siehe auch Aufbau- und Verwendungsanleitung des Herstellers.

3.3.3.6 Aussteifung

Gerüste müssen ausgesteift sein.

Bei Fassadengerüsten ist die äußere vertikale Ebene parallel zur Fassade durch Diagonalen, die durchlaufend oder turmartig angeordnet werden dürfen, auszusteifen. Die Anzahl der Diagonalen ergibt sich aus dem Standsicherheitsnachweis, jedoch dürfen einer Diagonale höchstens 5 Gerüstfelder zugeordnet werden. Mindestens in den Feldern, in denen eine Diagonale anschließt, sind in Höhe der Gerüstspindeln Längsriegel einzubauen.

Abweichend hiervon darf bei Verwendung von Belägen $\ell \leq 2{,}57$ m die Aussteifung der äußeren vertikalen Ebene parallel zur Fassade durch St-Doppelgeländer mit Mittelsprosse nach Anlage A, Seite 31 oder durch Alu-Doppelgeländer nach Anlage A, Seite 35, die in jedem Gerüstfeld anzuordnen sind, erfolgen.

Die horizontalen Ebenen (Gerüstlagen) sind durch Beläge gemäß Abschnitt 3.2.4 und 3.2.5 auszusteifen.

Die Diagonalen nach Anlage A, Seiten 41, 43 und 196 dürfen nur an Rahmen nach Z-8.1-16.2 mit aussteifender Wirkung eingebaut werden, siehe Abschnitt 3.2.6.

3.3.3.7 Verankerung

Das Verankerungsraster und die Ankerkräfte ergeben sich aus dem Standsicherheitsnachweis.

Die Verankerungen der Gerüsthalter an der Fassade oder an anderer Stelle am Bauwerk sind nicht Gegenstand dieser Zulassung. Der Anwender hat dafür Sorge zu tragen, dass diese die Kräfte aus den Gerüsthaltern sicher aufnehmen und ableiten können. Vertikalkräfte dürfen dabei nicht übertragen werden.

3.3.3.8 Kupplungen

Die Kupplungen mit Schraubverschluss sind beim Anschluss an die Ständer mit einem Anzugsmoment von 50 Nm anzuziehen; Abweichungen von ±10 % sind zulässig. Die Schrauben sind entsprechend der Verwendungsanleitung des Herstellers leicht gangbar zu halten.

Die Kupplungen mit Keilverschluss sind beim Anschluss an die Ständer durch Einschlagen des Keils mit einem mindestens 500 g schweren Hammer bis zum Prellschlag anzuziehen.

3.3.3.9 Sicherung gegen abhebende Kräfte

Zur Sicherung gegen abhebende Kräfte entsprechend des Standsicherheitsnachweises sind die Ständerstöße gemäß Aufbau- und Verwendungsanleitung auszuführen. Sofern Zugkräfte entsprechend eines statischen Nachweises übertragen werden sollen, sind die zugehörigen Bolzen oder Schrauben zu verwenden.

Die Bodensicherung nach Anlage A, Seite 65, die Geländerstützen nach Anlage A, Seiten 68 bis 70, 199, 200, 217, 226, 242 und 268 sowie die Schutzgitter- bzw. -wandstützen nach

Anlage A, Seiten 73, 75, 76 220 und 261 sind stets entsprechend der Vorgaben nach Anlage A zu sichern.

3.3.4 Übereinstimmungsbestätigung

Die bauausführende Firma hat zur Bestätigung der Übereinstimmung der errichteten Arbeits--und Schutzgerüste mit dieser allgemeinen Bauartgenehmigung eine Übereinstimmungserklärung gemäß §§ 16 a Abs.5, 21 Abs. 2 MBO abzugeben.

4 Bestimmungen für Nutzung, Unterhalt und Wartung

4.1 Allgemeines

Die Nutzung der Gerüste ist nicht Gegenstand dieses Bescheides.

Unbeschädigte Bauteile dürfen wiederholt verwendet werden. Vor jeder Verwendung sind die Bauteile optisch auf Beschädigungen z. B. durch mechanische Einwirklungen oder durch Korrosion zu überprüfen.

Alle Bauteile sind entsprechend des Produkthandbuchs des Herstellers zu warten und zu prüfen.

4.2 Gerüstbauteile aus Holz und Fiproböden

4.2.1 Gerüstbauteile aus Holz

Um Schäden infolge Feuchtigkeitseinwirkung bei Gerüstbauteilen aus Holz vorzubeugen, sind diese trocken, bodenfrei und ausreichend durchlüftet zu lagern.

4.2.2 Fiproböden

Die Fiproböden sind vor übermäßiger Wärmeeinwirkung (z. B. durch Brenner bei Dachdeckerarbeiten, Schweiß-, Brenn-, oder Trennarbeiten an Metall) zu schützen.

4.3 Turnusmäßige Überprüfung von Rahmentafeln aus Sperrholz

4.3.1 Allgemeines

Für die Überprüfung der nicht mehr hergestellten und nur noch für die weitere Verwendung zugelassenen Rahmentafeln aus Sperrholz nach Anlage A, Seite 193 in Verbindung mit Seite 194 sind Beurteilungshilfen in Form eines Informationsblattes zur Verfügung zu stellen.

Auf das Erfordernis der Überprüfung auch der einwandfreien Beschaffenheit der Rahmentafeln im Krallenbereich (z. B. Beschaffenheit der Stirnhölzer, der Bau-Furnierplatten und ihrer Verleimung mit dem Holz und der Krallenbefestigung) wird ausdrücklich hingewiesen.

Alle Rahmentafeln, die nicht entsprechend Abschnitt 4.3.4 gekennzeichnet sind, oder solche, deren letzte Prüfkennzeichnung älter als drei Jahre ist und die nicht schon äußerlich als beschädigt erkannt und als solche von der Verwendung ausgeschlossen werden müssen, z. B. bei Beschädigung im Auflagerbereich, müssen den Prüfungen nach Abschnitt 4.3.2 unterzogen werden.

4.3.2 Biegeprüfung

Mit den Rahmentafeln sind Biegeprüfungen mit einer in Feldmitte wirkenden, über die Tafelbreite verteilten Prüflast F nach Tabelle 11, unter Messung der Durchbiegung durchzuführen. Diese Prüfung darf von den Betrieben, die das Gerüst aufstellen, durchgeführt werden.

Die geprüfte Rahmentafel darf weiterhin verwendet werden, wenn die zulässige Durchbiegung $zul\ f_p$ nach Tabelle 11 nicht überschritten wird.

Ist die bei der vorstehend angegebenen Biegeprüfung gemessene Durchbiegung der Rahmentafel größer als $zul\ f_p$, so ist die Rahmentafel entweder von der weiteren Verwendung auszuschließen oder es ist eine Zweitprüfung nach Abschnitt 4.3.3 durchzuführen.

4.3.3 Zweitprüfung

Die Zweitprüfung darf nur in Verantwortung des Herstellers und nur von sachkundigen Personen durchgeführt werden. Bei dieser Zweitprüfung ist:

a) die Durchbiegung der Rahmentafel entsprechend Abschnitt 4.3.2 zu ermitteln;

b) die Rahmentafel mit dem Dreifachen der Prüflast F nach Tabelle 11 in Feldmitte, verteilt über die Tafelbreite, zu belasten; tritt bei dieser Prüfung kein Versagen oder treten keine Schädigungen auf, so ist

c) die Durchbiegung der Rahmentafel noch einmal nach Punkt a) zu ermitteln.

Rahmentafeln, bei denen die Durchbiegung nach Punkt c) nicht mehr als das 1,1-fache der bei der Prüfung nach Punkt a) ermittelten Durchbiegung beträgt, dürfen weiterverwendet werden. Alle anderen Rahmentafeln sind von der weiteren Verwendung auszuschließen.

4.3.4 Kennzeichnung

Die aufgrund der Prüfungen nach Abschnitt 4.3.2 bzw. Abschnitt 4.3.3 als noch verwendbar erkannten Rahmentafeln sind mit dem Firmenzeichen des prüfenden Betriebes bzw. mit dem Zeichen des Herstellers, einer Prüfnummer entsprechend dem Prüfprotokoll nach Abschnitt 4.1.2 und dem Prüfdatum dauerhaft zu kennzeichnen.

4.3.5 Prüfprotokoll

Vom Prüfenden ist ein Prüfprotokoll mit folgendem Inhalt anzufertigen:

- Prüfnummer,
- Datum der Prüfung,
- Anzahl der Prüfungen,
- Ergebnis der Prüfungen sowie
- Kennzeichnung der Rahmentafeln.

Die Protokolle sind fünf Jahre aufzubewahren.

Tabelle 11: Prüflast F und zulässige Durchbiegung $zul\, f_p$

Bauteil	Anlage A, Seite	Nennlänge [m]	Prüflast F [kN]	zulässige Durchbiegung $zul\, f_p$ [cm]
U-Rahmentafel Sperrholz	193	3,07 2,57 2,07 1,57	1,8 1,5 1,2 1,0	5,0 2,4 1,0 0,3

Andreas Schult
Referatsleiter

Beglaubigt
Gilow-Schiller

Deutsches Institut für Bautechnik DIBt

Bauteil gemäß Zulassung Z-8.1-16.2

PERALTA Donnergerüst 70S

Kennzeichnungsschlüssel Blitz Gerüst 70 Stahl

Anlage A,
Seite 1

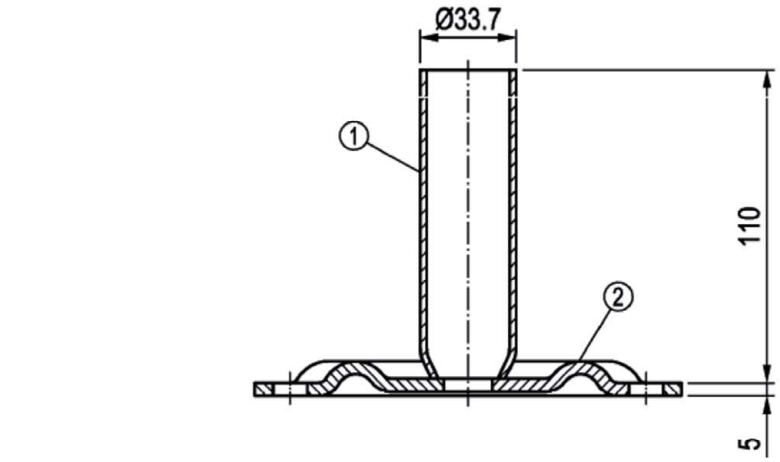

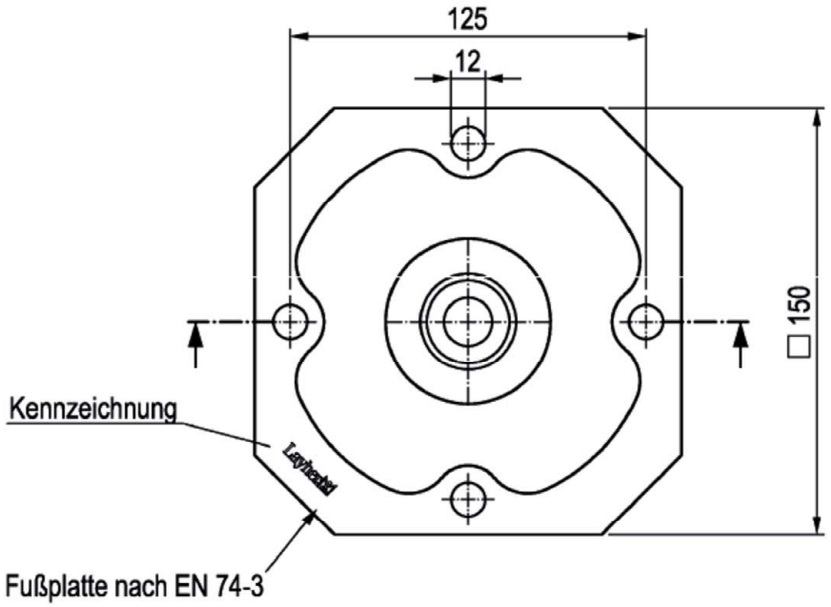

①	Rohr	Ø 33,7 x 2,25	EN 10219-1 - S235JRH
②	Fußplatte	□ 150 x 5	EN 10025-2 - S235JR

Gew. [kg]: 1,0

Bauteil gemäß Zulassung Z-8.1-16.2

PERALTA Donnergerüst 70S

Fußplatte

Anlage A, Seite 2

Deutsches Institut für Bautechnik DIBt

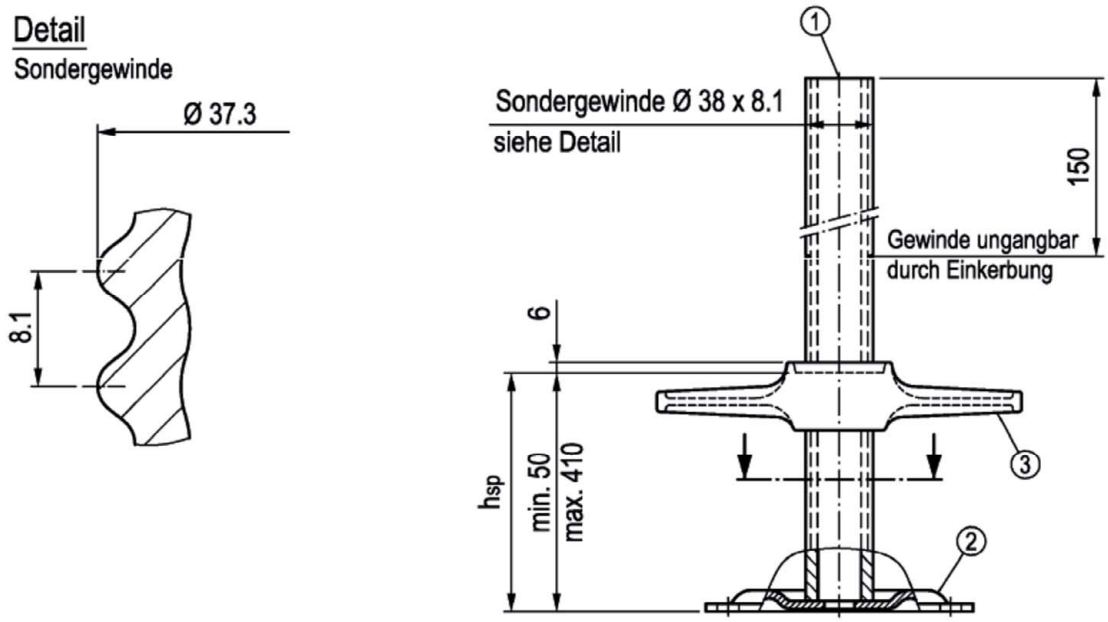

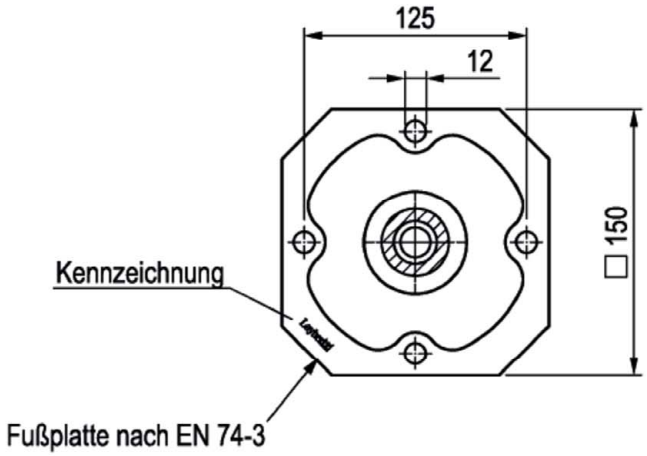

①	Rohr	Ø 38 x 4,5	EN 10210-1 - S235JRH
②	Fußplatte	□ 150 x 5	EN 10025-2 - S235JR
③	Spindelmutter	EN 1562 - EN-GJMW-400-5 | EN 1562 - EN-GJMB-450-6 EN 1563 - EN-GJS-400-15 | EN 10293 - GE240+N	

Gew. [kg]
3,6

Bauteil gemäß Zulassung Z-8.1-16.2

PERALTA Donnergerüst 70S

Fußspindel 60

Anlage A,
Seite 3

Deutsches Institut für Bautechnik DIBt

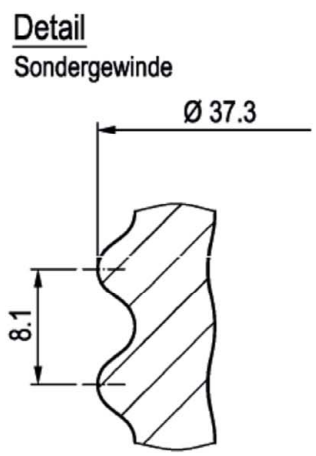

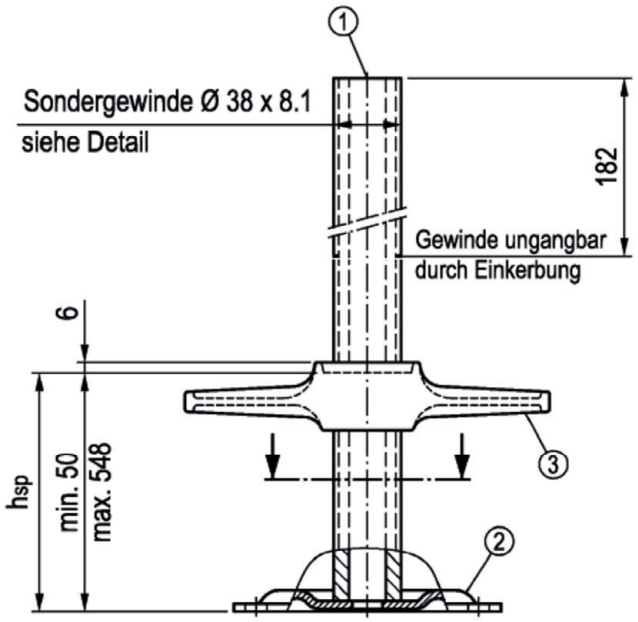

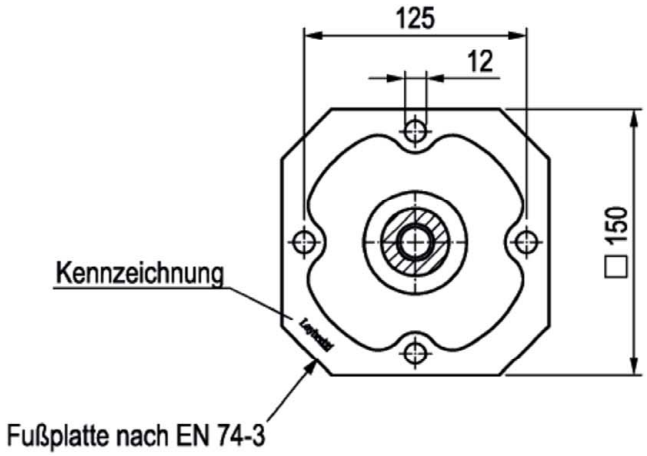

①	Rohr	Ø 36 x 6,3	EN 10210-1 - S235JRH
②	Fußplatte	□ 150 x 5	EN 10025-2 - S235JR
③	Spindelmutter	EN 1562 - EN-GJMW-400-5 | EN 1562 - EN-GJMB-450-6 EN 1563 - EN-GJS-400-15 | EN 10293 - GE240+N	

Gew. [kg]
4,9

Bauteil gemäß Zulassung Z-8.1-16.2

PERALTA Donnergerüst 70S

Fußspindel 80 verstärkt

Anlage A,
Seite 4

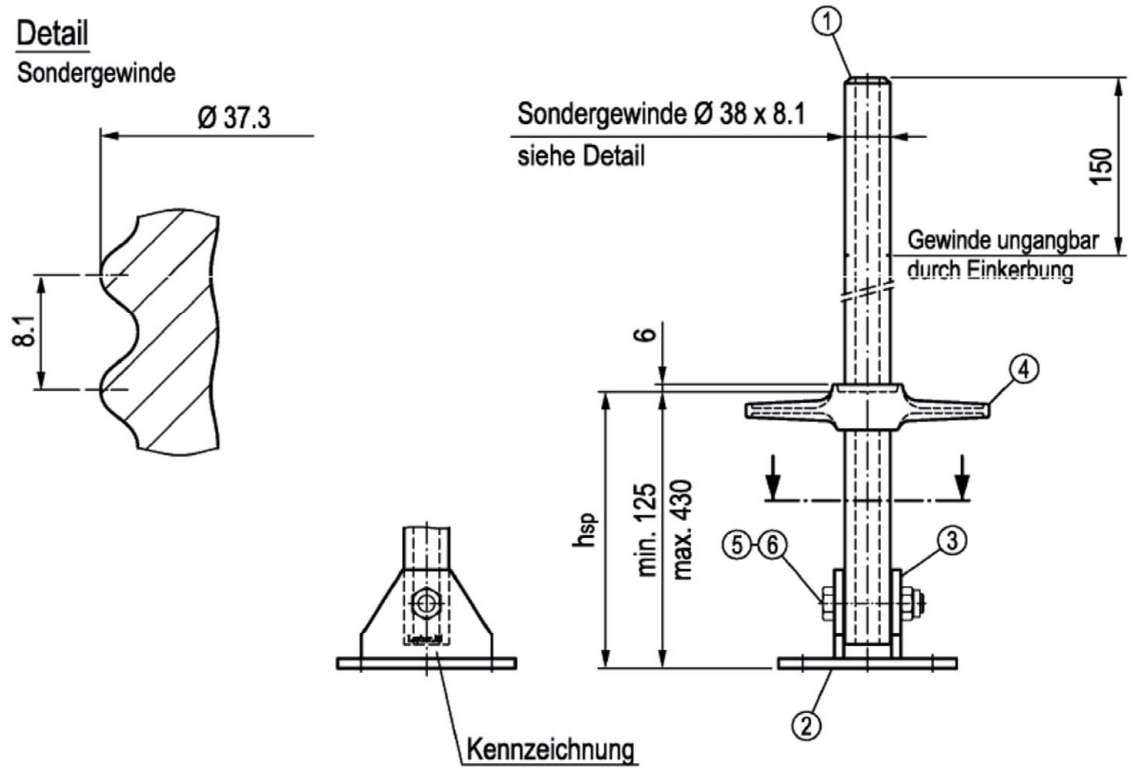

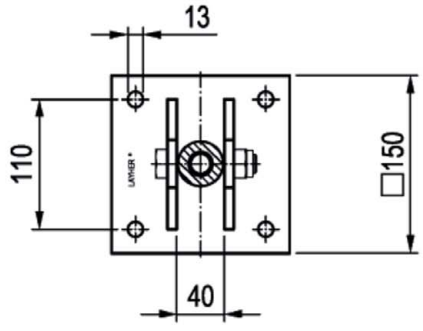

Achtung:
Fußplatte ist gegen Verrutschen zu sichern !

①	Rohr	Ø 36 x 6,3	EN 10210-1 - S235JRH
②	Fußplatte	□ 150 x 8	EN 10025-2 - S235JR
③	Stegblech	75 x 8 x 110	EN 10025-2 - S235JR
④	Spindelmutter	EN 1562 - EN-GJMW-400-5 | EN 1562 - EN-GJMB-450-6 EN 1563 - EN-GJS-400-15 | EN 10293 - GE240+N	
⑤	Sechskantschraube	ISO 4014 - M 16 x 75 - 8.8	
⑥	Sicherungsmutter	ISO 7042 - M 16 - 8	

Gew. [kg]
6,1

Bauteil gemäß Zulassung Z-8.1-16.2

PERALTA Donnergerüst 70S

Fußspindel 60 schwenkbar, verstärkt

Anlage A,
Seite 5

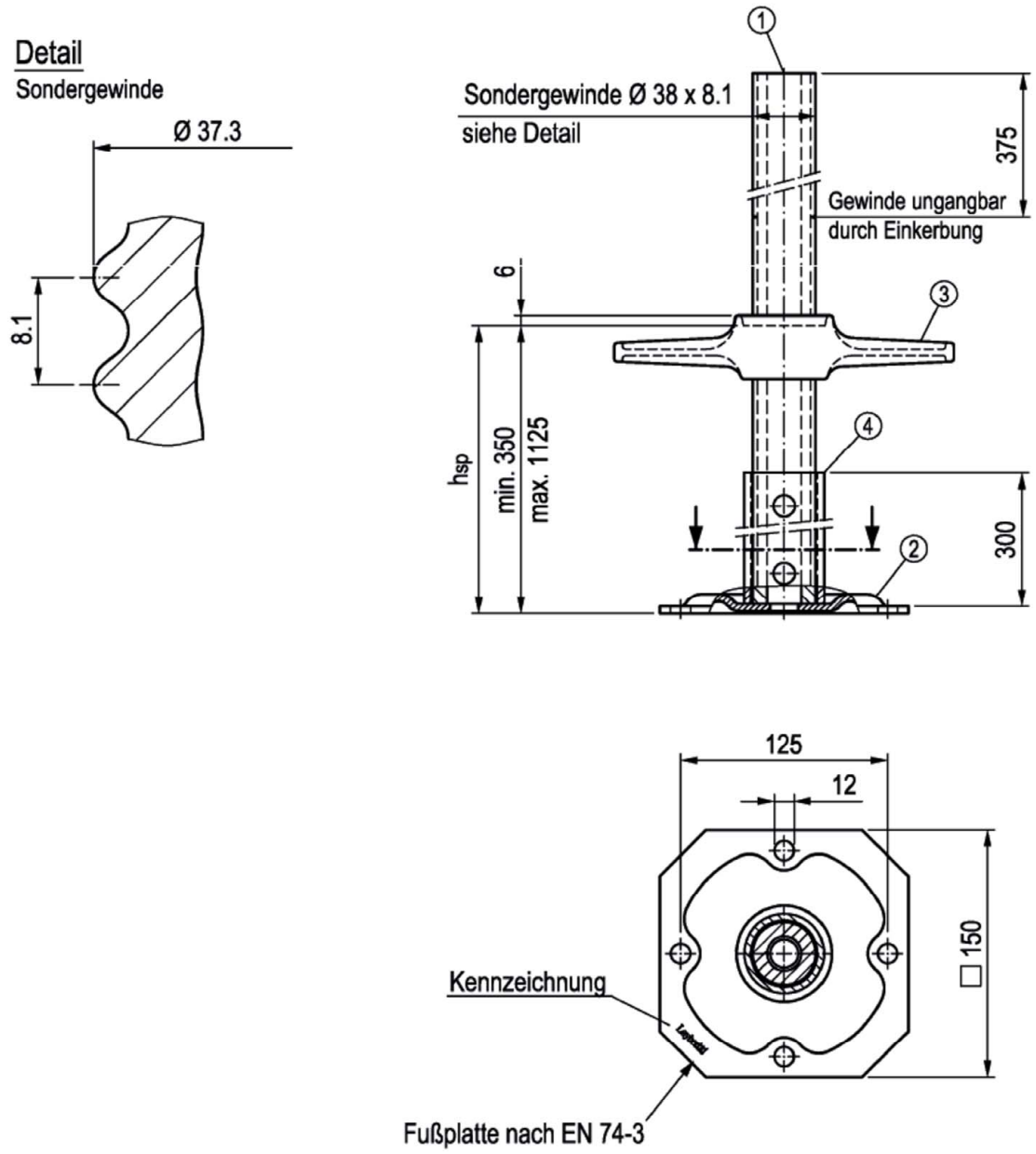

①	Rohr	Ø 36 x 6,3	EN 10210-1 - S235JRH
②	Fußplatte	□ 150 x 5	EN 10025-2 - S235JR
③	Spindelmutter	EN 1562 - EN-GJMW-400-5 | EN 1562 - EN-GJMB-450-6 EN 1563 - EN-GJS-400-15 | EN 10293 - GE240+N	
④	Rohr	Ø 48,3 x 4,0	EN 10219-1 - S235JRH

Gew. [kg]
10,0

Bauteil gemäß Zulassung Z-8.1-16.2

PERALTA Donnergerüst 70S

Fußspindel 150 verstärkt

Anlage A,
Seite 6

Deutsches Institut für Bautechnik DIBt

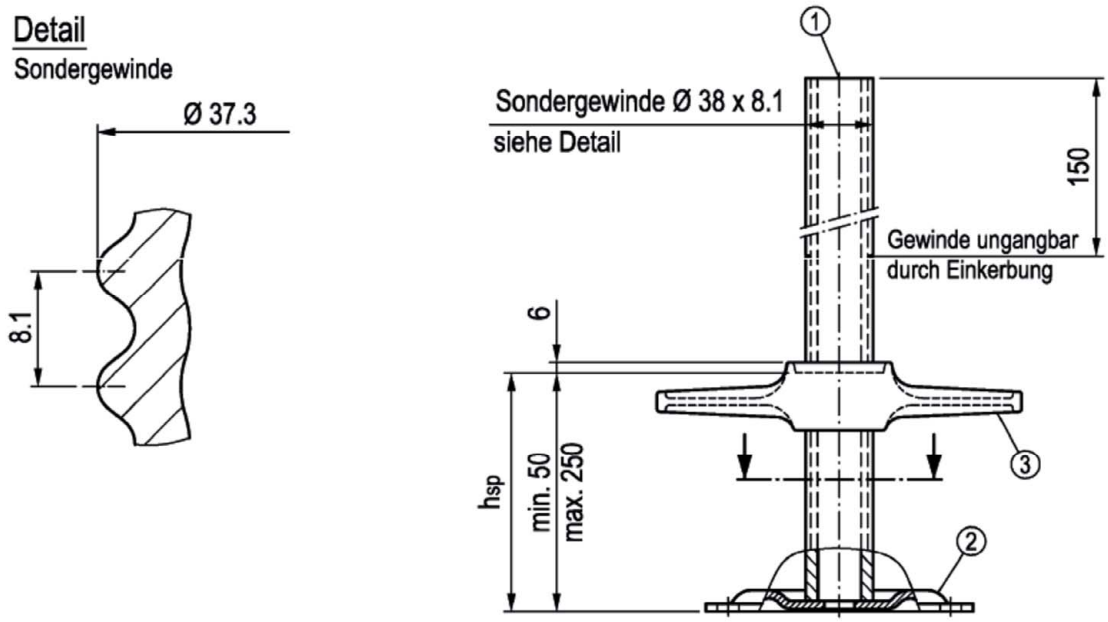

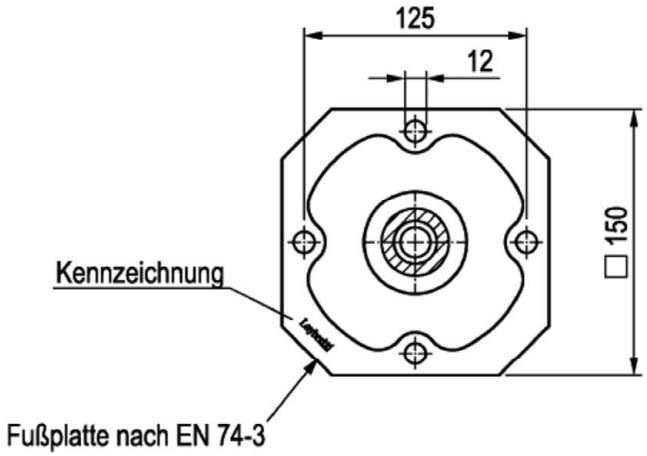

①	Rohr	Ø 38 x 4,5	EN 10210-1 - S235JRH
②	Fußplatte	□ 150 x 5	EN 10025-2 - S235JR
③	Spindelmutter	EN 1562 - EN-GJMW-400-5 | EN 1562 - EN-GJMB-450-6 EN 1563 - EN-GJS-400-15 | EN 10293 - GE240+N	

Gew. [kg]
2,9

Bauteil gemäß Zulassung Z-8.1-16.2

PERALTA Donnergerüst 70S

Fußspindel 40

Anlage A,
Seite 7

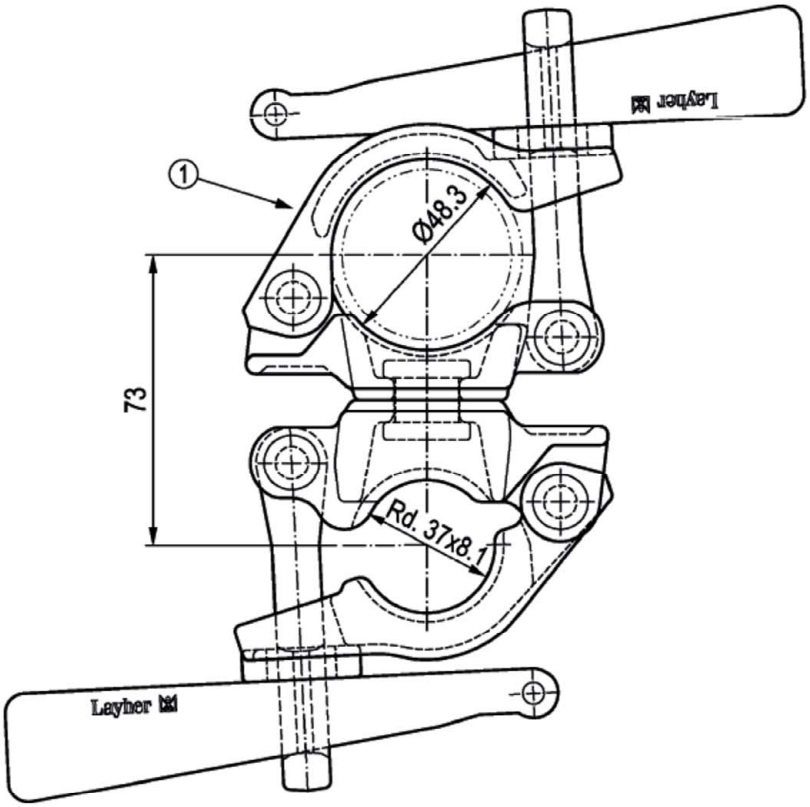

① Drehkupplung mit Keilverschluss Klasse A, EN 74-1

Gew. [kg]
1,8

Bauteil gemäß Zulassung Z-8.1-16.2

PERALTA Donnergerüst 70S

Keil-Spindeldrehkupplung

Anlage A, Seite 8

Produktion eingestellt, nur zur weiteren Verwendung

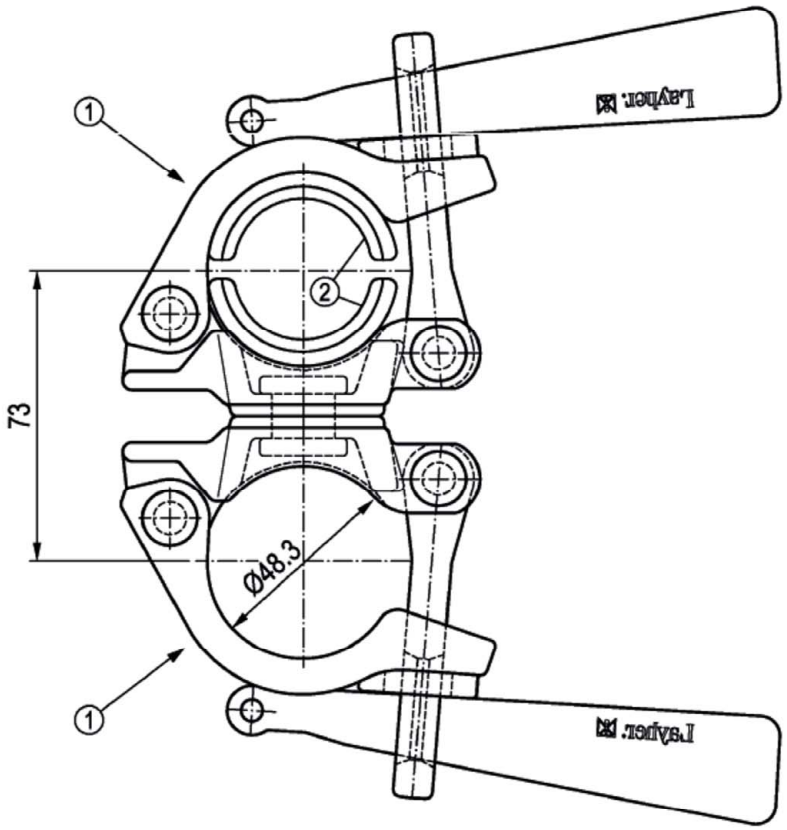

①	Drehkupplung mit Keilverschluss		EN 74
②	Gewindehalbschalen	Rd. 40 x 8,1	EN 1562 - GJMW-400-5 EN 10025-2 - S235JR

Gew. [kg]
1,8

Bauteil gemäß Zulassung Z-8.1-16.2

PERALTA Donnergerüst 70S

Keil-Spindeldrehkupplung (alte Ausführung)

Anlage A, Seite 9

Deutsches Institut für Bautechnik DIBt

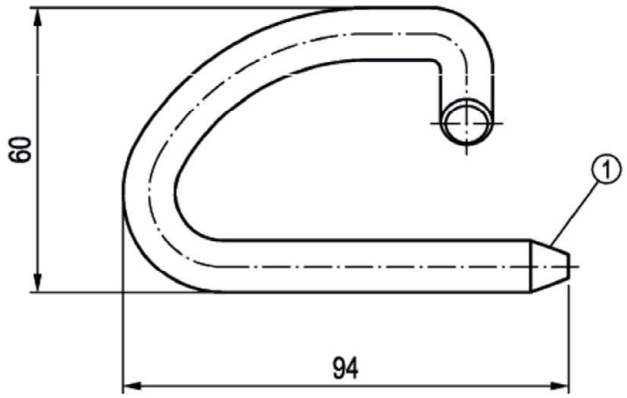

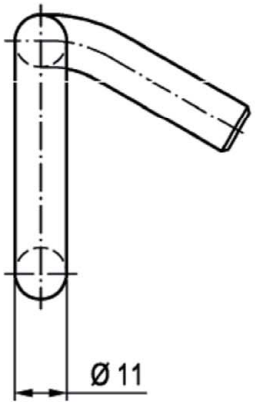

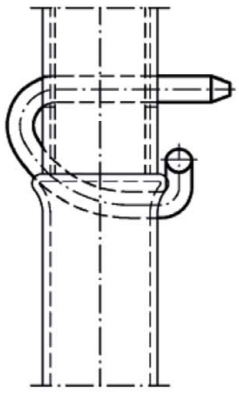

① Fallstecker	Ø 11	EN 10025-2 - S235JR pulverbeschichtet, rot	Gew. [kg] 0,2

Bauteil gemäß Zulassung Z-8.1-16.2

PERALTA Donnergerüst 70S

Fallstecker rot Ø 11 mm

Anlage A,
Seite 10

Deutsches Institut für Bautechnik DIBt

Produktion eingestellt, nur zur weiteren Verwendung

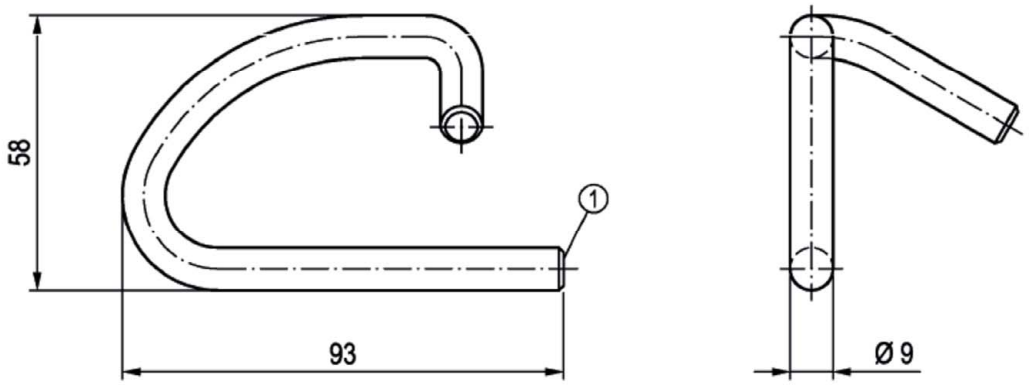

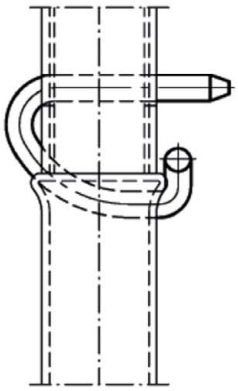

① Fallstecker Ø 9 EN 10025-2 - S235JR

Gew. [kg]
0,1

Bauteil gemäß Zulassung Z-8.1-16.2

PERALTA Donnergerüst 70S

Fallstecker Ø 9 mm

Anlage A, Seite 11

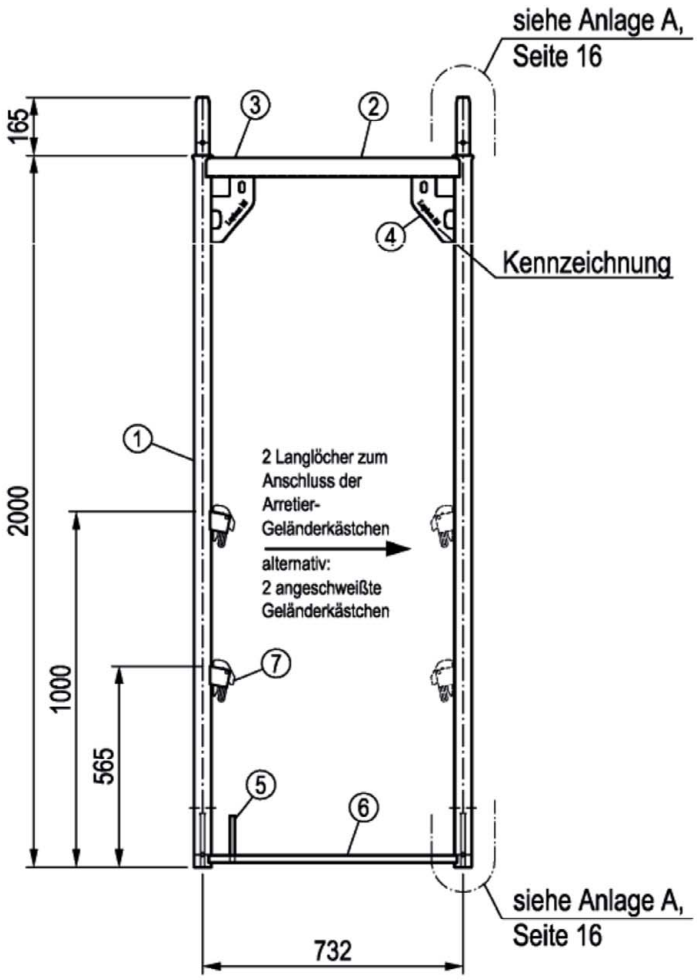

①	Rohr	Ø 48,3 x 2,7 (3,2)	EN 10219-1 - S235JRH $R_{eH} \geq 320$ N/mm²
②	U-Profil	49 x 53 x 2,5	EN 10025-2 - S235JR (siehe Anlage A, Seite 17, 18)
③	Bolzen		Stahl
④	Knotenblech LW		Stahl
⑤	Bordbrettbolzen		Stahl
⑥	Rechteckrohr	40 x 20 x 2	Stahl
⑦	Geländerkästchen		(siehe Anlage A, Seite 20)

Gew. [kg]
18,8

Detaillierte Informationen sind beim DIBt hinterlegt Bauteil gemäß Zulassung Z-8.1-16.2

PERALTA Donnergerüst 70S

St-Stellrahmen LW 2,00 x 0,73 m

Anlage A, Seite 12

Deutsches Institut für Bautechnik DIBt

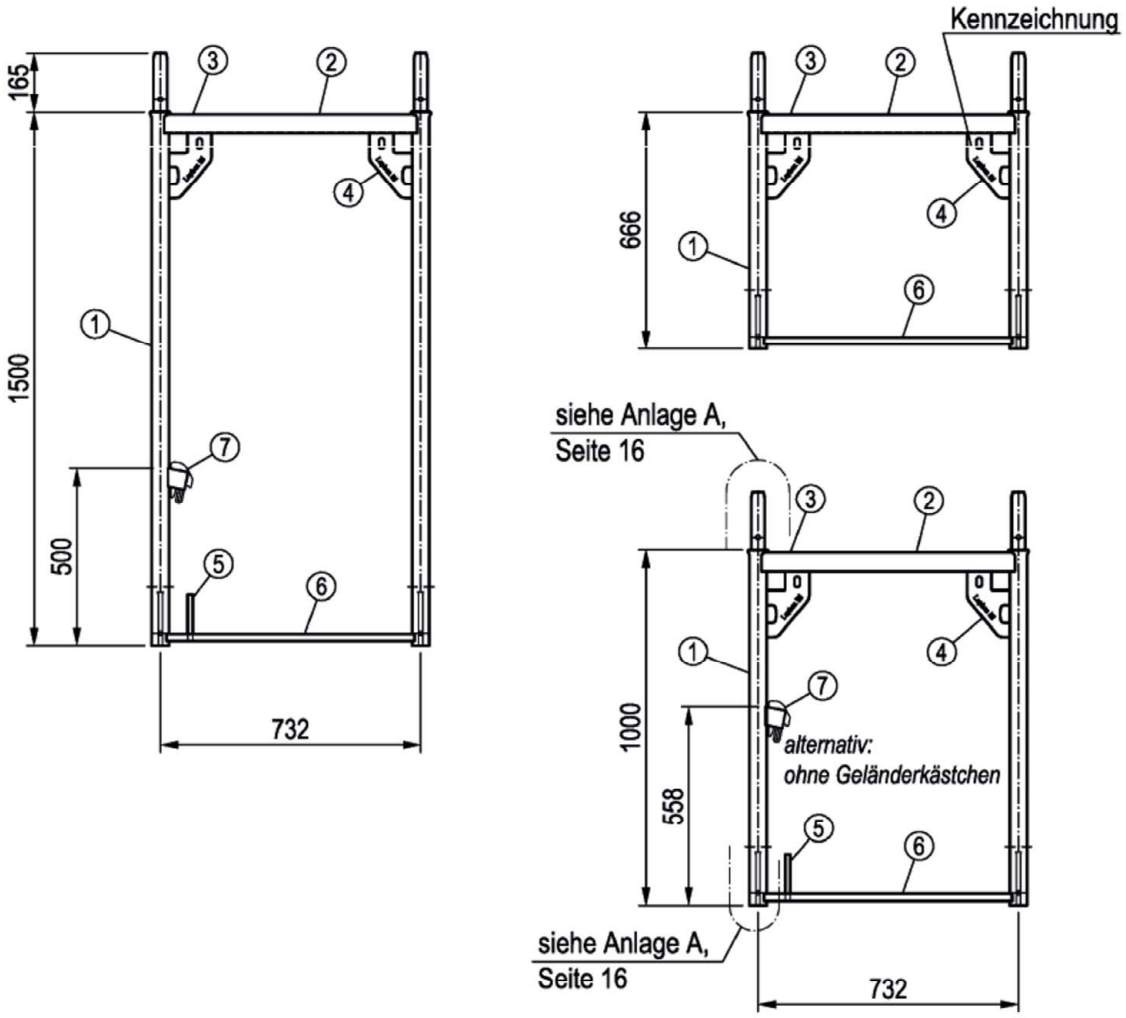

①	Rohr	Ø 48,3 x 2,7 (3,2)	EN 10219-1 - S235JRH $R_{eH} \geq 320$ N/mm²
②	U-Profil	49 x 53 x 2,5	EN 10025-2 - S235JR (siehe Anlage A, Seite 17, 18)
③	Bolzen		Stahl
④	Knotenblech LW		Stahl
⑤	Bordbrettbolzen		Stahl
⑥	Rechteckrohr	40 x 20 x 2	Stahl
⑦	Geländerkästchen		(siehe Anlage A, Seite 20)

Abm. [m]	Gew. [kg]
0,66	9,3
1,00	11,9
1,50	15,8

Detaillierte Informationen sind beim DIBt hinterlegt Bauteil gemäß Zulassung Z-8.1-16.2

PERALTA Donnergerüst 70S

St-Stellrahmen LW 1,50 - 1,00 - 0,66 x 0,73 m (Ausgleichsrahmen)

Anlage A, Seite 13

Deutsches Institut für Bautechnik DIBt

Produktion eingestellt, nur zur weiteren Verwendung

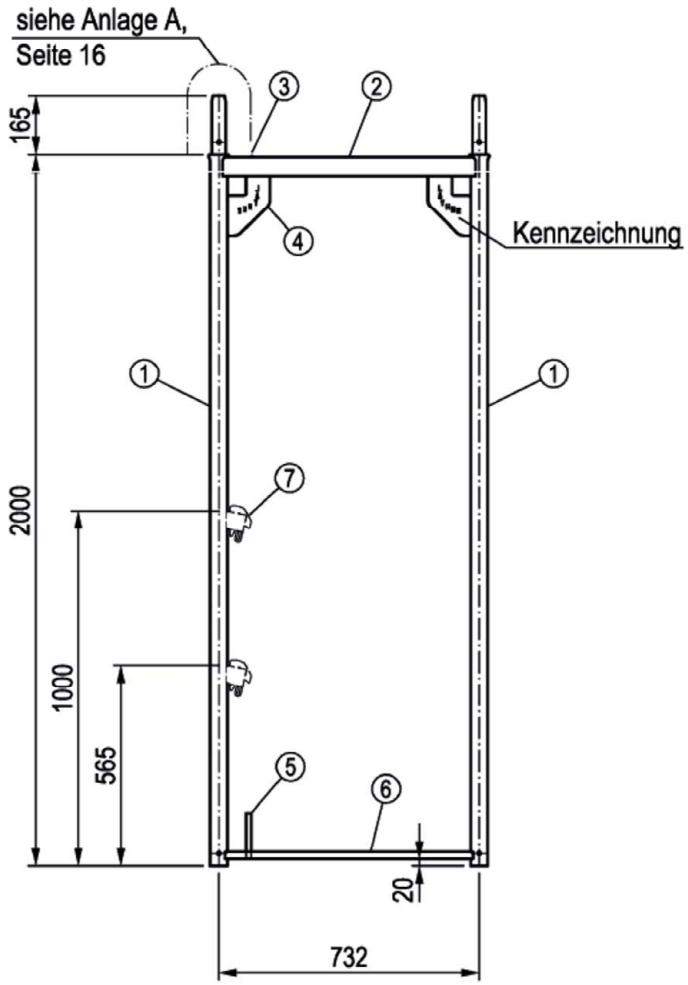

①	Rohr	Ø 48,3 x 3,2	EN 10219-1 - S235JRH $R_{eH} \geq 320$ N/mm²
②	U-Profil	49 x 53 x 2,5	EN 10025-2 - S235JR (siehe Anlage A, Seite 18)
③	Bolzen		Stahl
④	Knotenblech 170		Stahl
⑤	Bordbrettbolzen		Stahl
⑥	Rechteckrohr	40 x 20 x 2	EN 10025-2 - S235JR $R_{eH} \geq 320$ N/mm²
			EN 10305-5 - E260 $R_{eH} \geq 320$ N/mm² | $R_m \geq 360$ N/mm²
⑦	Geländerkästchen		(siehe Anlage A, Seite 20)

Gew. [kg]
21,3

Bauteil gemäß Zulassung Z-8.1-16.2

PERALTA Donnergerüst 70S

St-Stellrahmen 2,00 x 0,73 m (alte Ausführung)

Anlage A, Seite 14

Deutsches Institut für Bautechnik DIBt

Produktion eingestellt, nur zur weiteren Verwendung

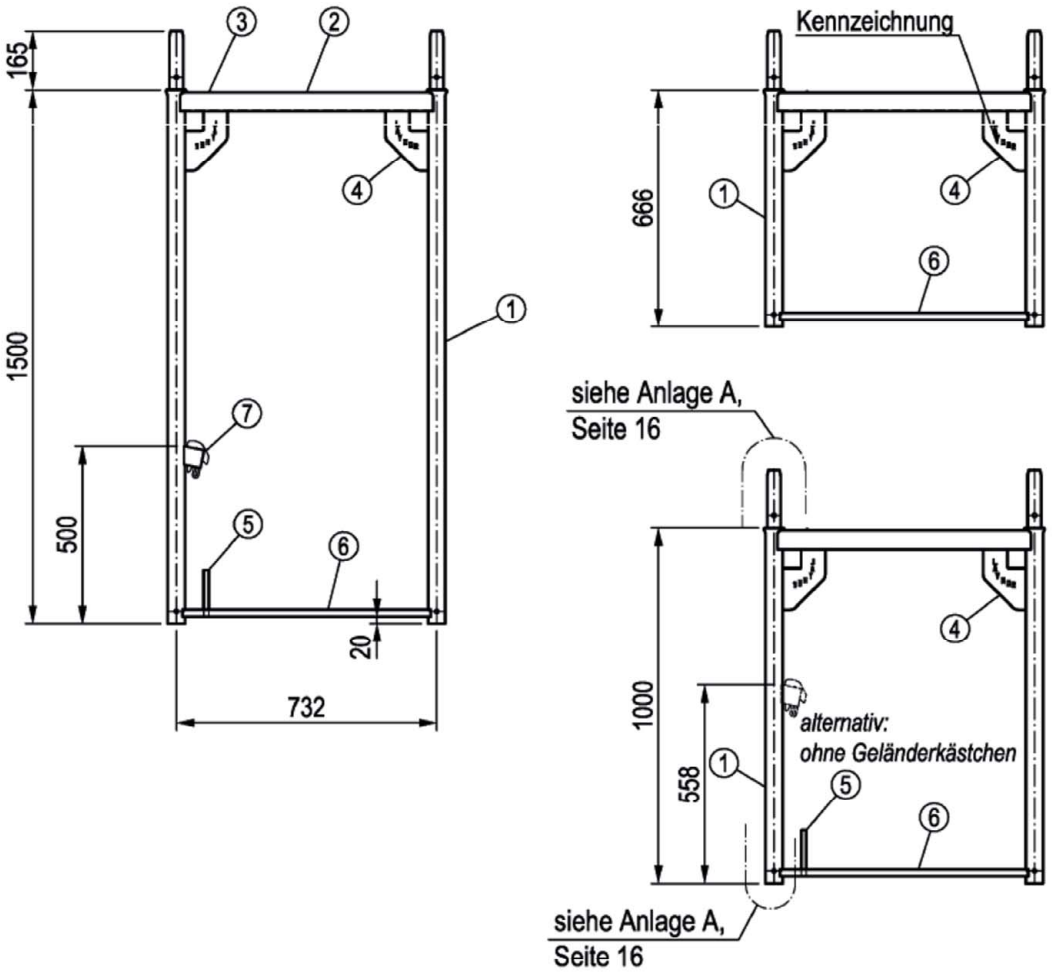

①	Rohr	Ø 48,3 x 3,2	EN 10219-1 - S235JRH $R_{eH} \geq 320$ N/mm²
②	U-Profil	49 x 53 x 2,5	EN 10025-2 - S235JR (siehe Anlage A, Seite 18)
③	Bolzen		Stahl
④	Knotenblech 170		Stahl
⑤	Bordbrettbolzen		Stahl
⑥	Rechteckrohr	40 x 20 x 2	EN 10025-2 - S235JR $R_{eH} \geq 320$ N/mm²
			EN 10305-5 - E260 $R_{eH} \geq 320$ N/mm² | $R_m \geq 360$ N/mm²
⑦	Geländerkästchen		(siehe Anlage A, Seite 20)

Abm. [m]	Gew. [kg]
0,66	10,4
1,00	12,8
1,50	17,7

Bauteil gemäß Zulassung Z-8.1-16.2

PERALTA Donnergerüst 70S

St-Stellrahmen 1,50 - 1,00 - 0,66 x 0,73 m (alte Ausführung)

Anlage A, Seite 15

Deutsches Institut für Bautechnik DIBt

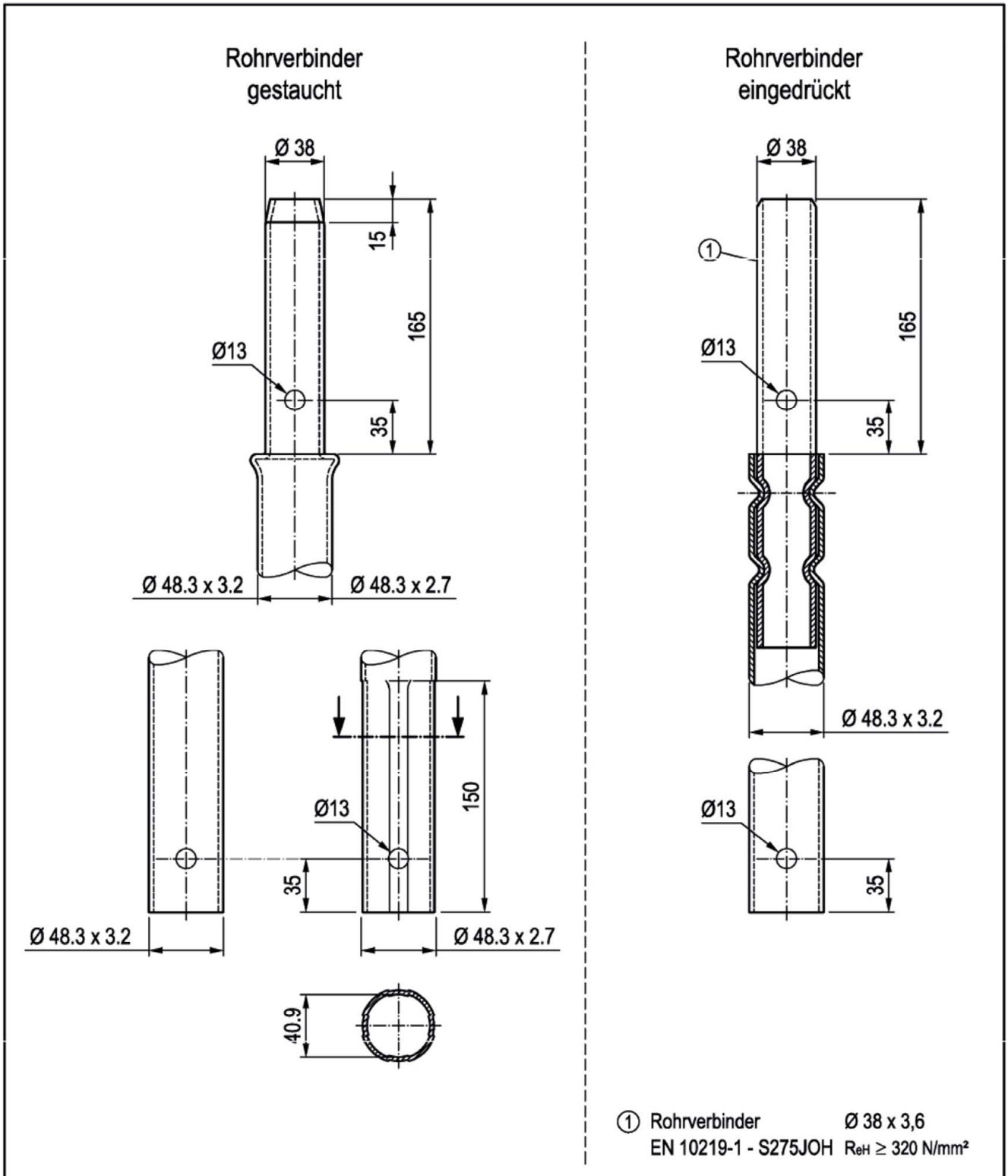

Detaillierte Informationen sind beim DIBt hinterlegt Bauteil gemäß Zulassung Z-8.1-16.2

PERALTA Donnergerüst 70S

Detail: Rohrverbinder gestaucht / eingedrückt

Anlage A, Seite 16

Deutsches Institut für Bautechnik DIBt

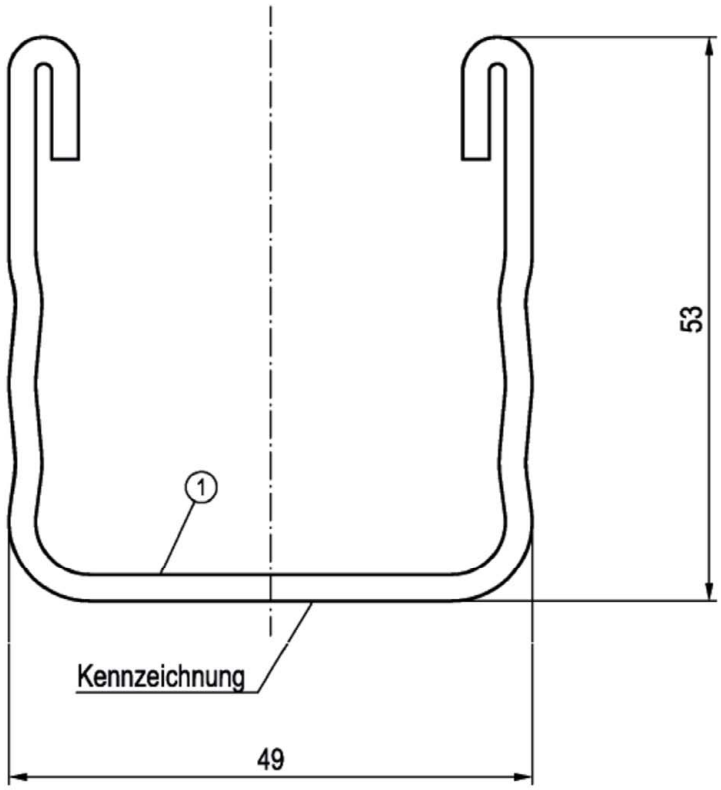

① U-Profil 49 x 53 x 2,5 Werkstoff siehe Bauteilzeichnungen

Detaillierte Informationen sind beim DIBt hinterlegt Bauteil gemäß Zulassung Z-8.1-16.2 Herstellung ab Dez. 2010

PERALTA Donnergerüst 70S

Detail: U-Profil 53 T10

Anlage A,
Seite 17

Deutsches Institut für Bautechnik DIBt

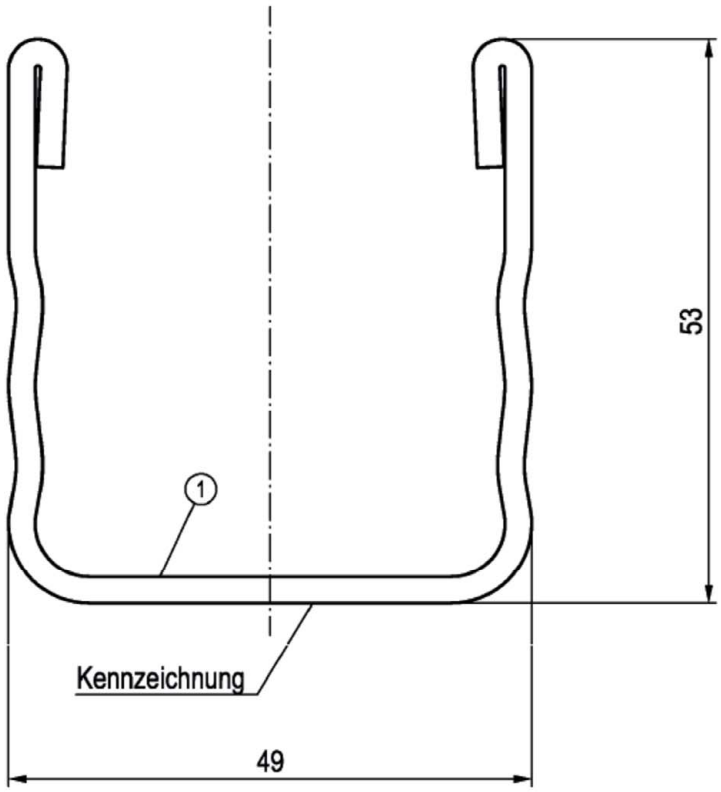

① U-Profil 49 x 53 x 2,5 Werkstoff siehe Bauteilzeichnungen

Bauteil gemäß Zulassung Z-8.1-16.2

Herstellung bis Nov. 2010

PERALTA Donnergerüst 70S

Detail: U-Profil 53

Anlage A,
Seite 18

Deutsches Institut für Bautechnik DIBt

nach Z-8.1-840

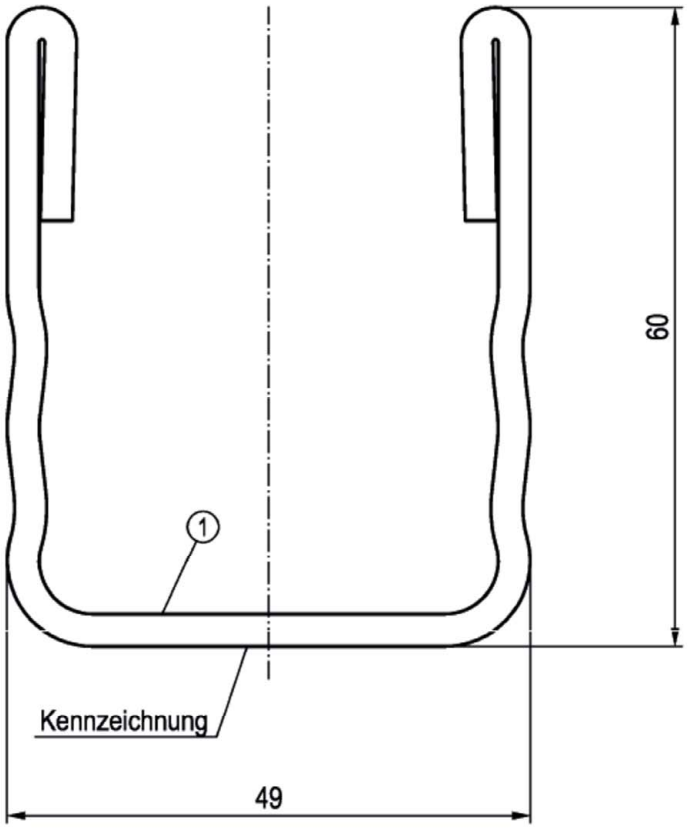

① U-Profil 49 x 60 x 3 EN 10025-2 - S235JR $R_{eH} \geq 320$ N/mm²

Bauteil gemäß Zulassung Z-8.1-16.2

PERALTA Donnergerüst 70S

Detail: U-Profil 60

Anlage A,
Seite 19

Deutsches Institut für Bautechnik DIBt

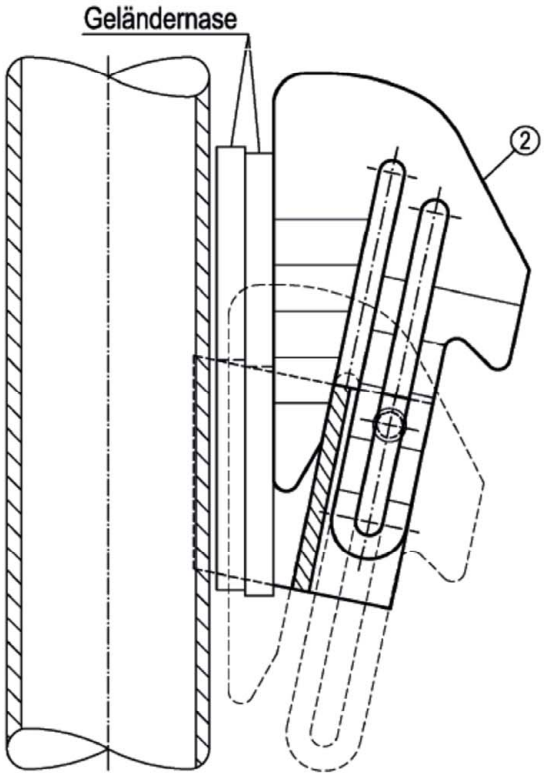

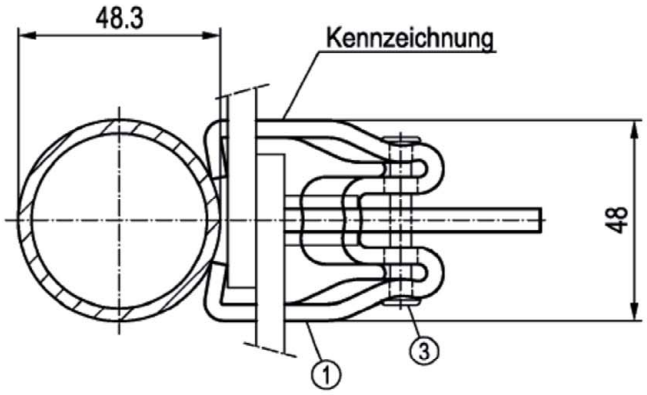

①	Kästchen	Stahl
②	Keil	Stahl
③	Blindniet	ISO 15979 - St/St

Bauteil gemäß Zulassung Z-8.1-16.2

PERALTA Donnergerüst 70S

Detail: Geländerkästchenbefestigung Stahl

Anlage A,
Seite 20

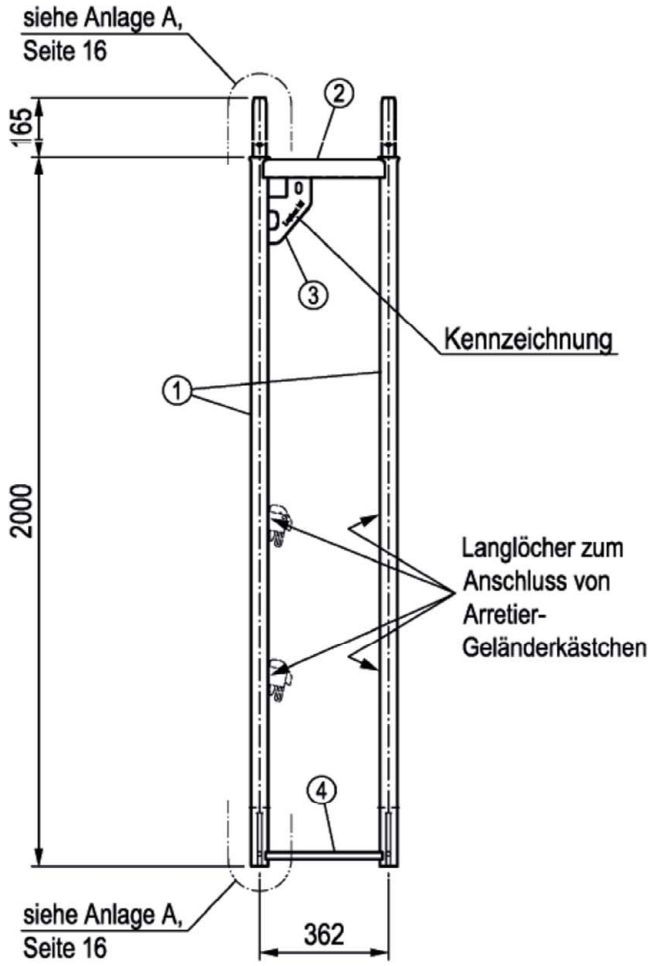

①	Rohr	Ø 48,3 x 2,7	EN 10219-1 - S235JRH $R_{eH} \geq 320$ N/mm²
②	U-Profil	49 x 53 x 2,5	EN 10025-2 - S235JR (siehe Anlage A, Seite 17, 18)
③	Knotenblech LW		Stahl
④	Rechteckrohr	40 x 20 x 2	EN 10305-5 - E260 $R_{eH} \geq 320$ N/mm² | $R_m \geq 360$ N/mm²

Gew. [kg]
18,3

Bauteil gemäß Zulassung Z-8.1-16.2

PERALTA Donnergerüst 70S

St-Stellrahmen LW 2,00 x 0,36 m

Anlage A, Seite 21

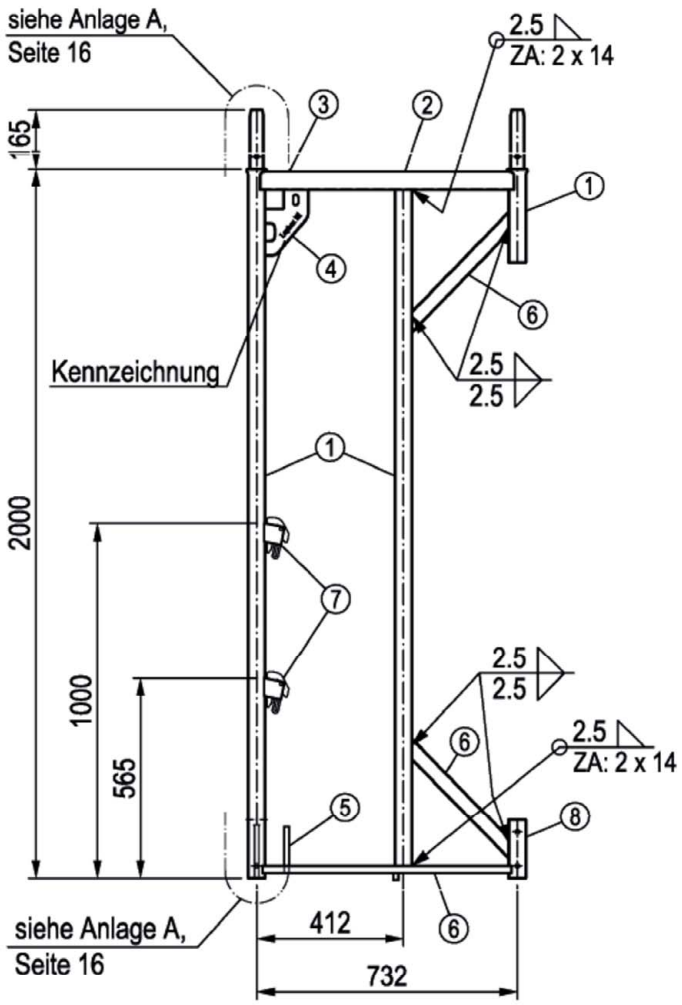

①	Rohr	Ø 48,3 x 2,7	EN 10219-1 - S235JRH $R_{eH} \geq 320$ N/mm²
②	U-Profil	49 x 53 x 2,5	EN 10025-2 - S235JR (siehe Anlage A, Seite 17, 18)
③	Bolzen		Stahl
④	Knotenblech LW		Stahl
⑤	Bordbrettbolzen	Ø 14 x 130	Stahl
⑥	Rechteckrohr	40 x 20 x 2	EN 10305-5 - E260 $R_{eH} \geq 320$ N/mm² | $R_m \geq 360$ N/mm²
⑦	Geländerkästchen		(siehe Anlage A, Seite 20)
⑧	Rohr	Ø 48,3 x 3,2	EN 10219-1 - S235JRH $R_{eH} \geq 320$ N/mm²

Gew. [kg]
22,7

Bauteil gemäß Zulassung Z-8.1-16.2

PERALTA Donnergerüst 70S

St-Stellrahmen LW 2,00 m für Brüstung

Anlage A, Seite 22

Deutsches Institut für Bautechnik DIBt

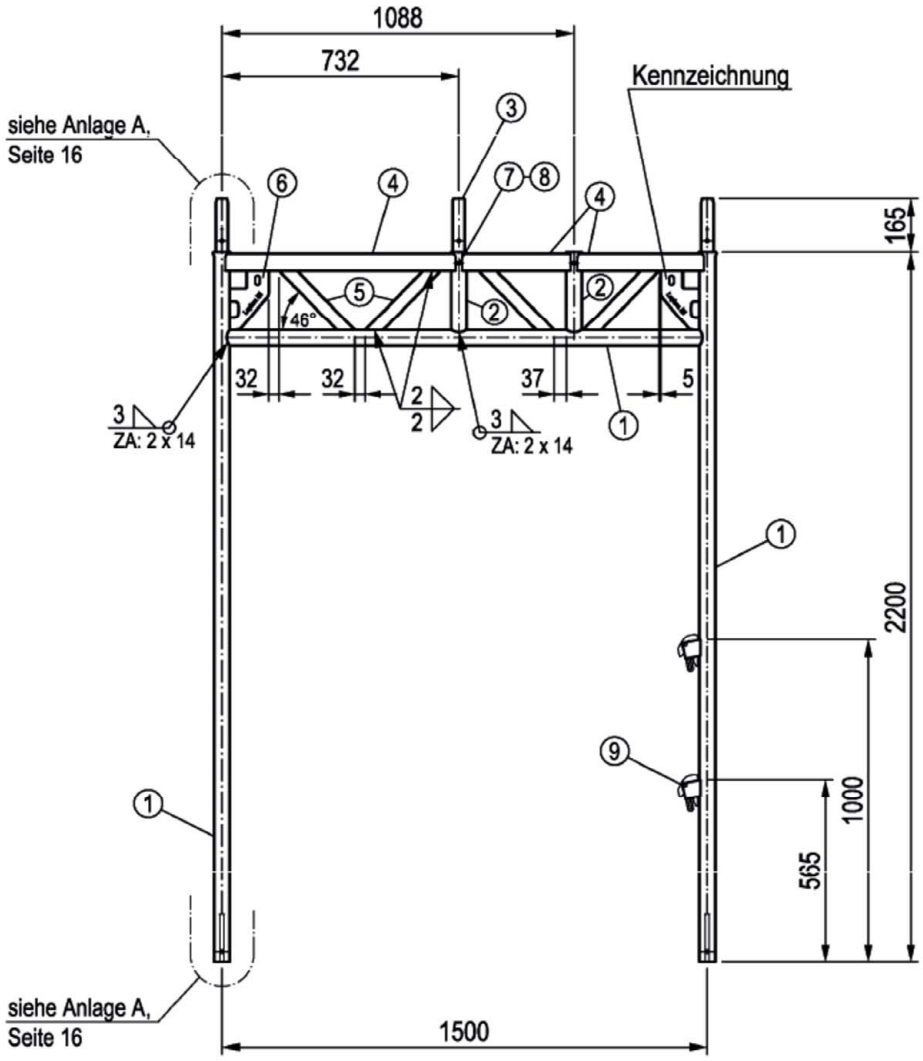

①	Rohr	Ø 48,3 x 2,7	EN 10219-1 - S460MH
②	Rohr	Ø 48,3 x 3,2	EN 10219-1 - S235JRH $R_{eH} \geq 320$ N/mm²
③	Rohrverbinder	Ø 38 x 3,6 x 255	EN 10219-1 - S275J0H $R_{eH} \geq 320$ N/mm²
④	U-Profil	49 x 53 x 2,5	EN 10149-2 - S460MC (siehe Anlage A, Seite 17)
⑤	Rechteckrohr	40 x 20 x 2	EN 10305-5 - E260 $R_{eH} \geq 320$ N/mm² | $R_m \geq 360$ N/mm²
⑥	Knotenblech LW		Stahl
⑦	Sechskantschraube	ISO 4014 - M 10 x 60 - 8.8	
⑧	Sicherungsmutter	ISO 4032 - M 10 - 8	
⑨	Geländerkästchen		(siehe Anlage A, Seite 20)

Gew. [kg]: 31,2

Bauteil gemäß Zulassung Z-8.1-16.2

PERALTA Donnergerüst 70S

Durchgangsrahmen LW 2,20 x 1,50 m

Anlage A, Seite 23

Produktion eingestellt, nur zur weiteren Verwendung

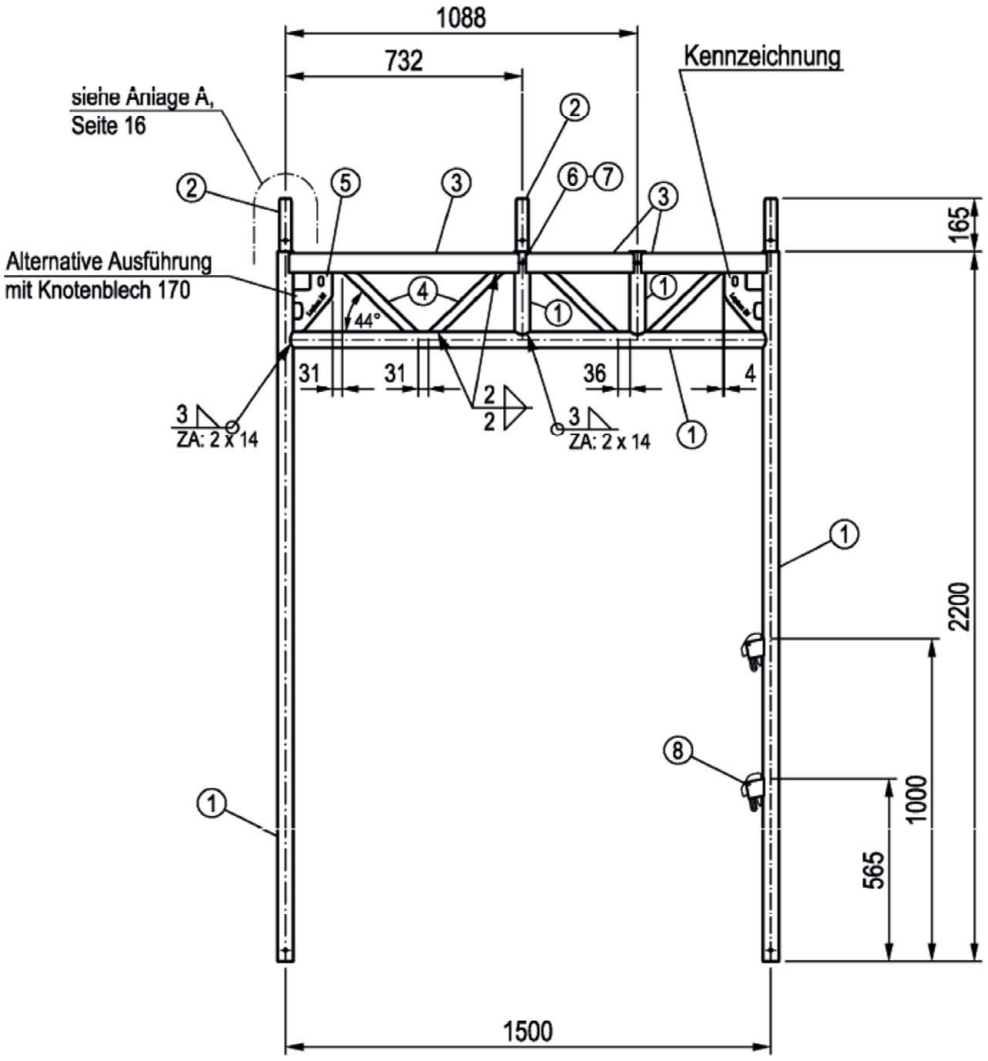

①	Rohr	Ø 48,3 x 3,2	EN 10219-1 - S235JRH $R_{eH} \geq 320$ N/mm²
②	Rohrverbinder	Ø 38 x 3,6	EN 10219-1 - S275JOH $R_{eH} \geq 320$ N/mm²
③	U-Profil	49 x 60 x 3	(siehe Anlage A, Seite 19)
④	Rechteckrohr	30 x 20 x 2	EN 10305-5 - E260 $R_m \geq 360$ N/mm²
⑤	Knotenblech LW		Stahl
	(Knotenblech 170	Herstellung bis ca. 2001)	
⑥	Sechskantschraube	ISO 4014 - M 10 x 60 - 8.8	
⑦	Sicherungsmutter	ISO 4032 - M 10 - 8	
⑧	Geländerkästchen		(siehe Anlage A, Seite 20)

Bauteil gemäß Zulassung Z-8.1-16.2

Gew. [kg]
35,4

PERALTA Donnergerüst 70S

Durchgangsrahmen 2,20 x 1,50 m

Anlage A, Seite 24

Deutsches Institut für Bautechnik DIBt

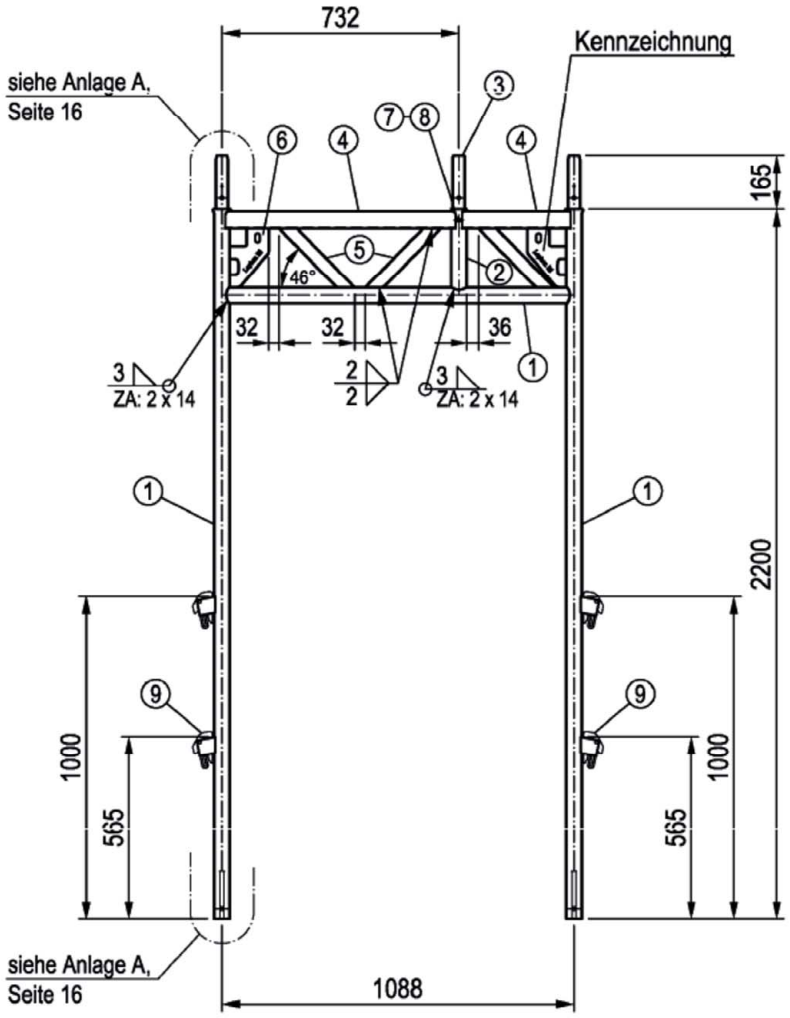

①	Rohr	Ø 48,3 x 2,7	EN 10219-1 - S460MH
②	Rohr	Ø 48,3 x 3,2	EN 10219-1 - S235JRH $R_{eH} \geq 320$ N/mm²
③	Rohrverbinder	Ø 38 x 3,6 x 255	EN 10219-1 - S275J0H $R_{eH} \geq 320$ N/mm²
④	U-Profil	49 x 53 x 2,5	EN 10149-2 - S460MC (siehe Anlage A, Seite 17)
⑤	Rechteckrohr	40 x 20 x 2	EN 10305-5 - E260 $R_{eH} \geq 320$ N/mm² | $R_m \geq 360$ N/mm²
⑥	Knotenblech LW		Stahl
⑦	Sechskantschraube	ISO 4014 - M 10 x 60 - 8.8	
⑧	Sicherungsmutter	ISO 4032 - M 10 - 8	
⑨	Geländerkästchen		(siehe Anlage A, Seite 20)

Gew. [kg]
28,4

Bauteil gemäß Zulassung Z-8.1-16.2

PERALTA Donnergerüst 70S

Durchgangsrahmen LW 2,20 x 1,09 m

Anlage A, Seite 25

Deutsches Institut für Bautechnik DIBt

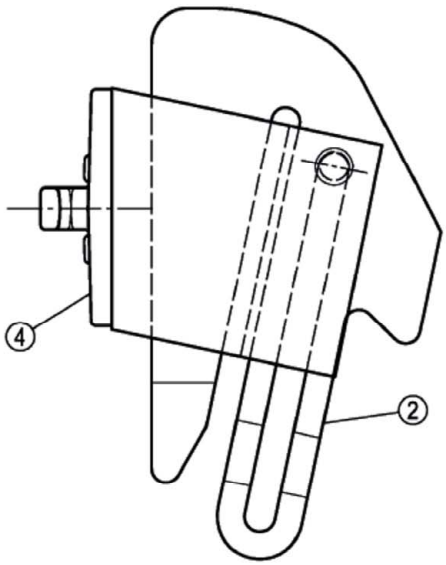

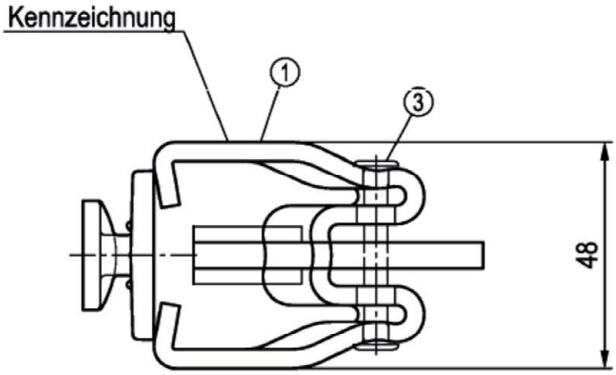

①	Kästchen	Stahl
②	Keil	Stahl
③	Blindniet	ISO 15979 - St / St
④	Arretierplatte	Stahl

Bauteil gemäß Zulassung Z-8.1-16.2

Gew. [kg]
0,5

PERALTA Donnergerüst 70S

Arretier - Geländerkästchen

Anlage A,
Seite 26

Deutsches Institut für Bautechnik DIBt

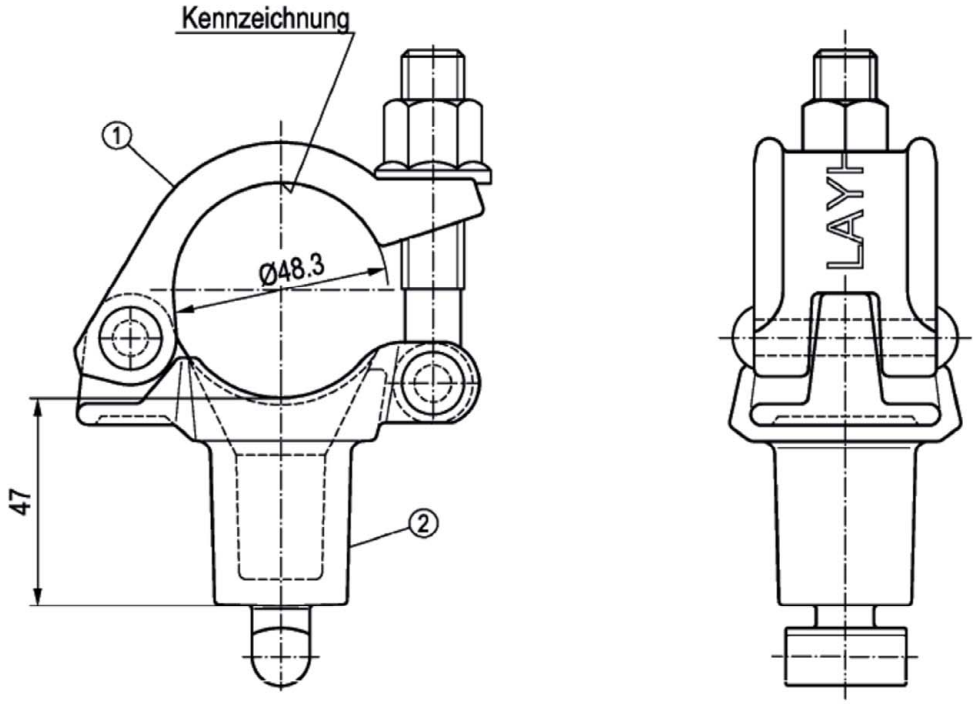

①	Halbkupplung mit Schraubverschluss	gem. Zulassung Z-8.331-882
②	Sattelstück-Knotenblechkupplung	EN 1562 - GJMW-450-7 EN 1562 - GJMB-450-6

Bauteil gemäß Zulassung Z-8.1-16.2

Gew. [kg]
0,9

PERALTA Donnergerüst 70S

Knotenblechkupplung

Anlage A,
Seite 27

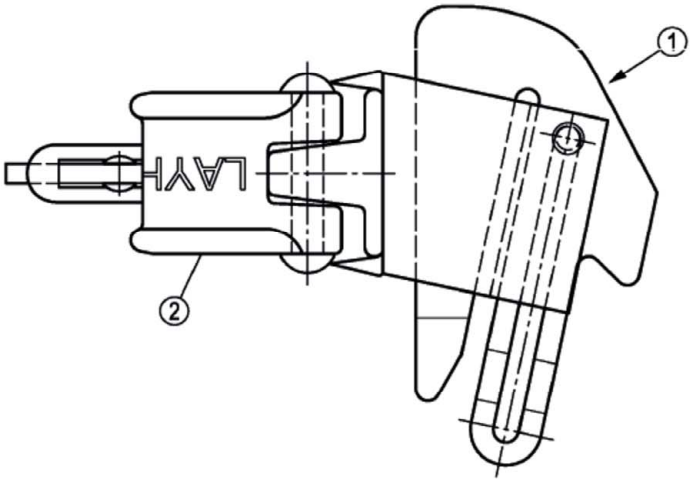

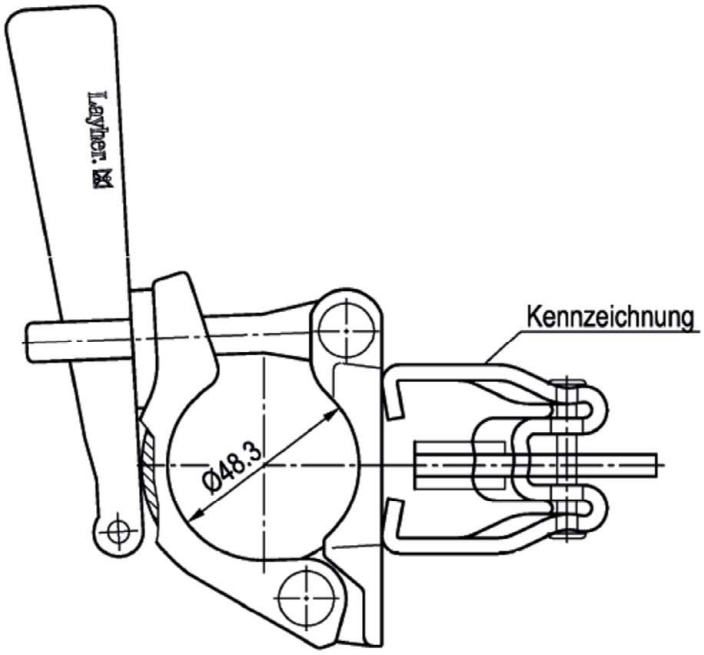

① Geländerkästchen (siehe Anlage A, Seite 20)
② Halbkupplung mit Keilverschluss gem. Zulassung Z-8.331-882

Gew. [kg]
1,3

Bauteil gemäß Zulassung Z-8.1-16.2

PERALTA Donnergerüst 70S

Geländerkupplung mit Kästchen

Anlage A, Seite 28

Deutsches Institut für Bautechnik DIBt

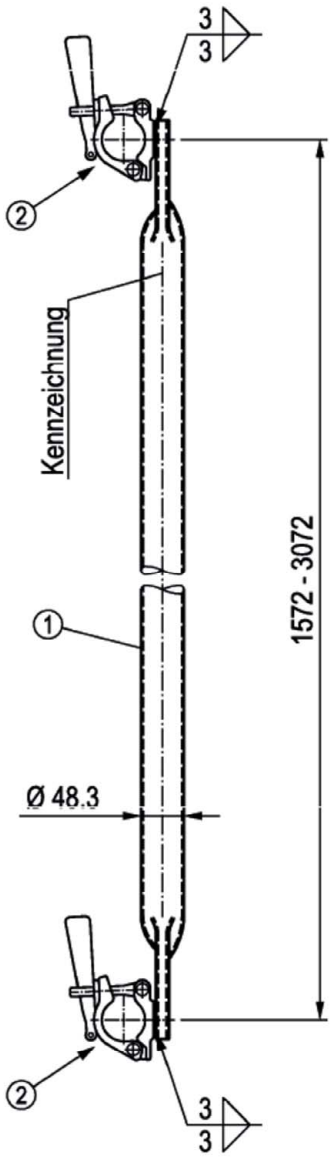

①	Rohr	Ø 48,3 x 2,7	EN 10219-1 - S460MH
	Rohr	Ø 48,3 x 3,2	EN 10219-1 - S235JRH $R_{eH} \geq 320$ N/mm²
②	Halbkupplung mit Keilverschluss		gem. Zulassung Z-8.331-882

Abm. [m]	Gew. [kg]
1,57	5,3
2,07	6,9
2,57	8,6
3,07	10,4

Bauteil gemäß Zulassung Z-8.1-16.2

PERALTA Donnergerüst 70S

Horizontalstrebe 1,57 - 3,07 m

Anlage A,
Seite 29

Deutsches Institut für Bautechnik DIBt

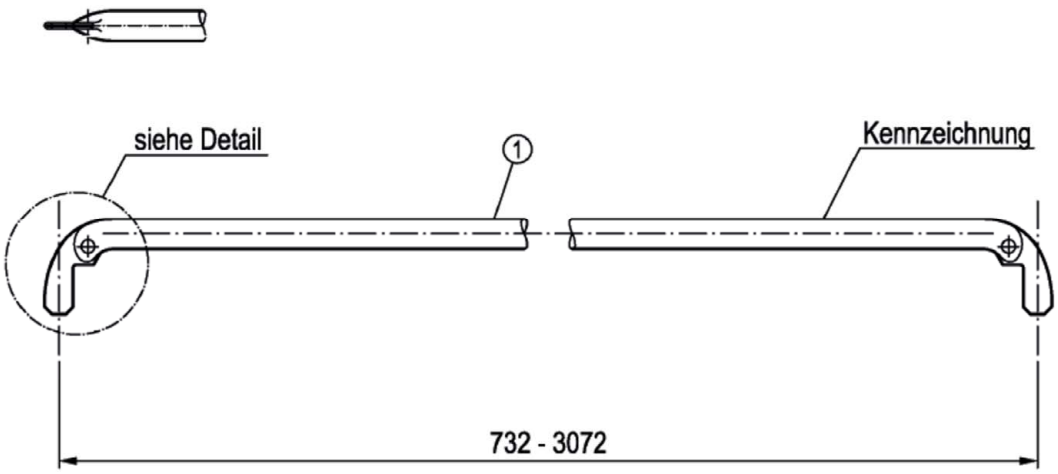

Detail

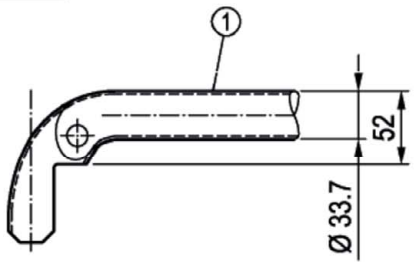

Detail
alternativ

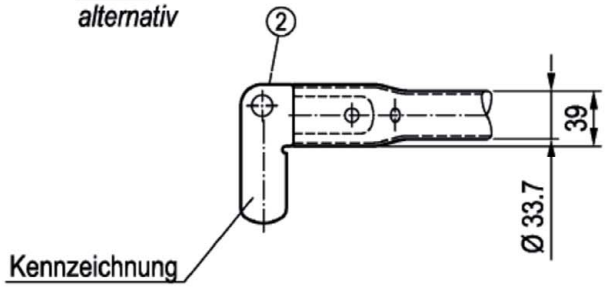

① Rohr	Ø 33,7 x 2,25	EN 10219-1 - S235JRH
alternativ:		
② Geländernase	t = 6	EN 10025-2 - S235JR

Abm. [m]	Gew. [kg]
0,73	1,6
1,09	2,0
1,57	2,9
2,07	3,8
2,57	4,7
3,07	5,6

Bauteil gemäß Zulassung Z-8.1-16.2

PERALTA Donnergerüst 70S

Geländer 0,73 - 3,07 m

Anlage A,
Seite 30

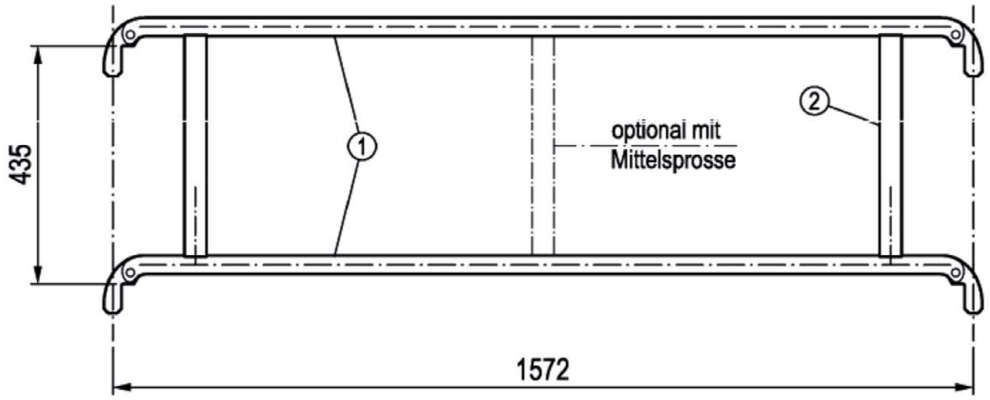

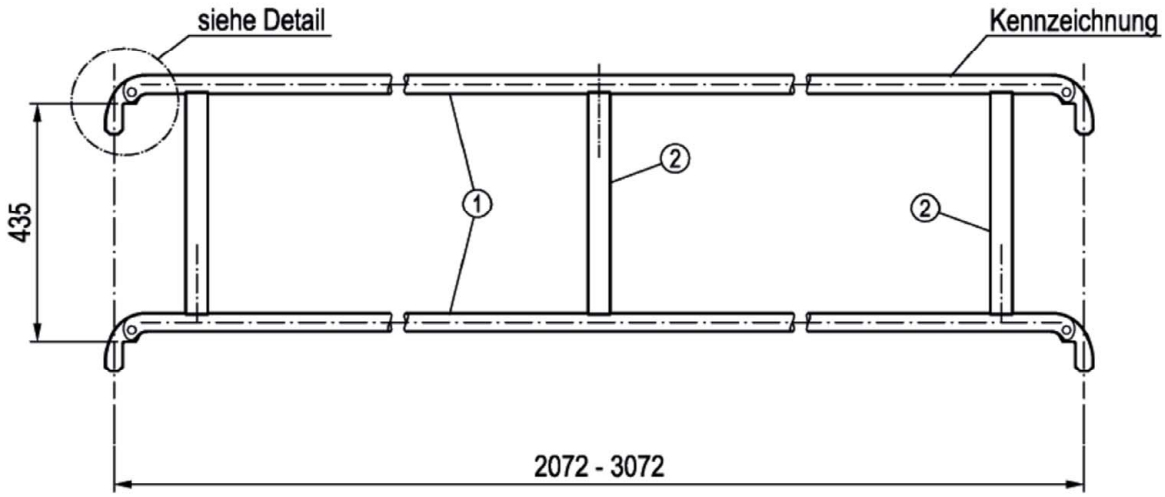

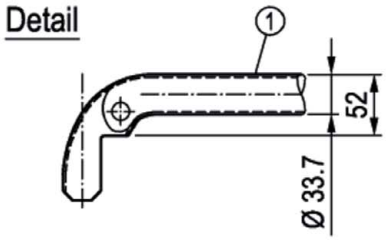

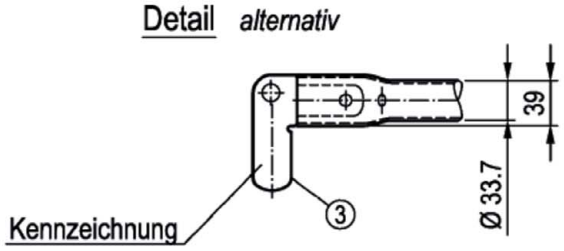

① Rohr	Ø 33,7 x 2,25	EN 10219-1 - S235JRH	
② Rechteckrohr	40 x 20 x 2	EN 10305-5 - E260	$R_{eH} \geq 320$ N/mm² | $R_m \geq 360$ N/mm²
alternativ:			
③ Geländernase	t = 6	EN 10025-2 - S235JR	

Abm. [m]	Gew. [kg]
1,57	7,9
2,07	10,5
2,57	12,4
3,07	14,1

Bauteil gemäß Zulassung Z-8.1-16.2

PERALTA Donnergerüst 70S

St-Doppelgeländer 1,57 - 3,07 m

Anlage A,
Seite 31

Deutsches Institut für Bautechnik DIBt

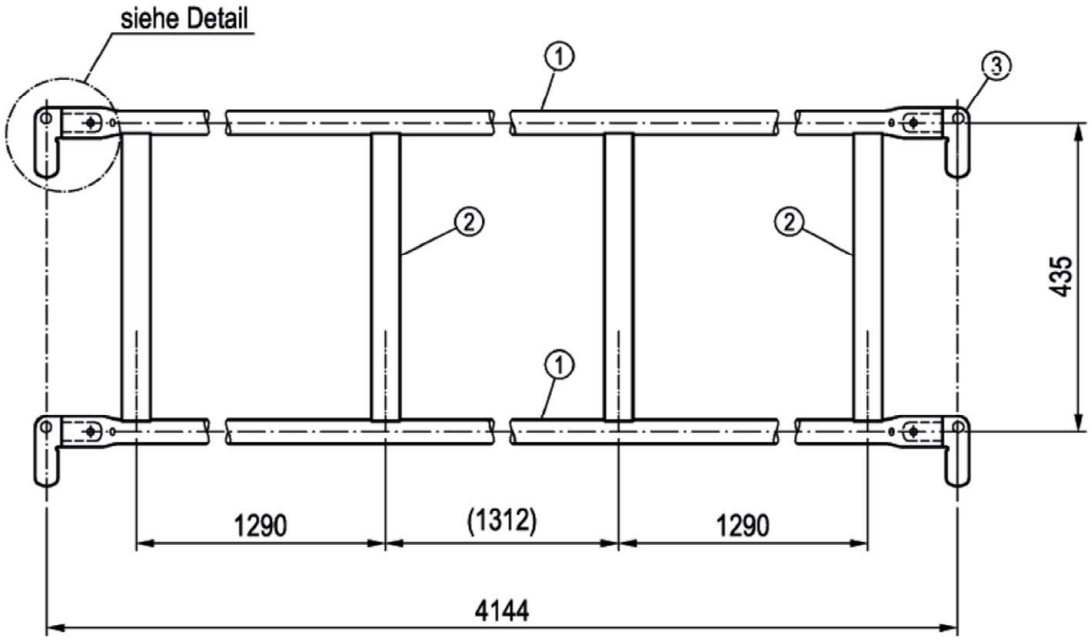

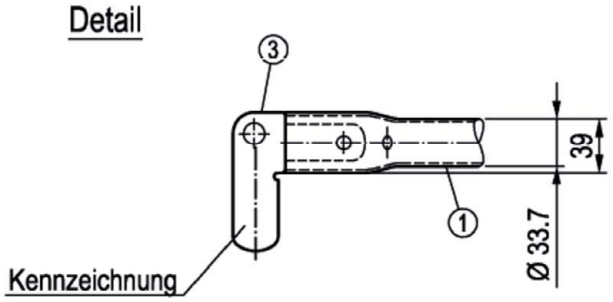

①	Rohr	Ø 33,7 x 2,6	EN 10219-1 - S235JRH	
②	Rechteckrohr	40 x 20 x 2	EN 10305-5 - E260	$R_{eH} \geq 320$ N/mm² | $R_m \geq 360$ N/mm²
③	Geländernase	t = 6	EN 10025-2 - S235JR	

Gew. [kg]
21,0

Bauteil gemäß Zulassung Z-8.1-16.2

PERALTA Donnergerüst 70S

St-Doppelgeländer 4,14 m

Anlage A, Seite 32

Deutsches Institut für Bautechnik
DIBt

Produktion eingestellt, nur zur weiteren Verwendung

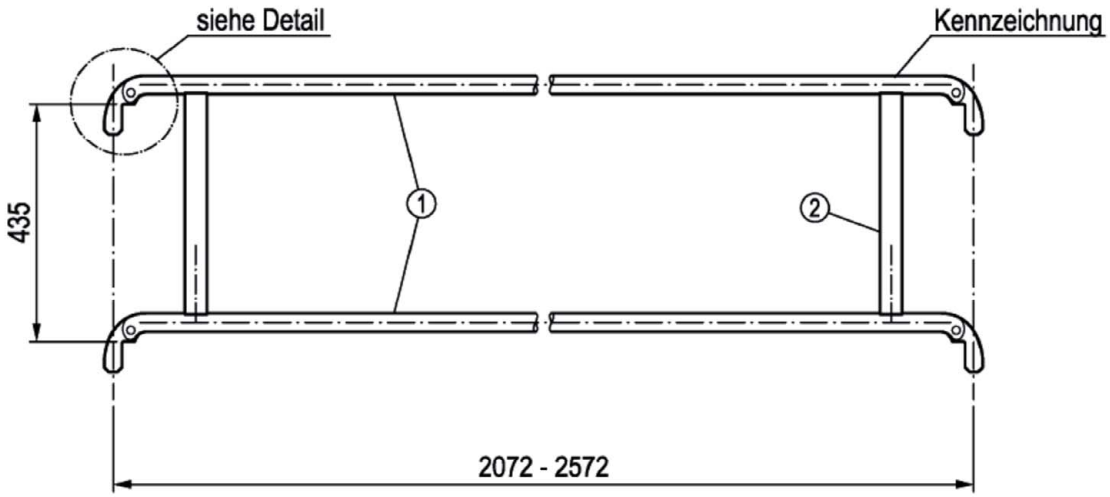

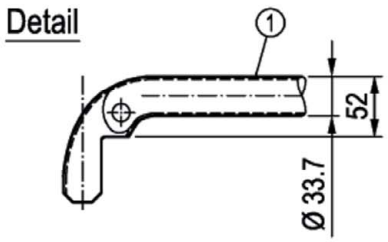

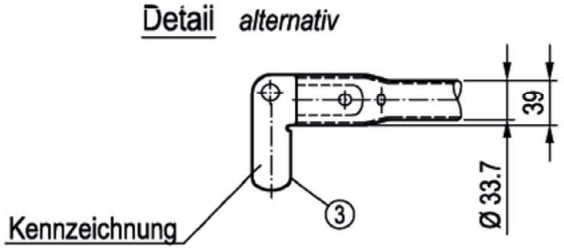

				Abm. [m]	Gew. [kg]
①	Rohr	Ø 33,7 x 2,25	EN 10219-1 - S235JRH		
②	Rechteckrohr	40 x 20 x 2	EN 10305-5 - E260 $R_{eH} \geq 320$ N/mm² | $R_m \geq 360$ N/mm²	2,07	9,8
alternativ:					
③	Geländernase	t = 6	EN 10025-2 - S235JR	2,57	11,7

Bauteil gemäß Zulassung Z-8.1-16.2

PERALTA Donnergerüst 70S

St-Doppelgeländer 2,07 - 2,57 m (alte Ausführung)

Anlage A,
Seite 33

Deutsches Institut für Bautechnik DIBt

Produktion eingestellt, nur zur weiteren Verwendung

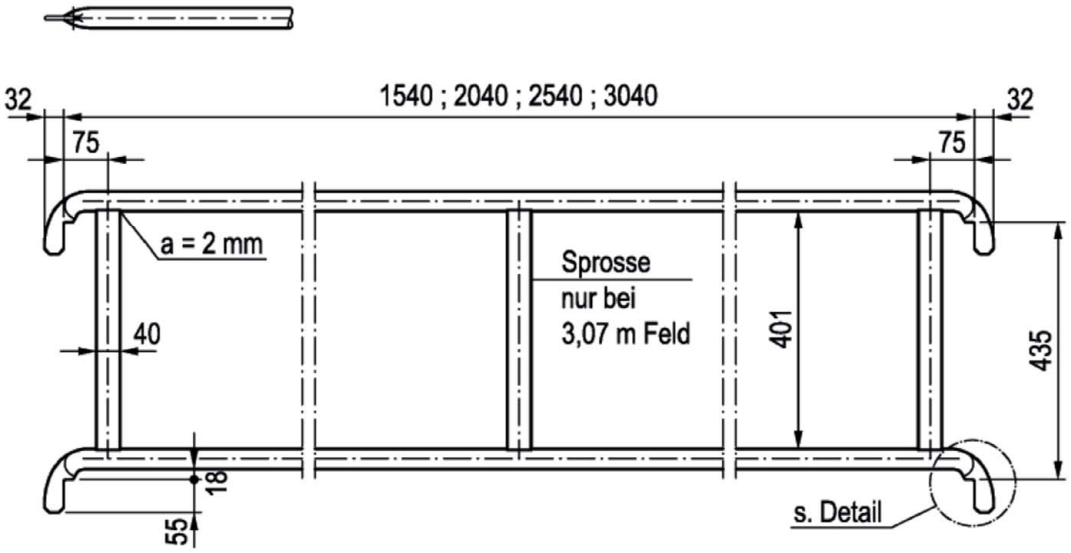

Rohr	Ø 33,7 x 2,9	St 37-2
Sprosse	40 x 20 x 2	St 37-2 $R_{eH} \geq 320$ N/mm²

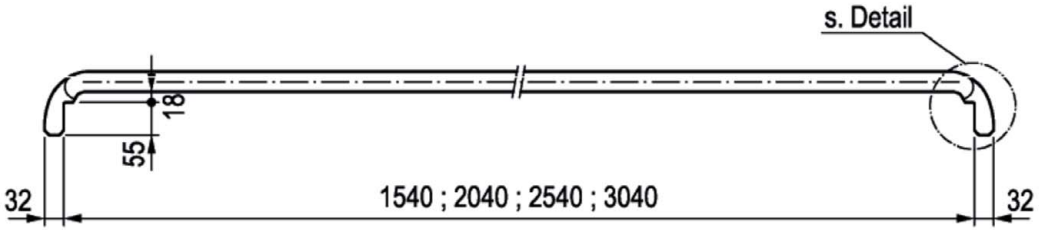

Rohr	Ø 33,7 x 2,9	St 37-2

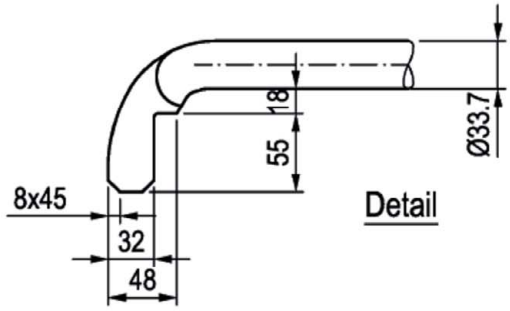

Bauteil gemäß Zulassung Z-8.1-16.2

PERALTA Donnergerüst 70S

Geländerholm einfach und doppelt (alte Ausführung)

Anlage A,
Seite 34

Deutsches Institut für Bautechnik DIBt

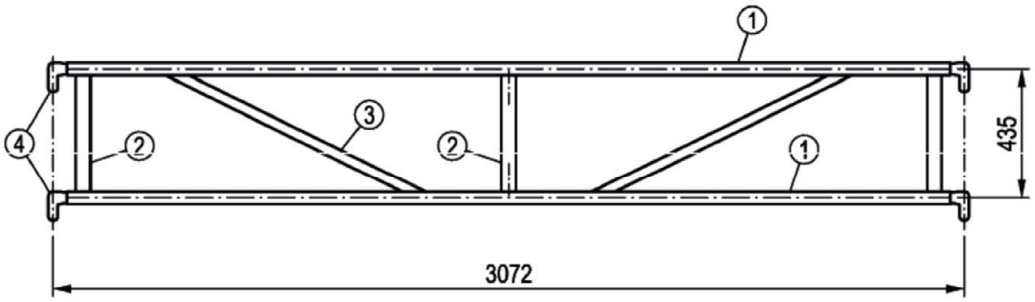

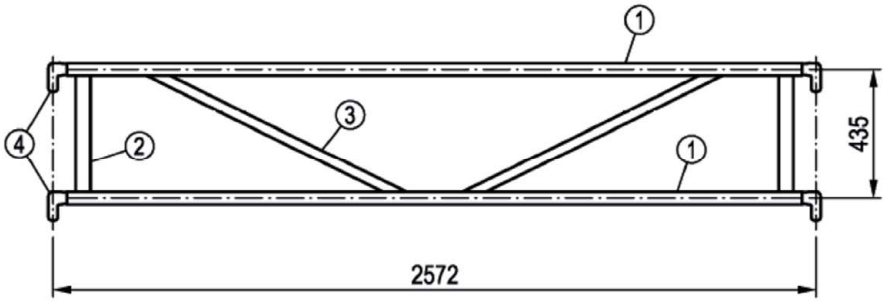

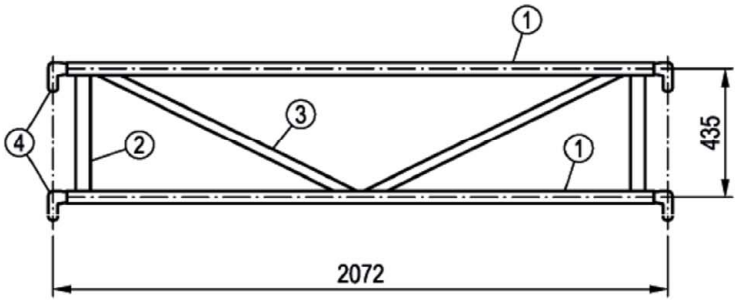

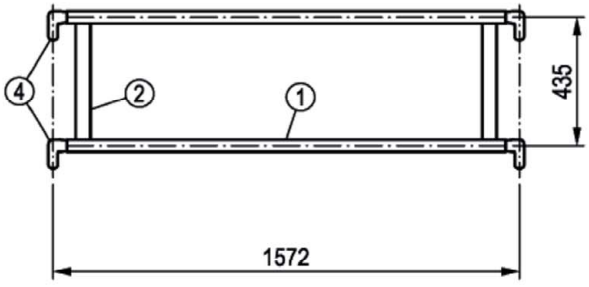

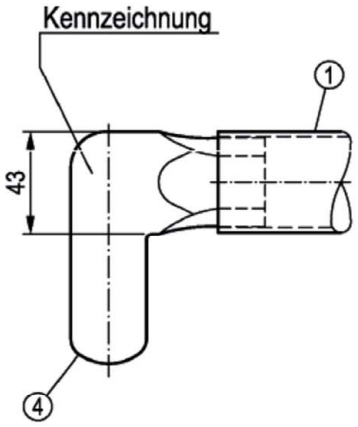

①	Rohr	Ø 42,3 x 2,15	EN 755-2 - EN AW-6082-T5
②	Rechteckrohr	49 x 20 x 2	EN 755-2 - EN AW-6063-T66
③	Ovalrohr	35 x 18 x 2	EN 755-2 - EN AW-6063-T66
④	Geländernase	t = 6,3	EN 485-2 - EN AW-5754-H112 / H22

Abm. [m]	Gew. [kg]
1,57	3,5
2,07	4,6
2,57	5,8
3,07	6,7

Bauteil gemäß Zulassung Z-8.1-16.2

PERALTA Donnergerüst 70S

Alu-Doppelgeländer 1,57 - 3,07 m

Anlage A,
Seite 35

Deutsches Institut für Bautechnik DIBt

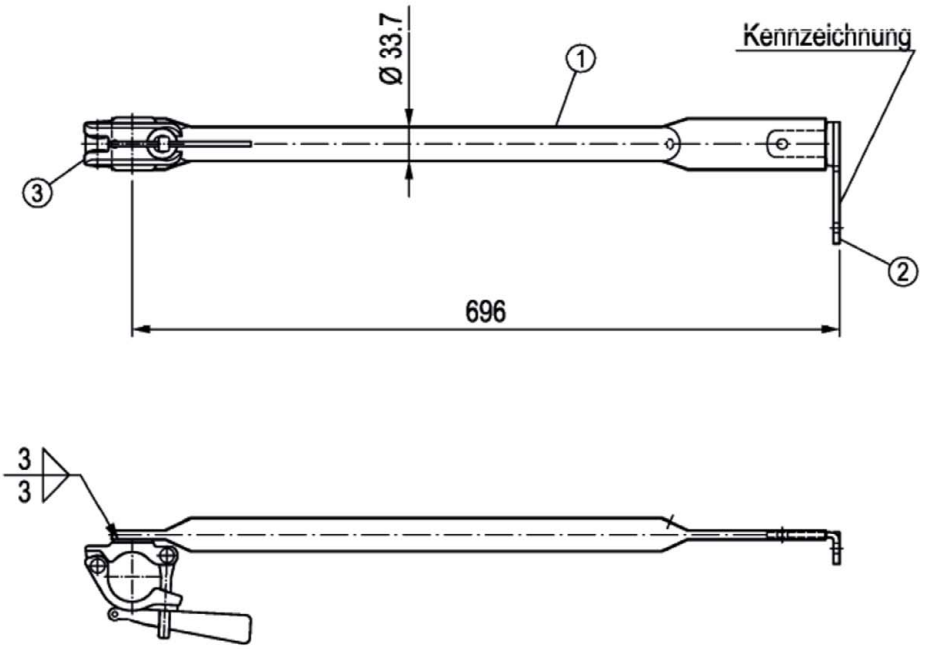

①	Rohr	Ø 33,7 x 2,25	EN 10219-1 - S235JRH
②	Geländernase	t = 6	EN 10025-2 - S235JR
③	Halbkupplung mit Keilverschluss		gem. Zulassung Z-8.331-882

Gew. [kg]
2,2

Bauteil gemäß Zulassung Z-8.1-16.2

PERALTA Donnergerüst 70S

Stirngeländer 0,73 m

Anlage A,
Seite 36

Deutsches Institut für Bautechnik DIBt

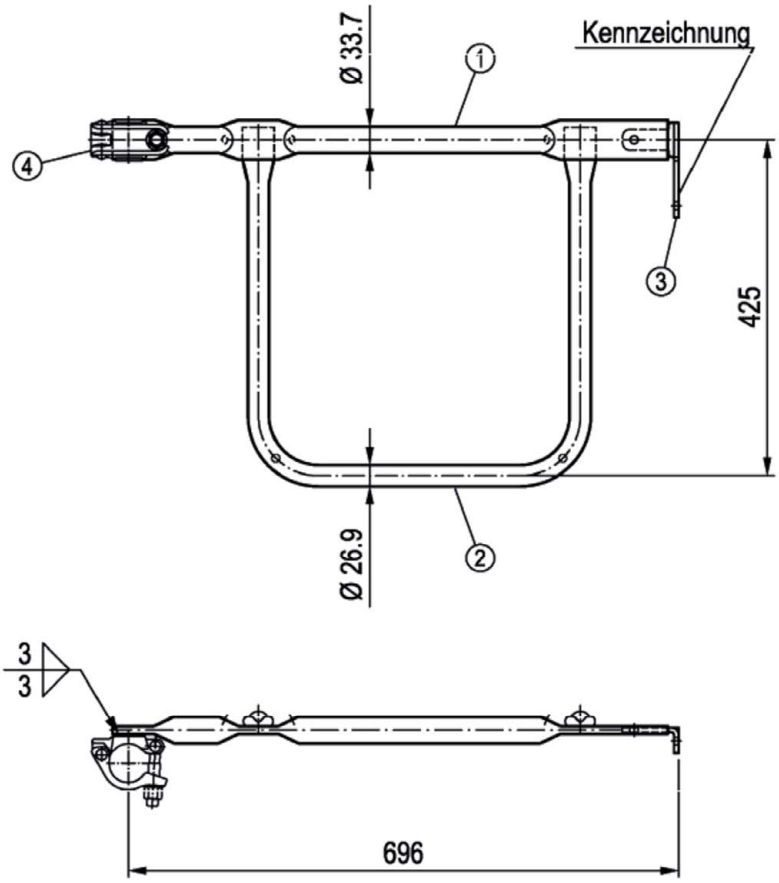

①	Rohr	Ø 33,7 x 2,25	EN 10219-1 - S235JRH
②	Rohr	Ø 26,9 x 2,5	EN 10219-1 - S235JRH
③	Geländernase	t = 6	EN 10025-2 - S235JR
④	Halbkupplung mit Schraubverschluss		gem. Zulassung Z-8.331-882

Gew. [kg]
4,4

Bauteil gemäß Zulassung Z-8.1-16.2

PERALTA Donnergerüst 70S

Doppelstirngeländer 0,73 m

Anlage A,
Seite 37

Produktion eingestellt, nur zur weiteren Verwendung

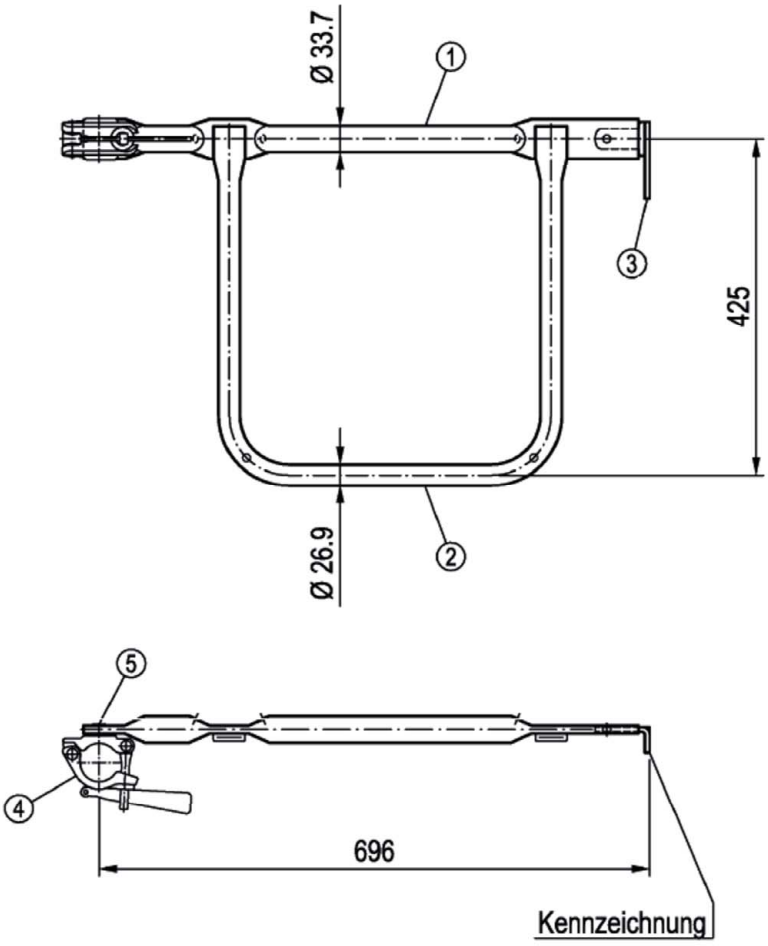

①	Rohr	Ø 33,7 x 2,25	EN 10219-1 - S235JRH
②	Rohr	Ø 26,9 x 2,5	EN 10219-1 - S235JRH
③	Geländernase	t = 6	EN 10025-2 - S235JR
④	Halbkupplung mit Keilverschluss		gem. Zulassung Z-8.331-882
⑤	Zylinderkopfniet	Ø 16 x 20	EN 10263-2 - C10C

Gew. [kg]
4,4

Bauteil gemäß Zulassung Z-8.1-16.2

PERALTA Donnergerüst 70S

Doppelstirngeländer 0,73 m (alte Ausführung)

Anlage A, Seite 38

Produktion eingestellt, nur zur weiteren Verwendung

einfach

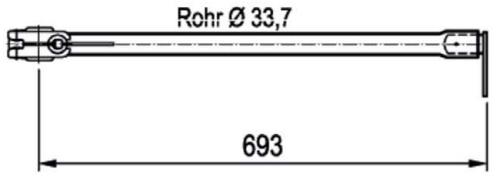

doppelt

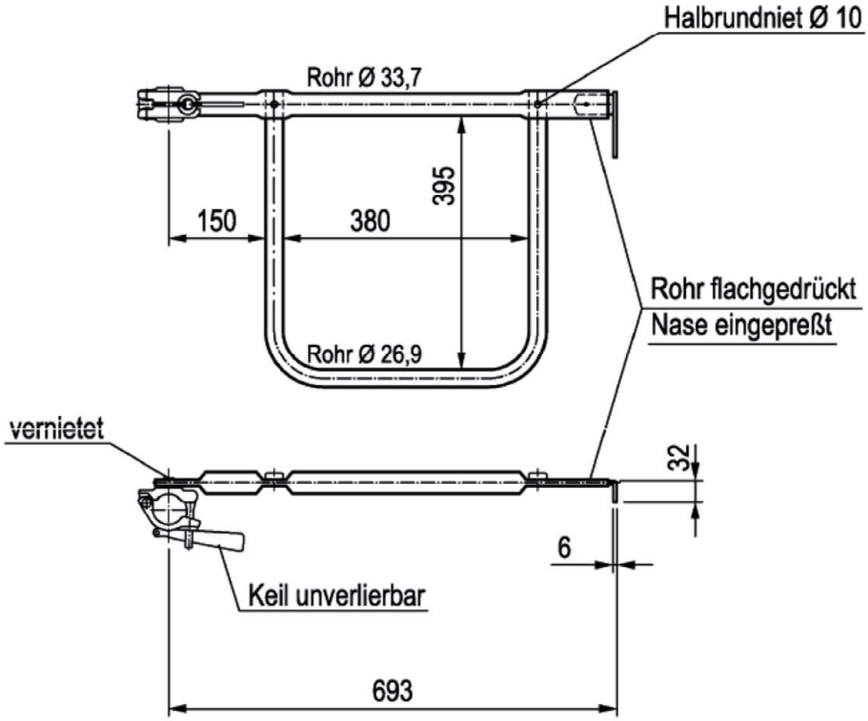

Rohr	Ø 33,7 x 2,9	St 37-2
Rohr	Ø 26,9 x 2,6	St 37-2
Keil	29 x 11 x 5 x 140	St 70
Halbkupplung für Rohr Ø 48,3		St 37 ; Kupplungskörper mit Prüfz. PA-VIII-2
Blech	100 x 6 x 100	St 37-2

Bauteil gemäß Zulassung Z-8.1-16.2

PERALTA Donnergerüst 70S

Stirnseiten- Geländerholme einfach und doppelt

Anlage A,
Seite 39

Produktion eingestellt, nur zur weiteren Verwendung

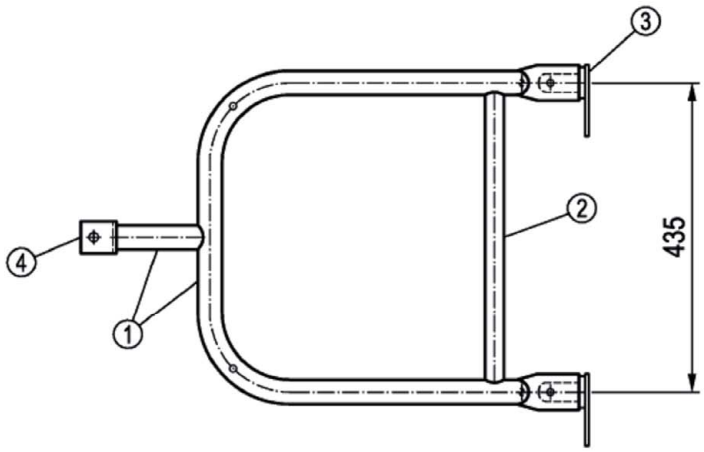

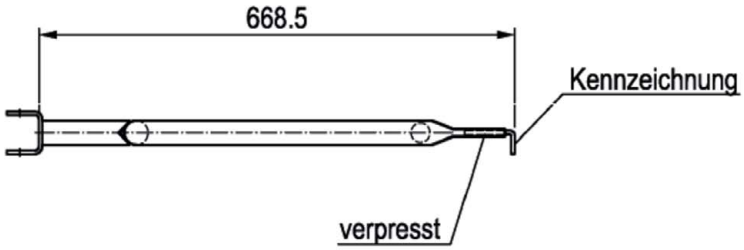

①	Rohr	Ø 33,7 x 2,25	EN 10219-1 - S235JRH
②	Rohr	Ø 26,9 x 2,5	EN 10219-1 - S235JRH
③	Geländernase	t = 6	EN 10025-2 - S235JR
④	U-gekantet	45 x 5	EN 10025-2 - S235JR

Gew. [kg]
4,4

Bauteil gemäß Zulassung Z-8.1-16.2

PERALTA Donnergerüst 70S

Doppelstirngeländer T8 0,73 m

Anlage A, Seite 40

Detail

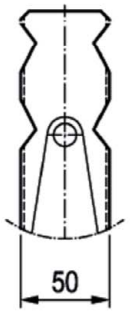

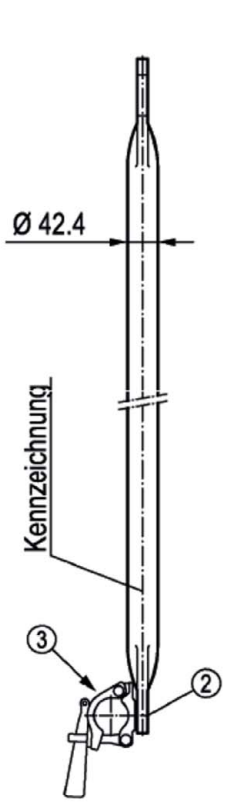

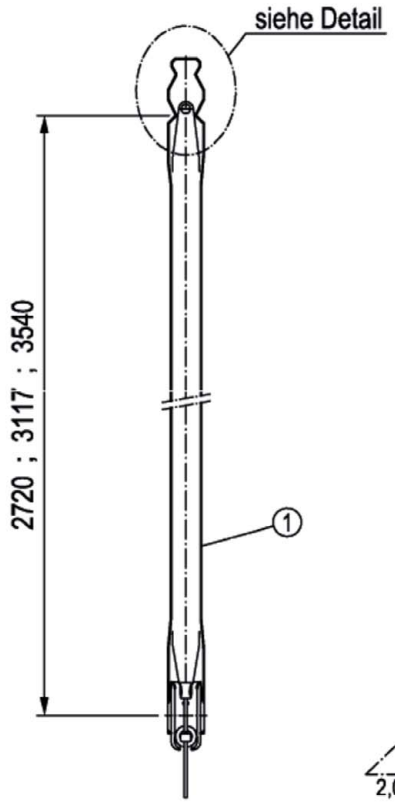

①	Rohr	Stahl
②	Zylinderkopfniet	Stahl
③	Halbkupplung mit Keilverschluss	gem. Zulassung Z-8.331-882

Abm. [m]	Gew. [kg]
2,07	7,0
2,57	7,8
3,07	8,3

Detaillierte Informationen sind beim DIBt hinterlegt Bauteil gemäß Zulassung Z-8.1-16.2

PERALTA Donnergerüst 70S

Diagonale 2,80 ; 3,20 ; 3,60 m

Anlage A,
Seite 41

Deutsches Institut für Bautechnik DIBt

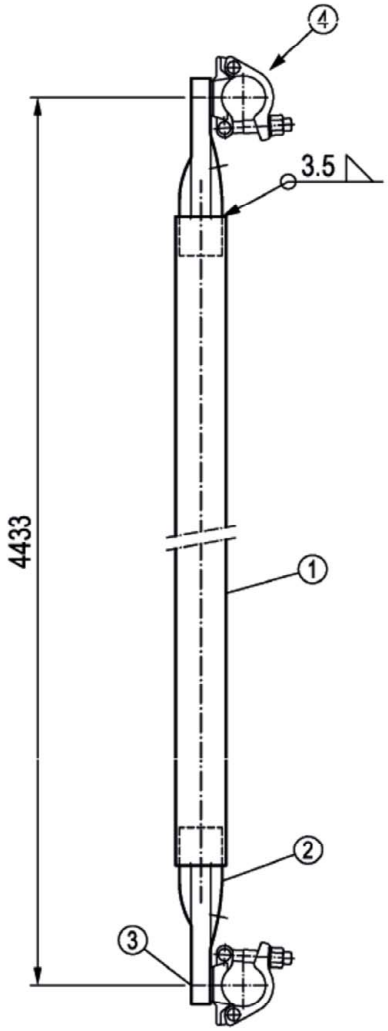

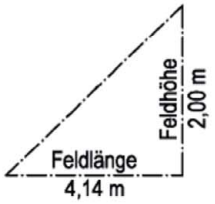

①	Rohr	Ø 57 x 2,9	EN 10219-1 - S235JRH
②	Rohr	Ø 48,3 x 2,7	EN 10219-1 - S460MH
		Ø 48,3 x 3,2	EN 10219-1 - S235JRH $R_{eH} \geq 320$ N/mm²
③	Zylinderkopfniet	Ø 16 x 20	EN 10263-2 - C10C (C4C)
④	Halbkupplung mit Schraubverschluss		gem. Zulassung Z-8.331-882

Gew. [kg]
21,0

Bauteil gemäß Zulassung Z-8.1-16.2

PERALTA Donnergerüst 70S

Diagonale 4,43 m mit 2 Halbkupplungen

Anlage A,
Seite 42

Deutsches Institut für Bautechnik DIBt

Produktion eingestellt, nur zur weiteren Verwendung

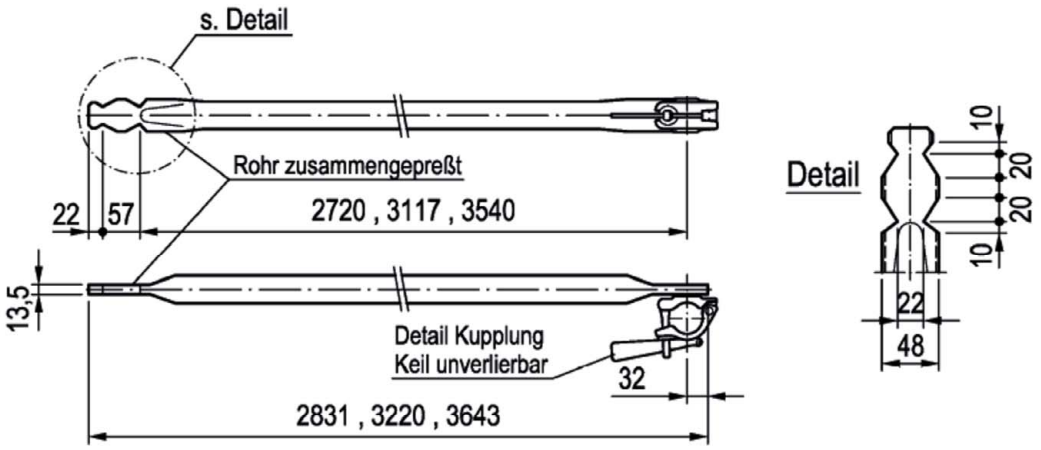

Rohr Ø 42,4 x 2,6 St 37-2
Keilkupplung für Rohr Ø 48,3 St 37 Kupplungskörper mit Prüfz. PA-VIII-2

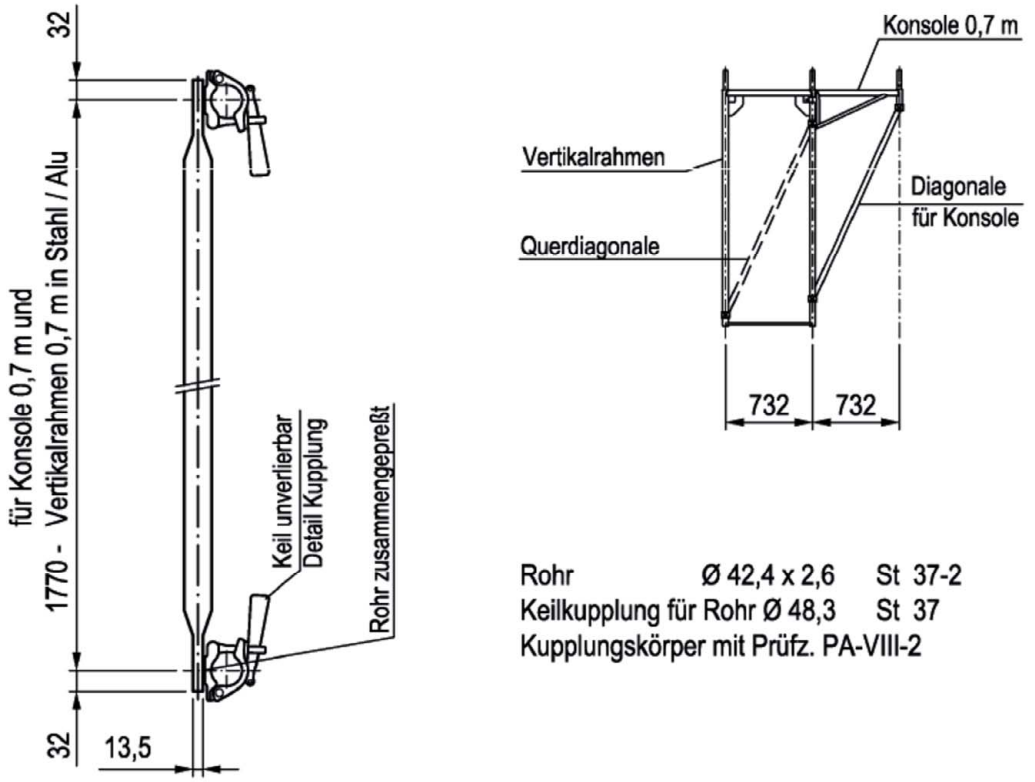

Rohr Ø 42,4 x 2,6 St 37-2
Keilkupplung für Rohr Ø 48,3 St 37
Kupplungskörper mit Prüfz. PA-VIII-2

Bauteil gemäß Zulassung Z-8.1-16.2

PERALTA Donnergerüst 70S

Diagonale für 2,0 ; 2,5 und 3,0 m
für Konsole 0,7 m / für Querdiagonale 0,7 und 1,0 m (alte Ausführung)

Anlage A,
Seite 43

Deutsches Institut für Bautechnik DIBt

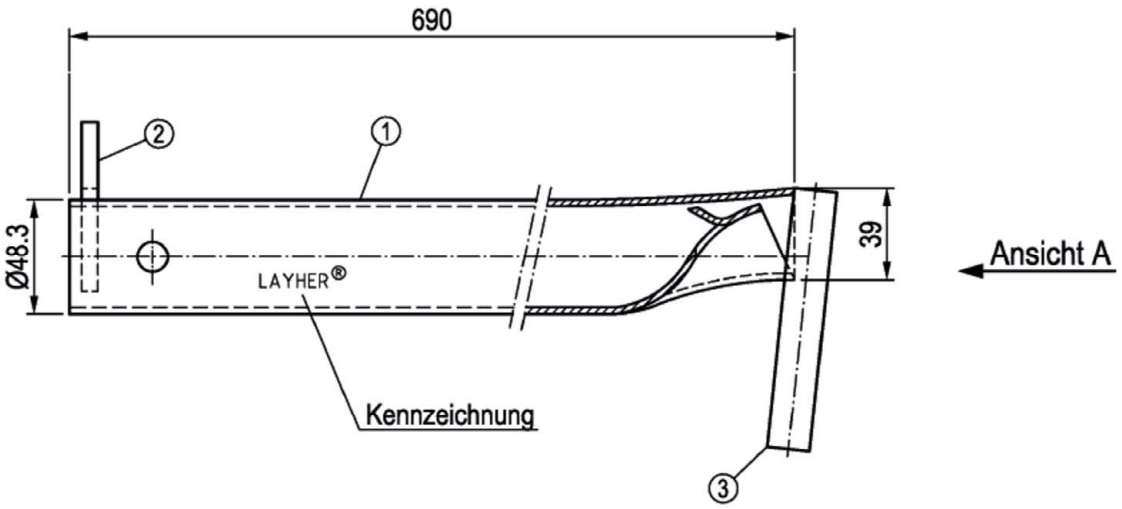

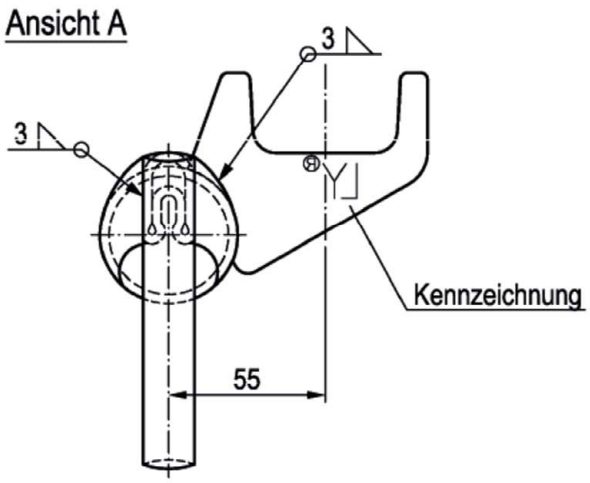

①	Rohr	Ø 48,3 x 2,7 *)	EN 10219 - S235JRH	$R_{eH} \geq 320$ N/mm²
②	Fahne	t = 8	EN 10025-2 - S235JR	
③	Haken	Ø 18	EN 10025-2 - S355J2	

Gew. [kg]: 2,8

Bauteil gemäß Zulassung Z-8.1-16.2

*) Ausführung bis Ende 2007 mit t = 3,2 mm

PERALTA Donnergerüst 70S

Blitzanker 0,69 m

Anlage A, Seite 44

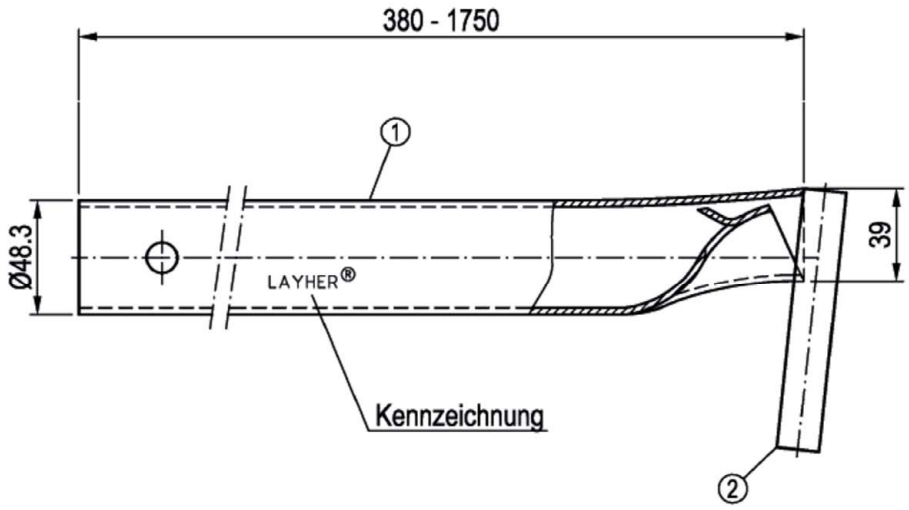

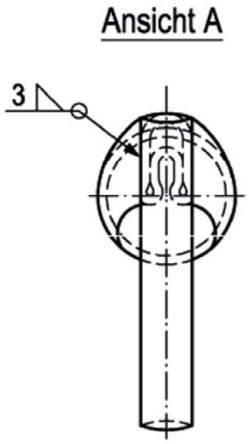

	① Rohr	
	EN 10219 - S235JRH $R_{eH} \geq 320$ N/mm²	EN 10219 - S460MH
0,38 m	Ø 48,3 x 2,7 *)	
0,69 m	Ø 48,3 x 2,7 (3,2)	
0,95 m 1,45 m	Ø 48,3 x 3,2	Ø 48,3 x 2,7
1,75 m		Ø 48,3 x 2,7

Abm. [m]	Gew. [kg]
0,38	1,6
0,69	2,8
0,95	3,7
1,45	5,7
1,75	5,8

① Rohr
② Haken Ø 18 EN 10025-2 - S355J2

Bauteil gemäß Zulassung Z-8.1-16.2

*) Ausführung bis Ende 2007 mit t = 3,2 mm

PERALTA Donnergerüst 70S

Gerüsthalter 0,38 - 1,75 m

Anlage A,
Seite 45

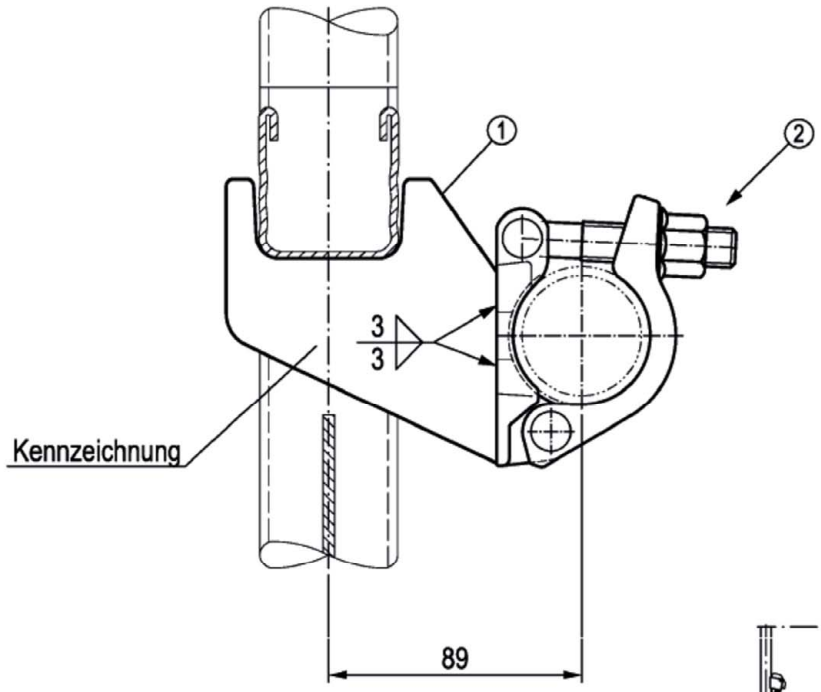

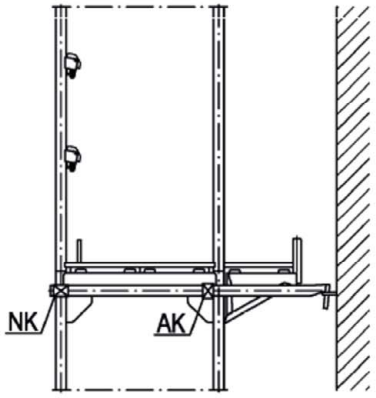

NK = Normalkupplung
AK = Ankerkupplung

① Ankerfahne	t = 8	EN 10025-2 - S235JR
② Halbkupplung mit Schraubverschluss		gem. Zulassung Z-8.331-882

Bauteil gemäß Zulassung Z-8.1-16.2

Gew. [kg]
1,1

PERALTA Donnergerüst 70S

Ankerkupplung

Anlage A, Seite 46

Produktion eingestellt, nur zur weiteren Verwendung

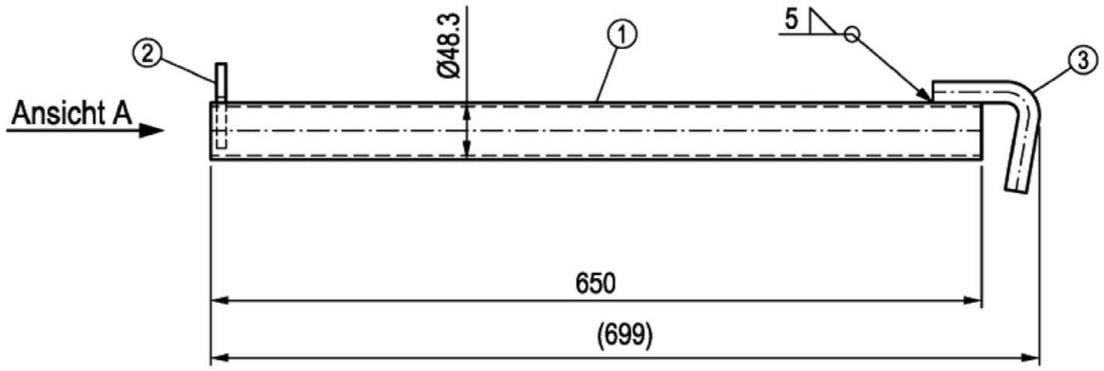

Ansicht A

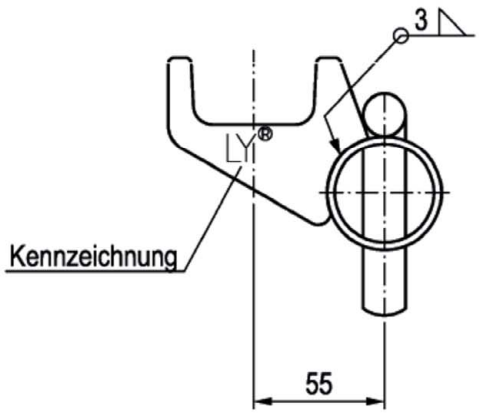

①	Rohr	Ø 48,3 x 3,2	EN 10219 - S235JRH	$R_{eH} \geq 320$ N/mm²
②	Ankerfahne	t = 8	EN 10025-2 - S235JR	
③	Ankerhaken	Ø 18 (Ø 16)	EN 10025-2 - S355J2	

Gew. [kg]
3,0

Bauteil gemäß Zulassung Z-8.1-16.2

PERALTA Donnergerüst 70S

Blitzanker 0,65 m (alte Ausführung)

Anlage A, Seite 47

Produktion eingestellt, nur zur weiteren Verwendung

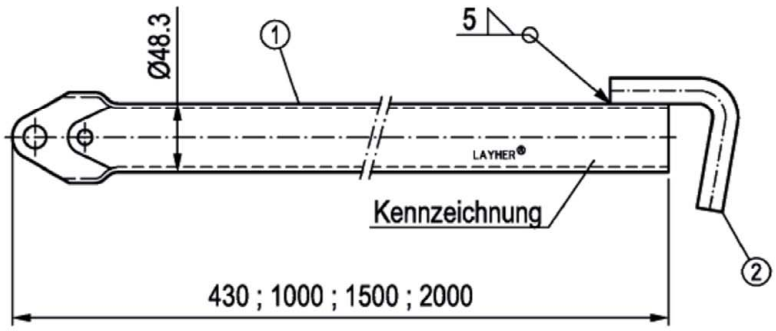

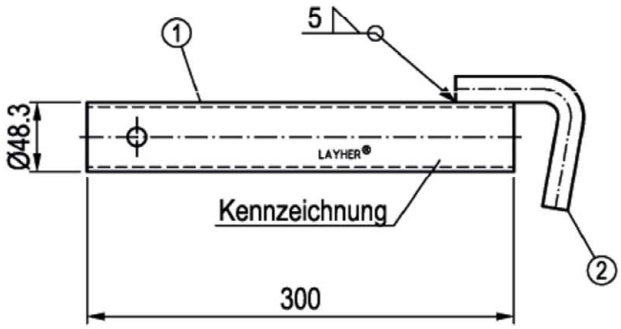

①	Rohr	Ø 48,3 x 3,2	EN 10219 - S235JRH	$R_{eH} \geq 320$ N/mm²
②	Ankerhaken	Ø 18	EN 10025-2 - S355J2	

Abm. [m]	Gew. [kg]
0,30	1,5
0,43	1,8
1,00	3,8
1,50	5,9
2,00	7,3

Bauteil gemäß Zulassung Z-8.1-16.2

PERALTA Donnergerüst 70S

Gerüsthalter 0,30 - 2,00 m (alte Ausführung)

Anlage A,
Seite 48

Deutsches Institut für Bautechnik DIBt

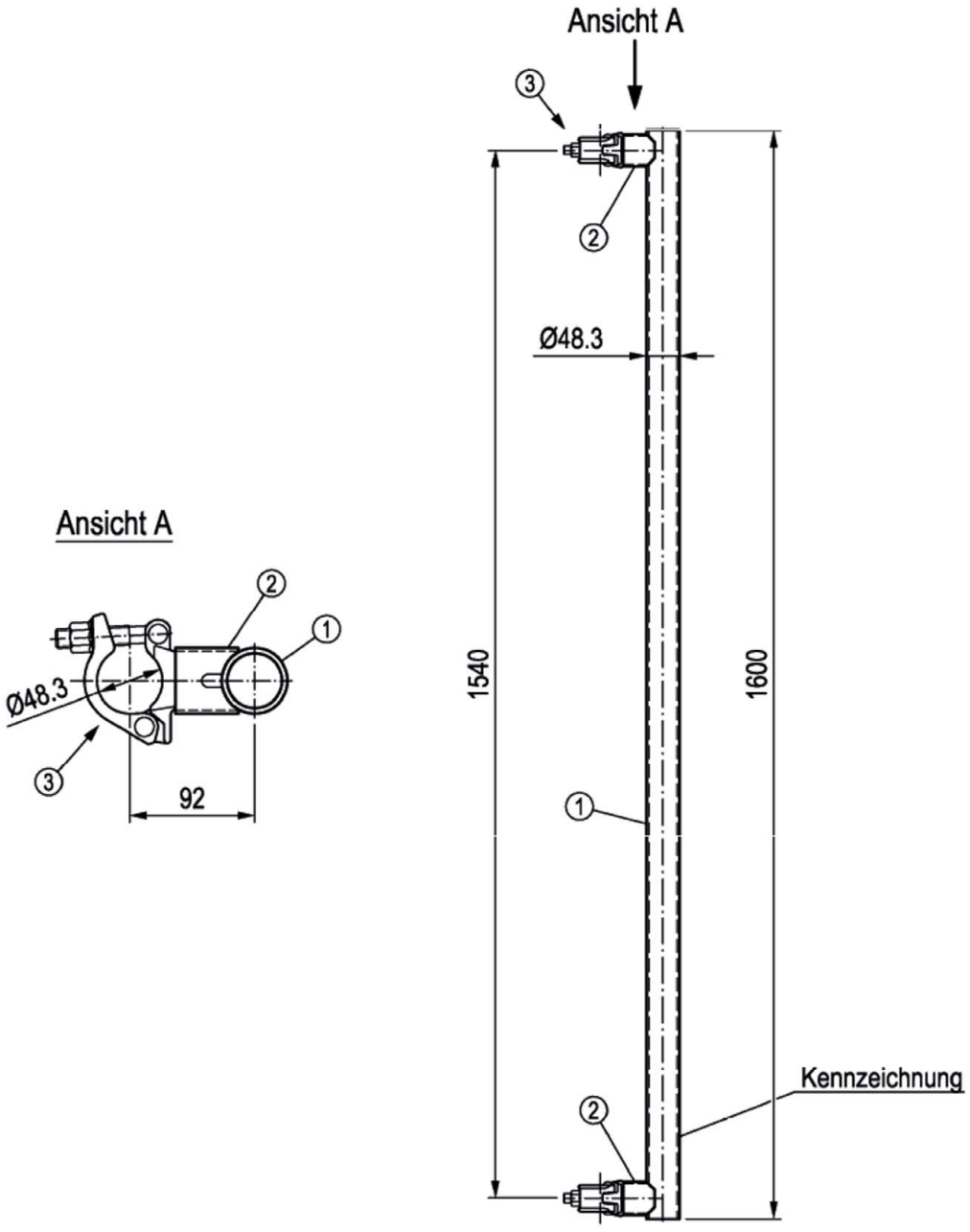

①	Rohr	Ø 48,3 x 4,0	EN 10219-1 - S460MH	
②	Rohr	Ø 48,3 x 2,7	EN 10219-1 - S460MH	
③	Halbkupplung mit Schraubverschluss		gem. Zulassung Z-8.331-882	Gew. [kg]
				8,9

Bauteil gemäß Zulassung Z-8.1-16.2

Detaillierte Informationen sind beim DIBt hinterlegt

Weitere Details sind beim Hersteller zu erfragen

PERALTA Donnergerüst 70S

VARIO Ankerstiel LW

Anlage A,
Seite 49

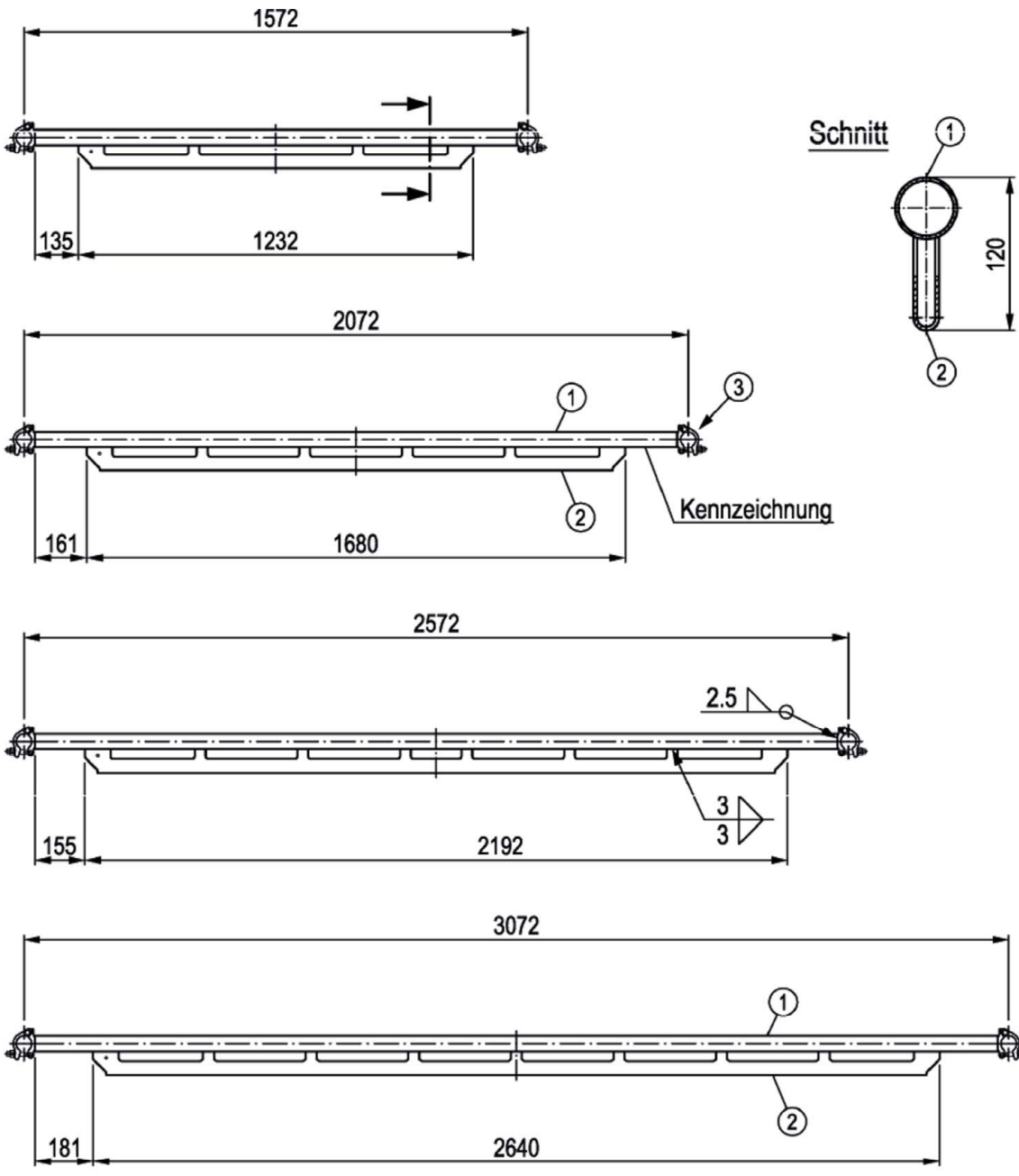

				Abm. [m]	Gew. [kg]
①	Rohr	Ø 48,3 x 2,7	EN 10219-1 - S460MH	1,57	9,0
②	Verstärkungs-U	73 x 20 x 3	EN 10149-2 - S460MC	2,07	12,1
③	Halbkupplung mit Schraubverschluss		gem. Zulassung Z-8.331-882	2,57	15,0
				3,07	17,7

Bauteil gemäß Zulassung Z-8.1-16.2

Detaillierte Informationen sind beim DIBt hinterlegt

Weitere Details sind beim Hersteller zu erfragen

PERALTA Donnergerüst 70S

VARIO Ankerriegel LW 1,57 - 3,07 m

Anlage A,
Seite 50

Deutsches Institut für Bautechnik DIBt

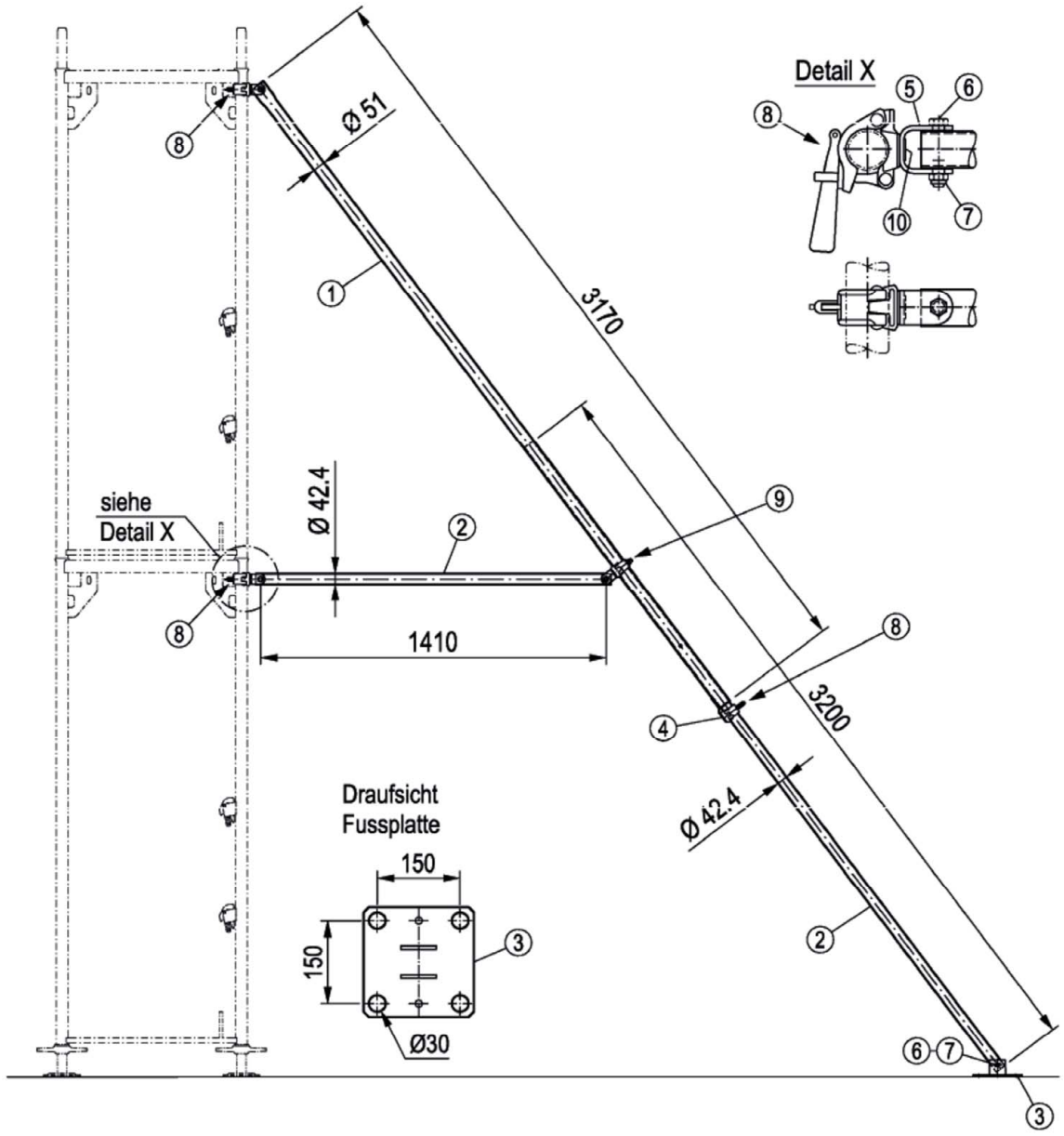

①	Rohr	Ø 51,0 x 2,3	EN 10219-1 - S235JRH
②	Rohr	Ø 42,4 x 2,5	EN 10219-1 - S235JRH
③	Fussplatte	□ 200 x 6	EN 10025-2 - S235JR
④	Lasche	35 x 5	EN 10025-2 - S235JR
⑤	U-gekantet	40 x 5	EN 10025-2 - S235JR
⑥	Sechskantschraube	ISO 4014 - M12 x 70 - 8.8	
⑦	Sicherungsmutter	ISO 7042 - M12 - 8	

⑧ Halbkupplung mit Keilverschluss gem. Zulassung Z-8.331-882
⑨ Halbkupplung mit Schraubverschluss gem. Zulassung Z-8.331-882
⑩ Zylinderkopfniet Ø 16 x 20 EN 10263-2 - C10C (C4C)

Gew. [kg]: 28,4

Bauteil gemäß Zulassung Z-8.1-16.2

PERALTA Donnergerüst 70S

Stahl-Gerüststütze teleskopierbar 3,30 - 6,00 m

Anlage A, Seite 51

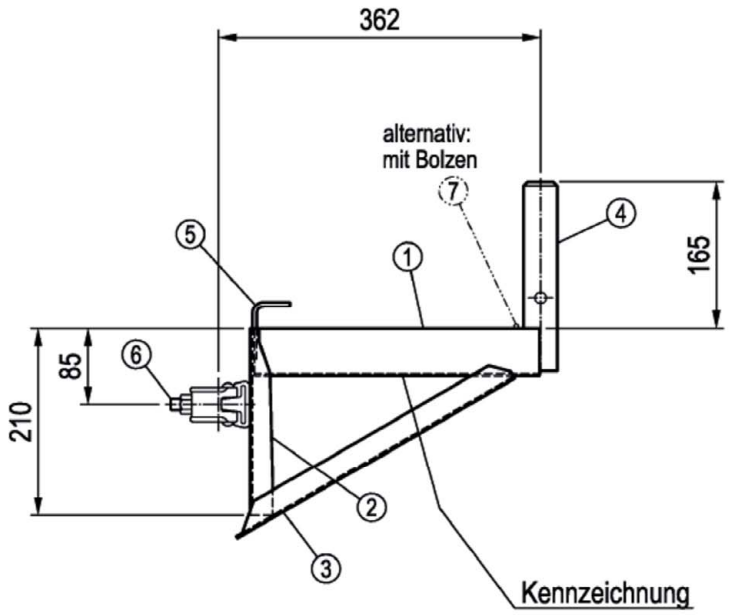

①	U-Profil	49 x 53 x 2,5	EN 10025-2 - S235JR (siehe Anlage A, Seite 17, 18)
②	Stütz-U	49 x 25 x 2,5	EN 10025-2 - S235JR
③	Streb-U	54 x 27 x 2,5	EN 10025-2 - S235JR
④	Rohrverbinder	Ø 38 x 3,6	EN 10219 - S275JOH $R_{eH} \geq 320$ N/mm²
⑤	Winkel	64 x 52 x 5	EN 10025-2 - S235JR
⑥	Halbkupplung mit Schraubverschluss		gem. Zulassung Z-8.331-882
⑦	Bolzen		Stahl

Gew. [kg]
3,5

Bauteil gemäß Zulassung Z-8.1-16.2

PERALTA Donnergerüst 70S

Konsole 0,36 m

Anlage A,
Seite 52

Deutsches Institut für Bautechnik DIBt

Produktion eingestellt, nur zur weiteren Verwendung

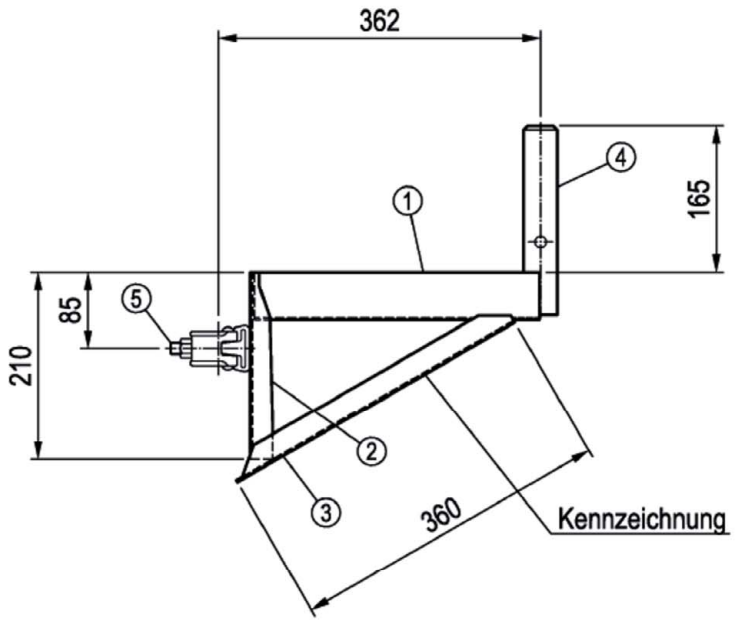

①	U-Profil	49 x 53 x 2,5	RST 37-2	EN 10025
②	Stütz-U	49 x 25 x 2,5	RQST 37-2	EN 10025
③	Streb-U	54 x 27 x 2,5	RQST 37-2	EN 10025
④	Rohrverbinder	Ø 38 x 3,6	RST 37-2	DIN 17120
⑤	Halbkupplung mit Augenschraube für Rohr Ø 48,3		ST 37	

Gew. [kg]
3,5

Bauteil gemäß Zulassung Z-8.1-16.2

PERALTA Donnergerüst 70S

Konsole 0,36 m (alte Ausführung)

Anlage A, Seite 53

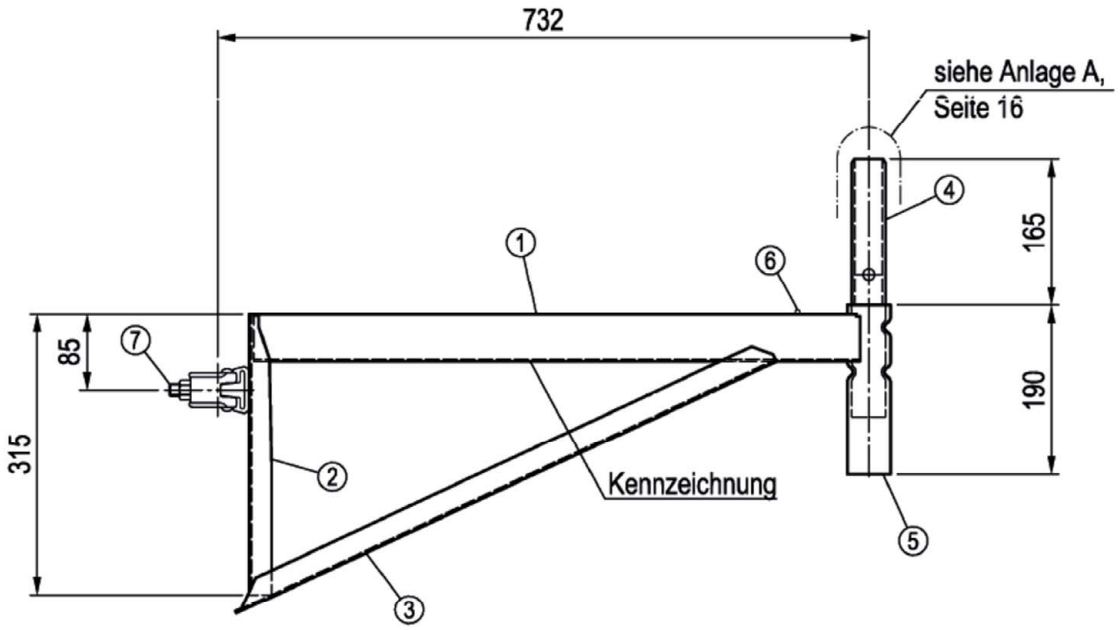

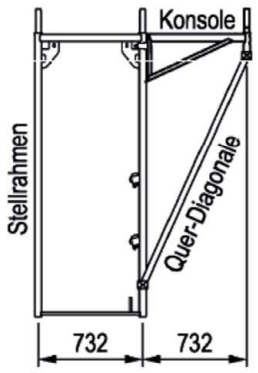

①	U-Profil	49 x 53 x 2,5	EN 10025-2 - S235JR	(siehe Anlage A, Seite 17, 18)
②	Stütz-U	49 x 25 x 2,5	EN 10025-2 - S235JR	
③	Streb-U	54 x 27 x 2,5	EN 10025-2 - S235JR	
④	Rohrverbinder	Ø 38 x 3,6	EN 10219 - S275JOH	$R_{eH} \geq 320$ N/mm²
⑤	Rohr	Ø 48,3 x 3,2	EN 10219 - S235JRH	$R_{eH} \geq 320$ N/mm²
⑥	Bolzen		Stahl	
⑦	Halbkupplung mit Schraubverschluss		gem. Zulassung Z-8.331-882	

Bauteil gemäß Zulassung Z-8.1-16.2

Gew. [kg]
6,4

PERALTA Donnergerüst 70S

Konsole 0,73 m

Anlage A, Seite 54

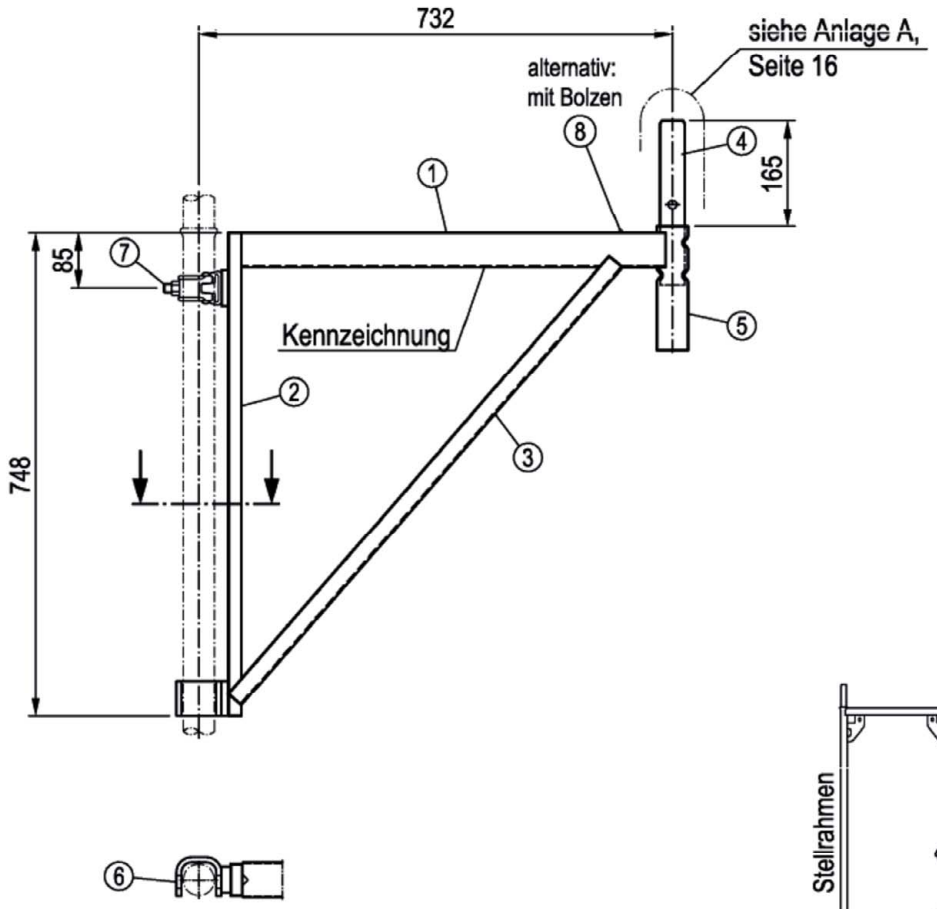

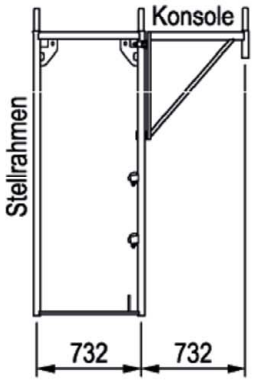

①	U-Profil	49 x 53 x 2,5	EN 10025-2 - S235JR (siehe Anlage A, Seite 17, 18)	
②	Rechteckrohr	50 x 20 x 2	EN 10219-1 - S235JRH	
③	Streb-U	55 x 27 x 2,5	EN 10025-2 - S235JR	
④	Rohrverbinder	Ø 38 x 3,6	EN 10219-1 - S275JOH	$R_{eH} \geq 320$ N/mm²
⑤	Rohr	Ø 48,3 x 3,2	EN 10219-1 - S235JRH	$R_{eH} \geq 320$ N/mm²
⑥	Auflage-U	t = 8	EN 10025-2 - S235JR	
⑦	Halbkupplung mit Schraubverschluss		gem. Zulassung Z-8.331-882	
⑧	Bolzen		Stahl	

Gew. [kg]
8,8

Bauteil gemäß Zulassung Z-8.1-16.2

PERALTA Donnergerüst 70S

Konsole 0,73 m - verstärkt

Anlage A, Seite 55

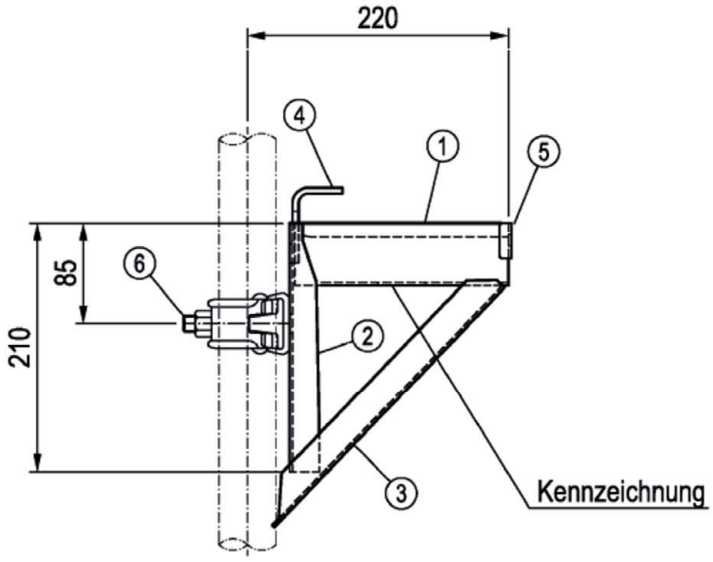

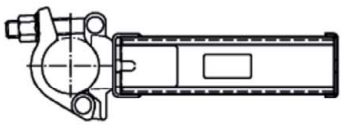

①	U-Profil	49 x 53 x 2,5	EN 10025-2 - S235JR (siehe Anlage A, Seite 17, 18)
②	Stütz-U	49 x 25 x 2,5	EN 10025-2 - S235JR
③	Streb-U	54 x 27 x 2,5	EN 10025-2 - S235JR
④	Winkel	64 x 42 x 5	EN 10025-2 - S235JR
⑤	Blech	30 x 2,5	EN 10149-2 - S355MC
⑥	Halbkupplung mit Schraubverschluss		gem. Zulassung Z-8.331-882

Gew. [kg]
2,8

Bauteil gemäß Zulassung Z-8.1-16.2

PERALTA Donnergerüst 70S

Konsole 0,22 m ohne Rohrverbinder

Anlage A,
Seite 56

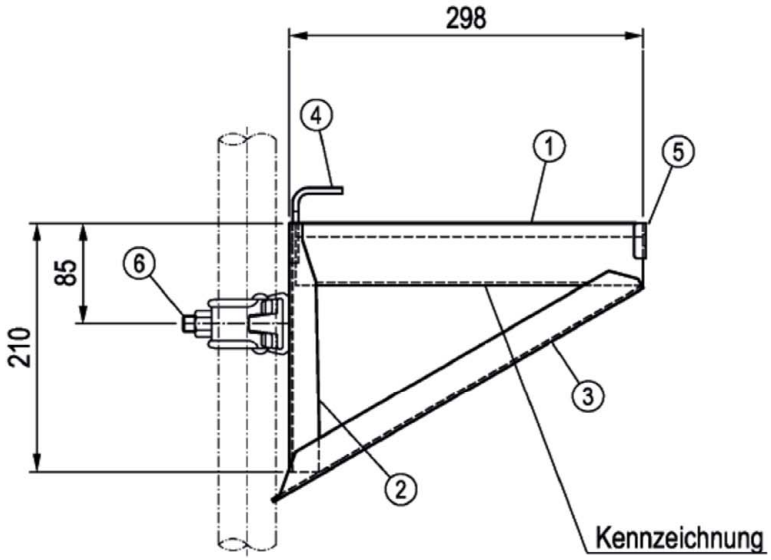

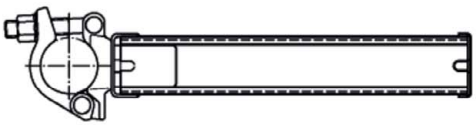

①	U-Profil	49 x 53 x 2,5	EN 10025-2 - S235JR	(siehe Anlage A, Seite 17, 18)
②	Stütz-U	49 x 25 x 2,5	EN 10025-2 - S235JR	
③	Streb-U	54 x 27 x 2,5	EN 10025-2 - S235JR	
④	Winkel	64 x 42 x 5	EN 10025-2 - S235JR	
⑤	Blech	30 x 2,5	EN 10149-2 - S355MC	
⑥	Halbkupplung mit Schraubverschluss		gem. Zulassung Z-8.331-882	

Gew. [kg]
3,3

Bauteil gemäß Zulassung Z-8.1-16.2

PERALTA Donnergerüst 70S

Konsole 0,36 m ohne Rohrverbinder

Anlage A, Seite 57

Deutsches Institut für Bautechnik DIBt

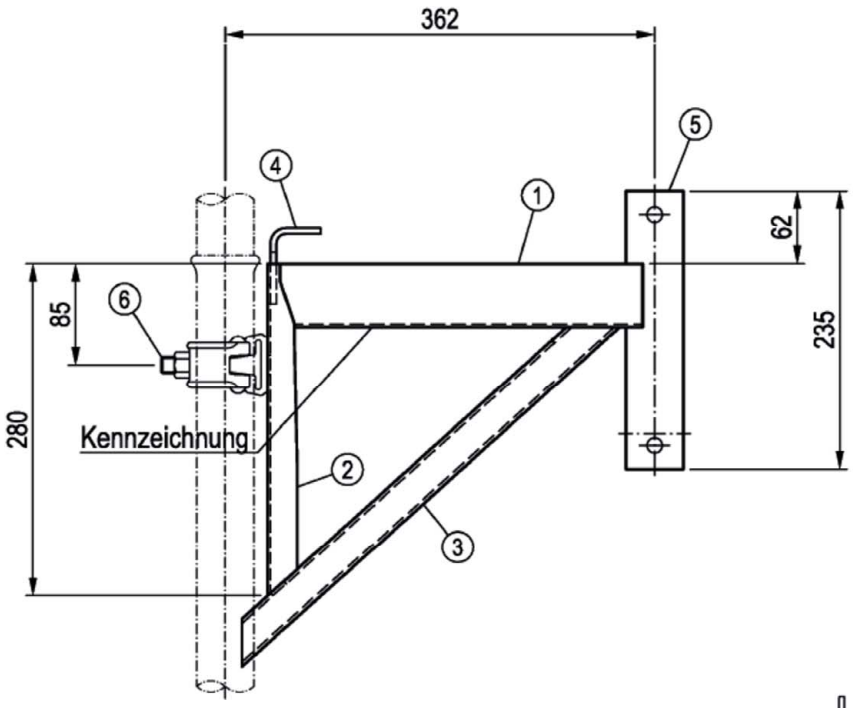

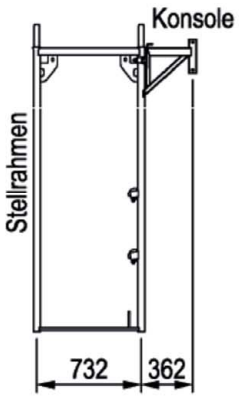

①	U-Profil	49 x 53 x 2,5	EN 10025-2 - S235JR (siehe Anlage A, Seite 17)
②	Stütz-U	49 x 25 x 2,5	EN 10025-2 - S235JR
③	Rechteckrohr	50 x 30 x 3	EN 10219-1 - S235JRH
④	Winkel	64 x 42 x 5	EN 10025-2 - S235JR
⑤	Rohr	Ø 48,3 x 3,2	EN 10219-1 - S235JRH $R_{eH} \geq 320$ N/mm²
⑥	Halbkupplung mit Schraubverschluss		gem. Zulassung Z-8.331-882

Gew. [kg]
4,8

Bauteil gemäß Zulassung Z-8.1-16.2

PERALTA Donnergerüst 70S

Kombi Konsole 0,36 m

Anlage A, Seite 58

Deutsches Institut für Bautechnik DIBt

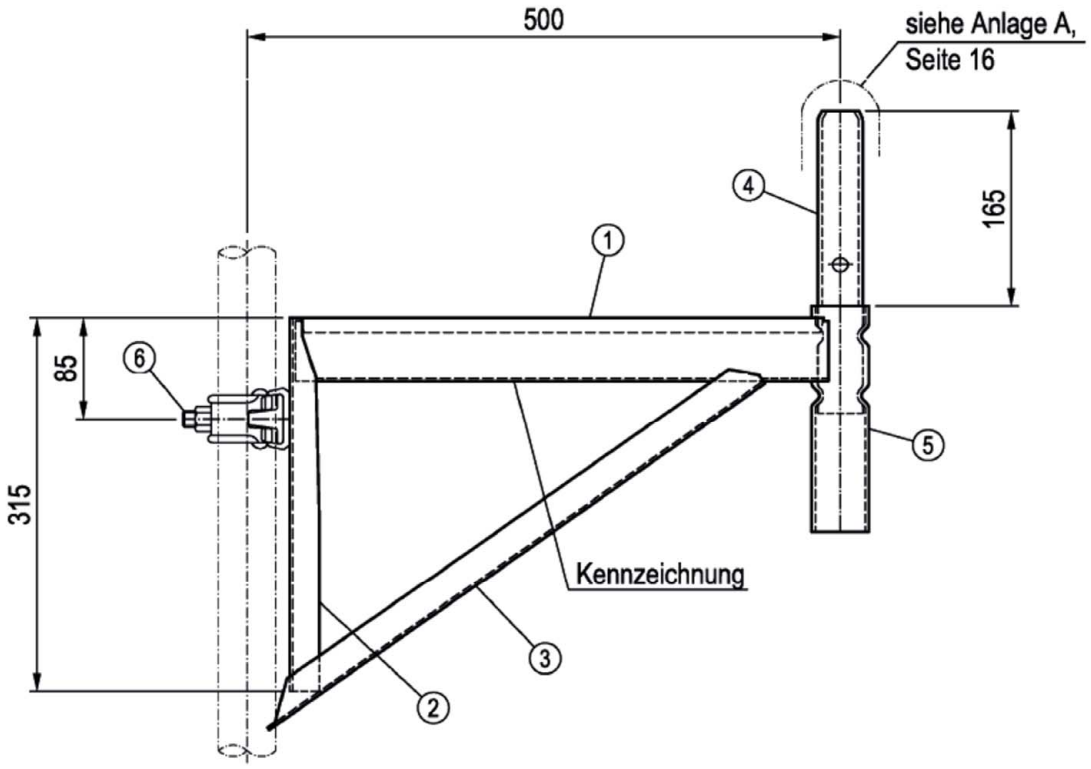

①	U-Profil	49 x 53 x 2,5	EN 10025-2 - S235JR	(siehe Anlage A, Seite 17, 18)
②	Stütz-U	49 x 25 x 2,5	EN 10025-2 - S235JR	
③	Streb-U	54 x 27 x 2,5	EN 10025-2 - S235JR	
④	Rohrverbinder	Ø 38 x 3,6	EN 10219 - S275JOH	$R_{eH} \geq 320$ N/mm²
⑤	Rohr	Ø 48,3 x 3,2	EN 10219 - S235JRH	$R_{eH} \geq 320$ N/mm²
⑥	Halbkupplung mit Schraubverschluss		gem. Zulassung Z-8.331-882	

Gew. [kg]
5,8

Bauteil gemäß Zulassung Z-8.1-16.2

PERALTA Donnergerüst 70S

Konsole 0,50 m

Anlage A, Seite 59

Deutsches Institut für Bautechnik DIBt

Steckkonsole 0,22 m

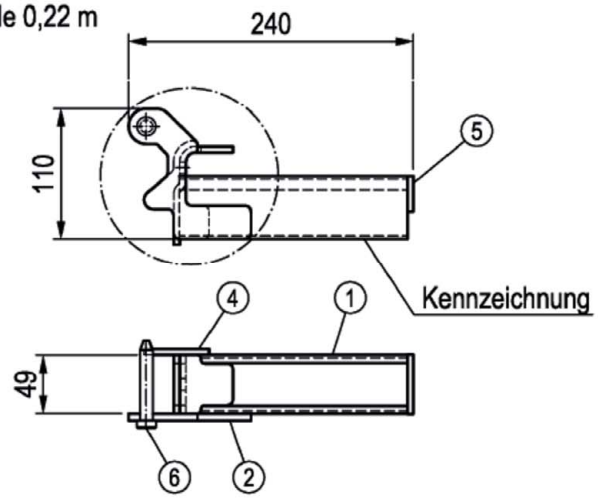

Detail
Vorderansicht

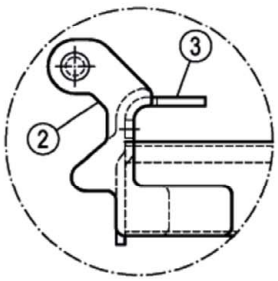

Steckkonsole 0,36 m

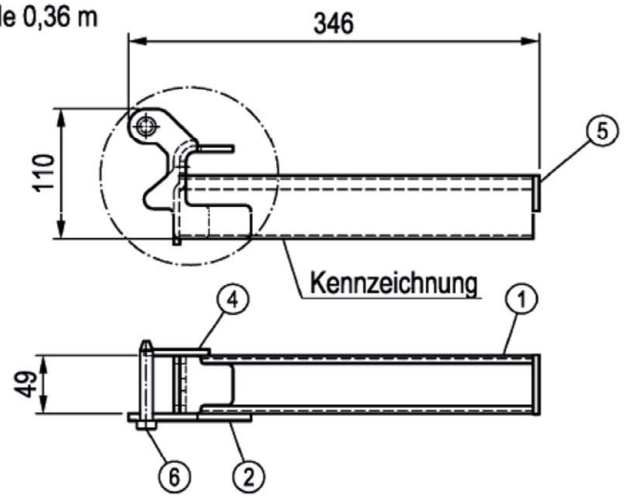

Detail
Rückansicht

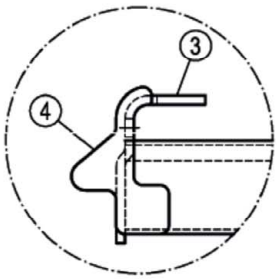

①	U-Profil	49 x 53 x 2,5	EN 10149-2 - S460MC	(siehe Anlage A, Seite 17)
②	Anschlussblech	t = 6	EN 10149-2 - S355MC	
③	Kantblech	83 x 50 x 5	EN 10149-2 - S355MC	
④	Stützblech	t = 5	EN 10149-2 - S355MC	
⑤	Blech	30 x 2,5	EN 10149-2 - S355MC	
⑥	Bolzen	Ø 10,5 x 67	EN 10025-2 - S355J2	

Abm. [m]	Gew. [kg]
0,22	1,3
0,36	1,6

Bauteil gemäß Zulassung Z-8.1-16.2

PERALTA Donnergerüst 70S

Steckkonsole 0,22 m ; 0,36 m

Anlage A,
Seite 60

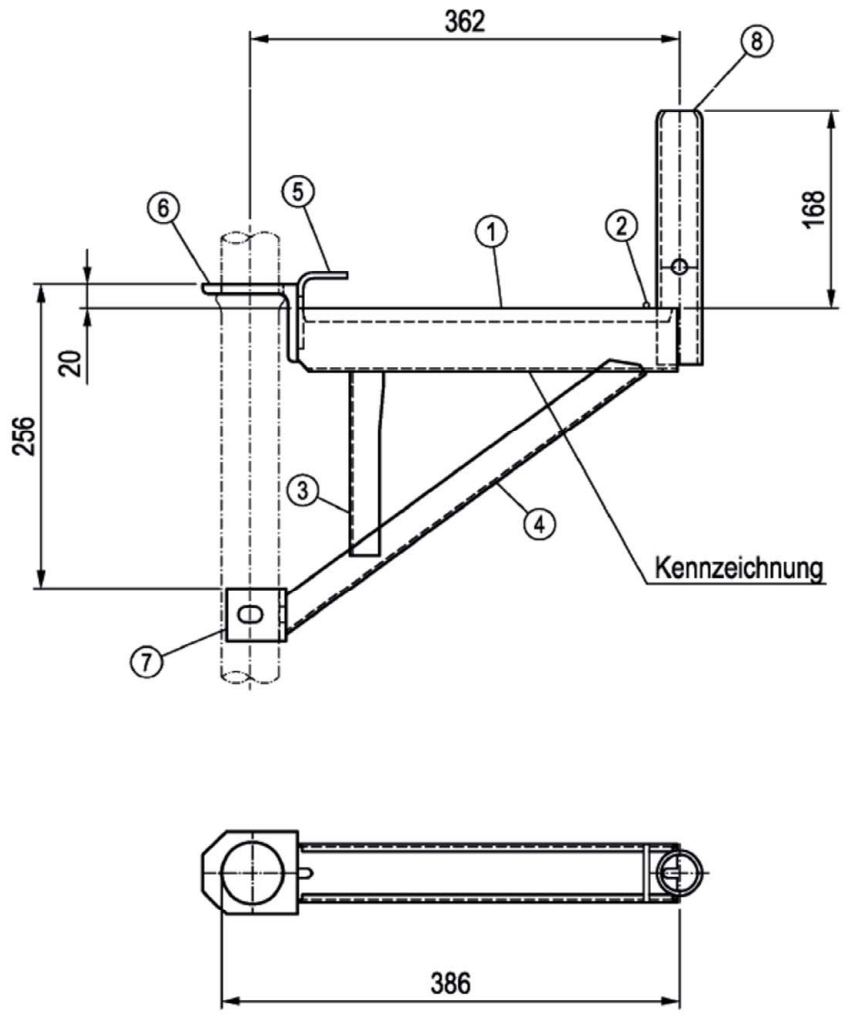

①	U-Profil	49 x 53 x 2,5	EN 10025-2 - S235JR	(siehe Anlage A, Seite 17)
②	Bolzen		Stahl	
③	Stütz-U	49 x 25 x 2,5	EN 10025-2 - S235JR	
④	Streb-U	54 x 27 x 2,5	EN 10025-2 - S235JR	
⑤	Winkel	64 x 42 x 5	EN 10025-2 - S235JR	
⑥	Winkel	80 x 65 x 8	EN 10025-2 - S235JR	
⑦	U-gekantet	60 x 50 x 5	EN 10025-2 - S235JR	
⑧	Rohrverbinder	Ø 38 x 3,6	EN 10219 - S275JOH	$R_{eH} \geq 320$ N/mm²

Gew. [kg]
3,5

Bauteil gemäß Zulassung Z-8.1-16.2

PERALTA Donnergerüst 70S

Konsole 0,36 m schwenkbar

Anlage A,
Seite 61

Deutsches Institut für Bautechnik DIBt

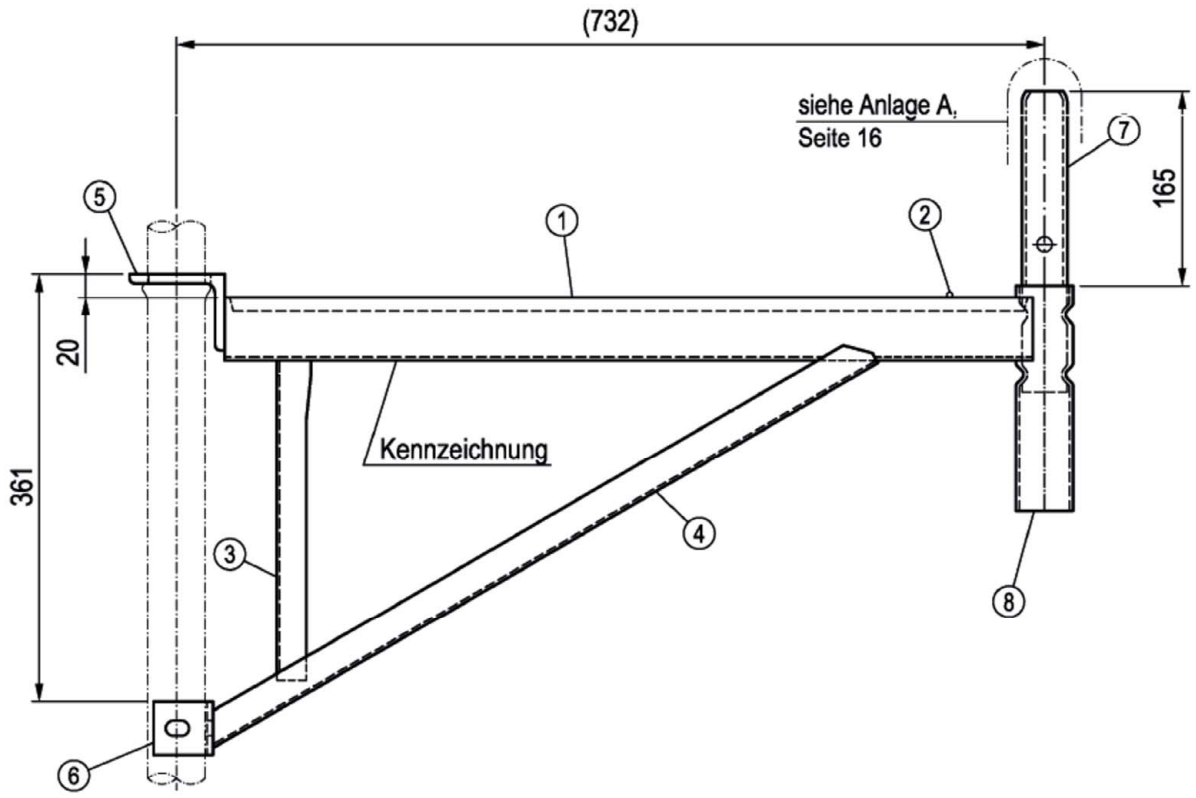

①	U-Profil	49 x 53 x 2,5	EN 10025-2 - S235JR	(siehe Anlage A, Seite 17, 18)
②	Bolzen		Stahl	
③	Stütz-U	49 x 25 x 2,5	EN 10025-2 - S235JR	
④	Streb-U	54 x 27 x 2,5	EN 10025-2 - S235JR	
⑤	Winkel	80 x 65 x 8	EN 10025-2 - S235JR	
⑥	U-gekantet	63 x 45 x 5	EN 10025-2 - S235JR	
⑦	Rohrverbinder	Ø 38 x 3,6	EN 10219 - S275JOH	$R_{eH} \geq 320$ N/mm²
⑧	Rohr	Ø 48,3 x 3,2	EN 10219 - S235JRH	$R_{eH} \geq 320$ N/mm²

Gew. [kg]
7,0

Bauteil gemäß Zulassung Z-8.1-16.2

PERALTA Donnergerüst 70S

Konsole 0,73 m schwenkbar

Anlage A, Seite 62

Deutsches Institut für Bautechnik DIBt

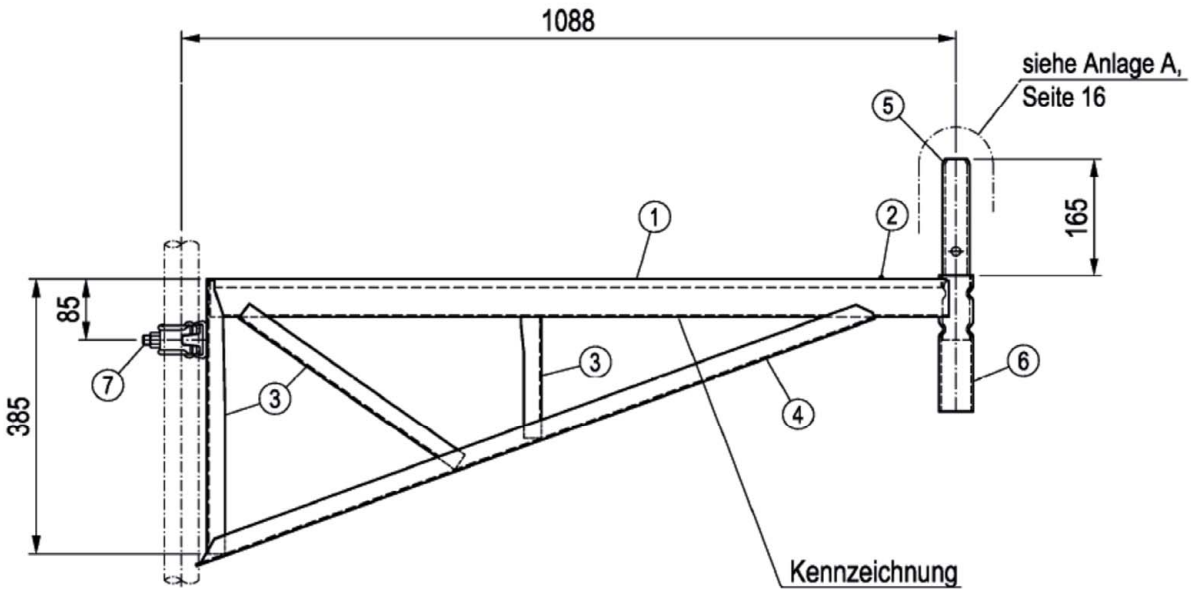

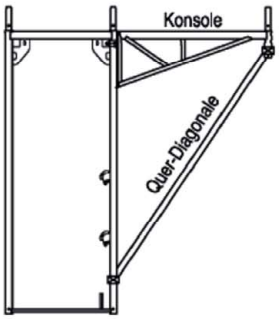

①	U-Profil	49 x 53 x 2,5	EN 10025-2 - S235JR (siehe Anlage A, Seite 17, 18)	
②	Bolzen		Stahl	
③	Stütz-U	49 x 25 x 2,5	EN 10025-2 - S235JR	
④	Streb-U	54 x 27 x 2,5	EN 10025-2 - S235JR	
⑤	Rohrverbinder	Ø 38 x 3,6	EN 10219 - S275JOH	$R_{eH} \geq 320$ N/mm²
⑥	Rohr	Ø 48,3 x 3,2	EN 10219 - S235JRH	$R_{eH} \geq 320$ N/mm²
⑦	Halbkupplung mit Schraubverschluss		gem. Zulassung Z-8.331-882	

Bauteil gemäß Zulassung Z-8.1-16.2

Gew. [kg]
9,6

PERALTA Donnergerüst 70S

Konsole 1,09 m T7

Anlage A, Seite 63

Deutsches Institut für Bautechnik DIBt

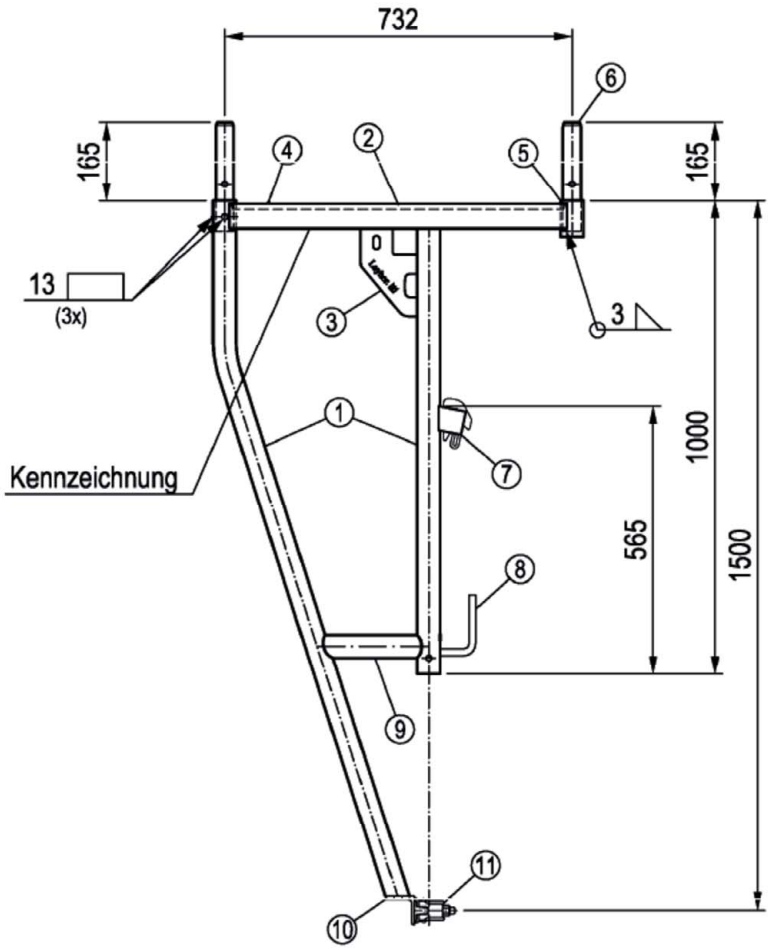

①	Rohr	Ø 48,3 x 3,2	EN 10219 - S235JRH	$R_{eH} \geq 320$ N/mm²
②	U-Profil	49 x 53 x 2,5	EN 10025-2 - S235JR	(siehe Anlage A, Seite 17, 18)
③	Knotenblech LW		Stahl	
④	Bolzen		Stahl	
⑤	Rohr	Ø 48,3 x 4,0	EN 10219 - S235JRH	
⑥	Rohrverbinder	Ø 38 x 3,6	EN 10219 - S275JOH	$R_{eH} \geq 320$ N/mm²
⑦	Geländerkästchen		(siehe Anlage A, Seite 20)	
⑧	Bordbrettbolzen	Ø 14	EN 10025-2 - S235JR	
⑨	Rohr	Ø 48,3 x 2,7	EN 10219 - S235JRH	$R_{eH} \geq 320$ N/mm²
⑩	Winkel	60 x 60 x 6	EN 10025-2 - S235JR	
⑪	Halbkupplung mit Schraubverschluss		gem. Zulassung Z-8.331-882	

Gew. [kg]
14,8

Bauteil gemäß Zulassung Z-8.1-16.2

PERALTA Donnergerüst 70S

Traufkonsole 1,00 x 0,73 m

Anlage A, Seite 64

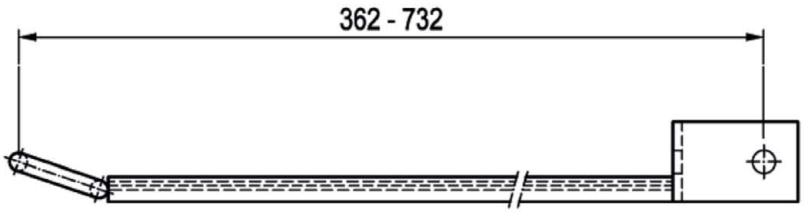

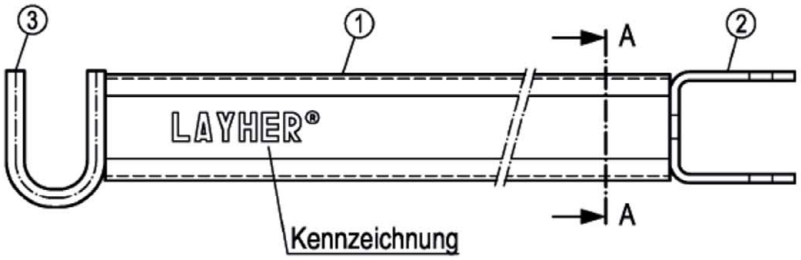

Schnitt A-A

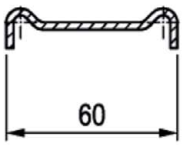

Die Boden-Sicherung ist mit einem Fallstecker zu sichern!



①	Sicherungsschiene	t = 2,5	EN 10025-2 - S235JR
②	U-gekantet	63 x 70 x 5	EN 10025-2 - S235JR
③	Sicherungshaken	Ø 10	EN 10025-2 - S235JR

Abm. [m]	Gew. [kg]
0,36	0,9
0,50	1,3
0,73	1,5

Bauteil gemäß Zulassung Z-8.1-16.2

PERALTA Donnergerüst 70S

Boden-Sicherung 0,36 - 0,73 m

Anlage A,
Seite 65

Bauteil nach Z-8.22-939

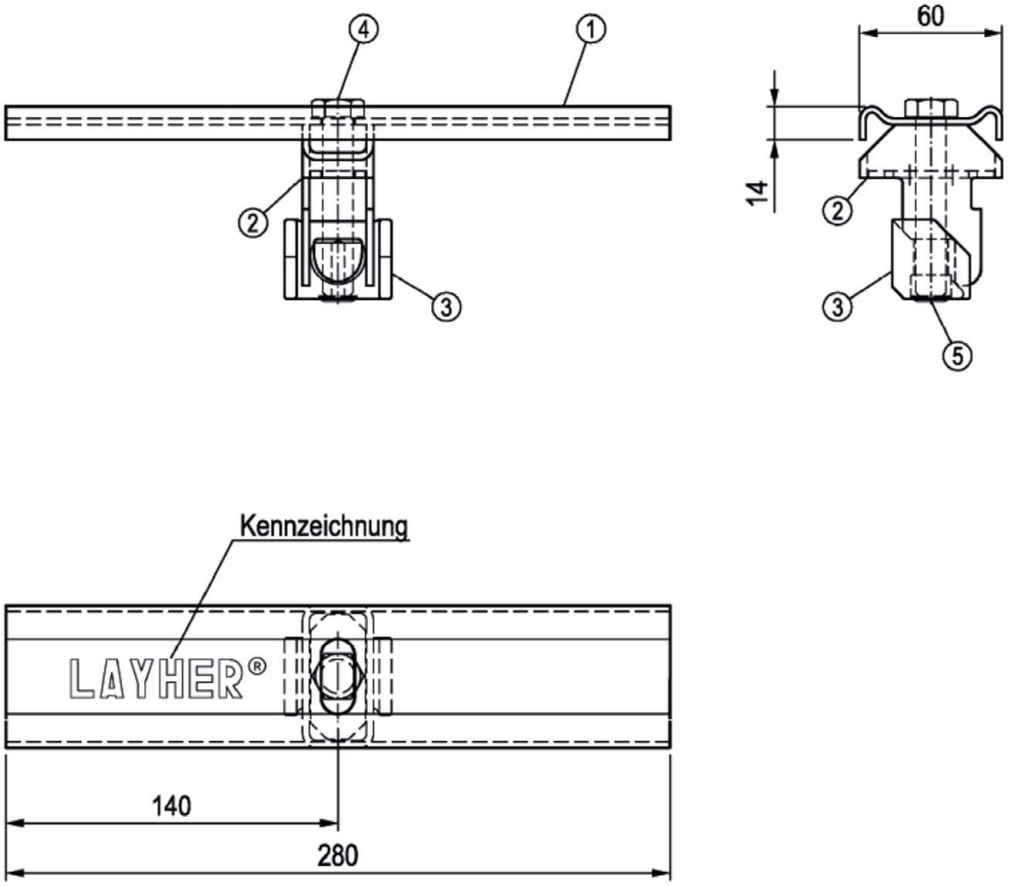

① Schiene
② Rechteckrohr
③ Klemmschieber
④ Sechskantschraube
⑤ Blindniet

Gew. [kg]
1,0

PERALTA Donnergerüst 70S

Universal U-Boden-Sicherung

Anlage A,
Seite 66

Deutsches Institut für Bautechnik DIBt

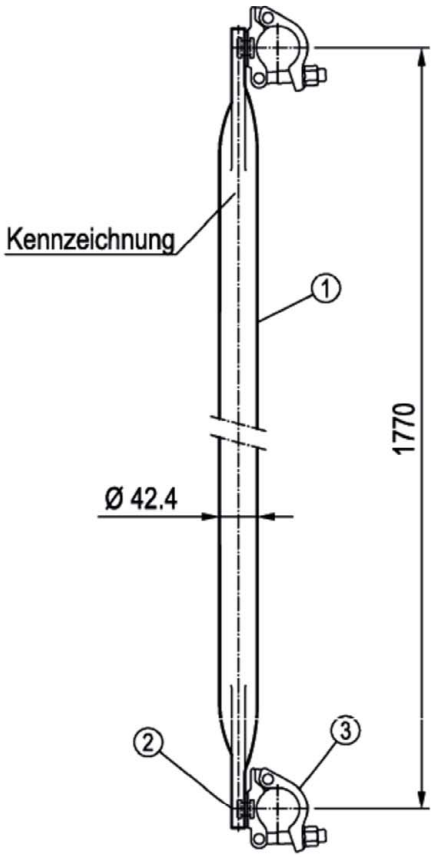

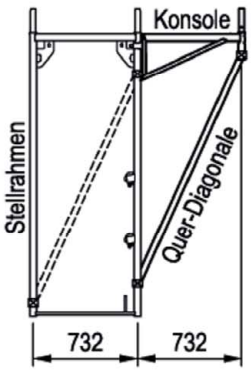

①	Rohr	Ø 42,4 x 2,0	EN 10219-1 - S235JRH
②	Zylinderkopfniet	Ø 16 x 20	EN 10263-2
③	Halbkupplung mit Schraubverschluss		gem. Zulassung Z-8.331-882

Gew. [kg]
6,0

Bauteil gemäß Zulassung Z-8.1-16.2

PERALTA Donnergerüst 70S

Quer-Diagonale 1,77 m

Anlage A,
Seite 67

Deutsches Institut für Bautechnik DIBt

Zur Sicherung der obersten Gerüstböden gegen Abheben, die Geländerstütze mit zwei Fallstecker sichern!

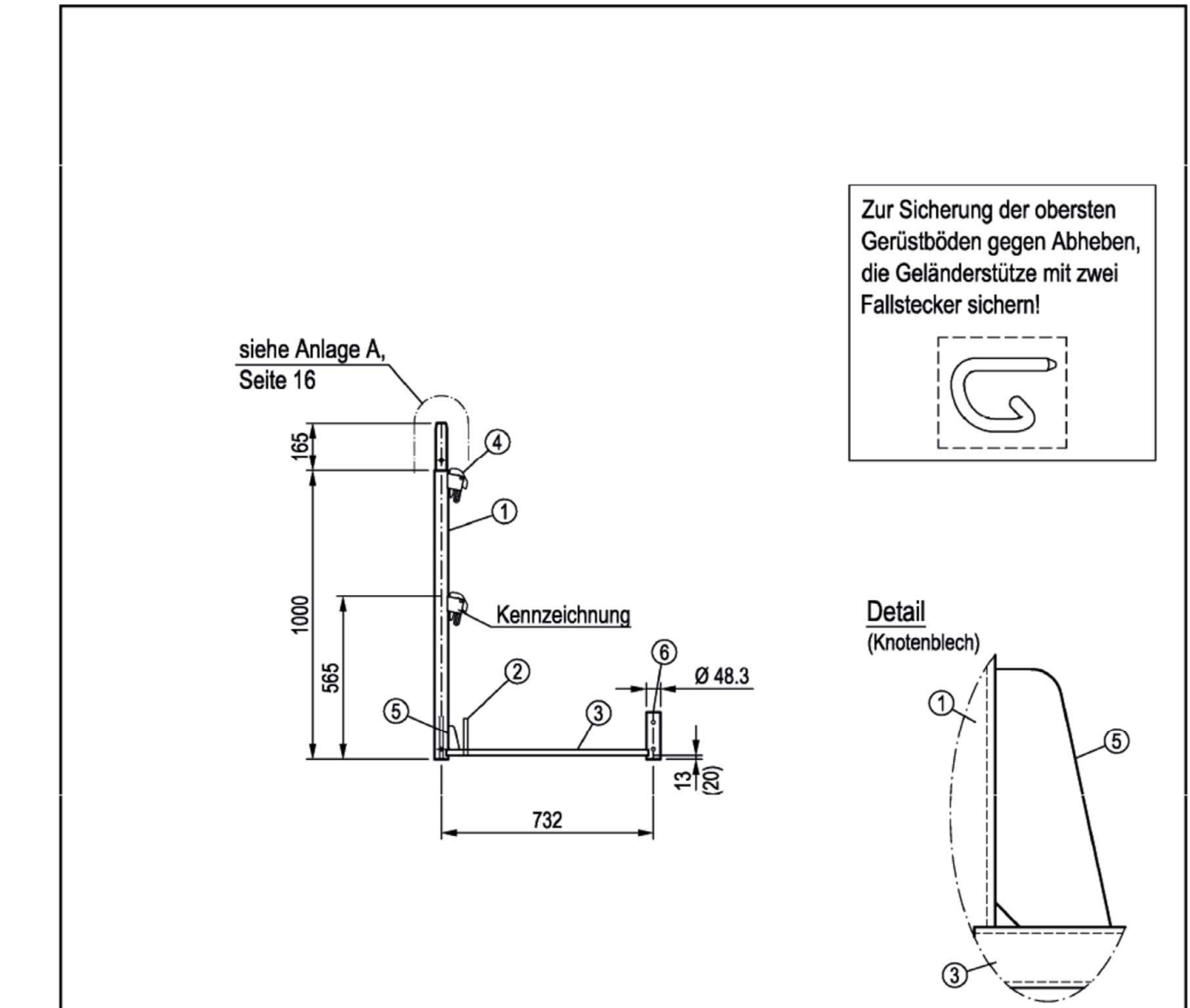

①	Rohr	Ø 48,3 x 2,7 (3,2)	EN 10219-1 - S235JRH	$R_{eH} \geq 320$ N/mm²
②	Bordbrettbolzen		Stahl	
③	Rechteckrohr	40 x 20 x 2	Stahl	
④	Geländerkästchen		(siehe Anlage A, Seite 20)	
⑤	Knotenblech		Stahl	
⑥	Rohr	Ø 48,3 x 3,2	EN 10219 - S235JRH	$R_{eH} \geq 320$ N/mm²

Gew. [kg]
7,9

Bauteil gemäß Zulassung Z-8.1-16.2

PERALTA Donnergerüst 70S

Geländerstütze LW 0,73 m

Anlage A, Seite 68

Deutsches Institut für Bautechnik DIBt

Zur Sicherung der obersten Gerüstböden gegen Abheben, die Geländerstütze mit zwei Fallstecker sichern!

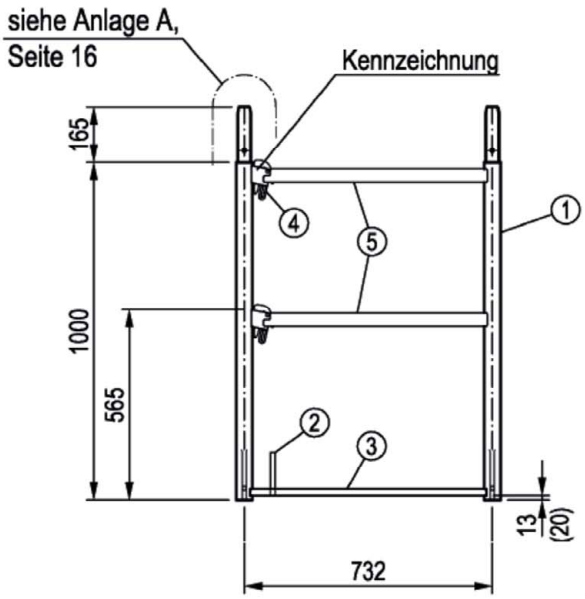

①	Rohr	Ø 48,3 x 2,7 (3,2)	EN 10219-1 - S235JRH $R_{eH} \geq 320$ N/mm²
②	Bordbrettbolzen		Stahl
③	Rechteckrohr	40 x 20 x 2	Stahl
④	Geländerkästchen		(siehe Anlage A, Seite 20)
⑤	Querstab	40 x 6	Stahl

Gew. [kg]
13,3

Bauteil gemäß Zulassung Z-8.1-16.2

PERALTA Donnergerüst 70S

St-Stirngeländerstütze LW 0,73 m

Anlage A, Seite 69

Zur Sicherung der obersten Gerüstböden gegen Abheben, die Geländerstütze mit einem Fallstecker sichern!

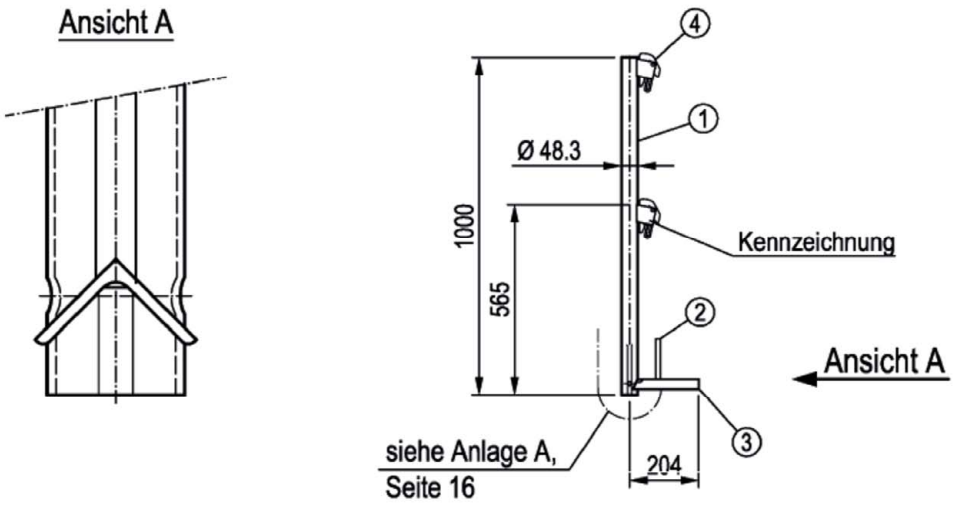

①	Rohr	Ø 48,3 x 2,7 (3,2)	EN 10219-1 - S235JRH $R_{eH} \geq 320$ N/mm²
②	Bordbrettbolzen		Stahl
③	Winkel		Stahl
④	Geländerkästchen		(siehe Anlage A, Seite 20)

Gew. [kg]: 5,5

Bauteil gemäß Zulassung Z-8.1-16.2

PERALTA Donnergerüst 70S

Geländerstütze einfach

Anlage A, Seite 70

Deutsches Institut für Bautechnik DIBt

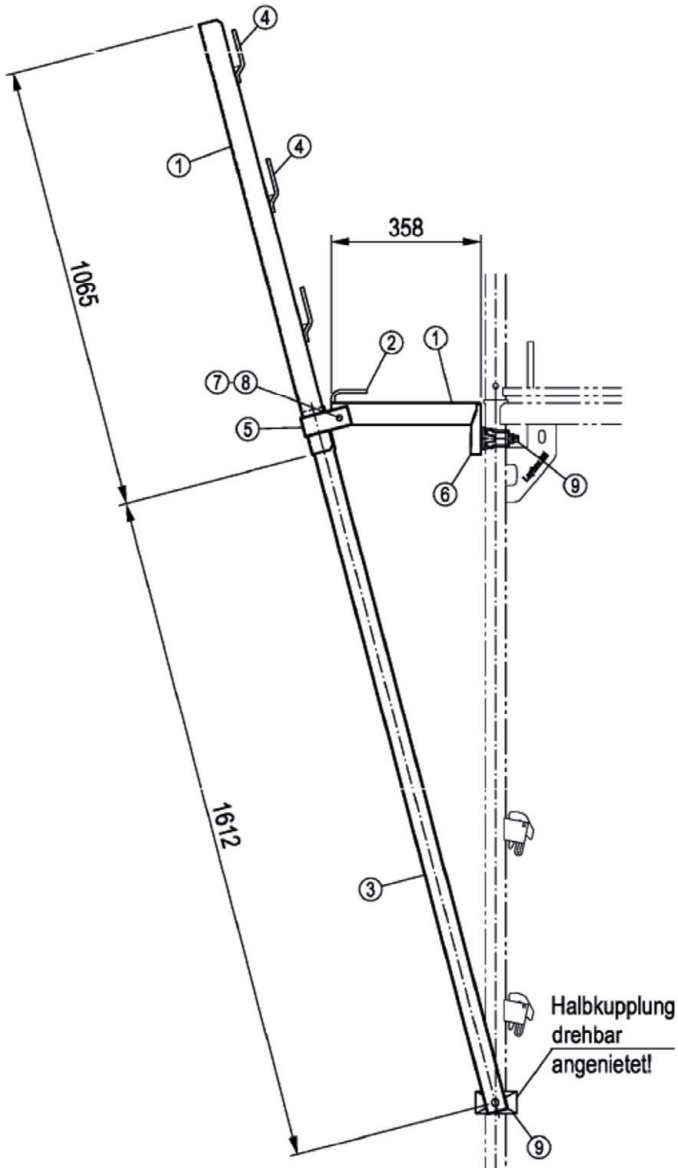

Detail (U-Bügel)

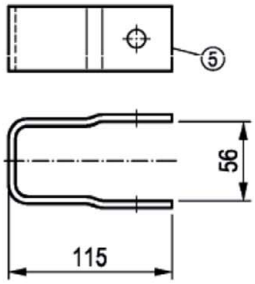

①	U-Profil	49 x 53 x 2,5	(siehe Anlage A, Seite 17, 18)	
②	Winkel		Stahl	
③	Rohr	Ø 48,3 x 3,2	EN 10219 - S235JRH	$R_{eH} \geq 320$ N/mm²
④	Lasche		Stahl	
⑤	U-Bügel		Stahl	
⑥	Stütz-U	49 x 24 x 2,5	EN 10025-2 - S235JR	
⑦	Sechskantschraube	ISO 4014 - M 12 x 80	Festigk. 8.8	
⑧	Sicherungsmutter	ISO 7042 - M 12	Festigk. 8	
⑨	Halbkupplung mit Schraubverschluss		gem. Zulassung Z-8.331-882	

Bauteil gemäß Zulassung Z-8.1-16.2

Gew. [kg]
14,4

PERALTA Donnergerüst 70S

Schutzdachkonsole 1,30 m

Anlage A, Seite 71

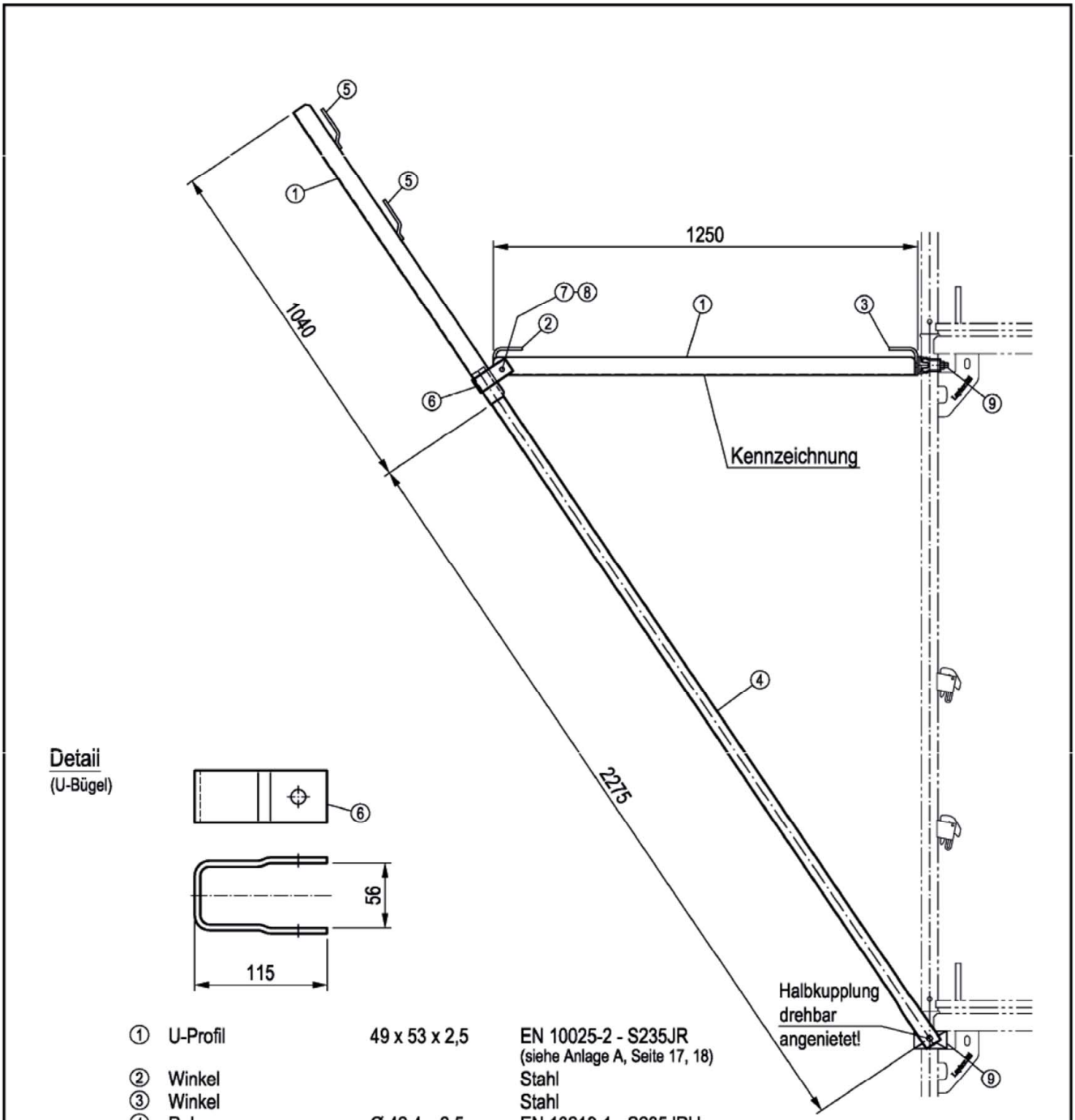

①	U-Profil	49 x 53 x 2,5	EN 10025-2 - S235JR (siehe Anlage A, Seite 17, 18)
②	Winkel		Stahl
③	Winkel		Stahl
④	Rohr	Ø 42,4 x 2,5	EN 10219-1 - S235JRH
⑤	Lasche		Stahl
⑥	U-Bügel		Stahl
⑦	Sechskantschraube	ISO 4014 - M 12 x 80 - 8.8	
⑧	Sicherungsmutter	ISO 7042 - M 12 - 8	
⑨	Halbkupplung mit Schraubverschluss		gem. Zulassung Z-8.331-882

Gew. [kg]: 18,9

Bauteil gemäß Zulassung Z-8.1-16.2

PERALTA Donnergerüst 70S

Schutzdachträger 2,10 m

Anlage A, Seite 72

Deutsches Institut für Bautechnik DIBt

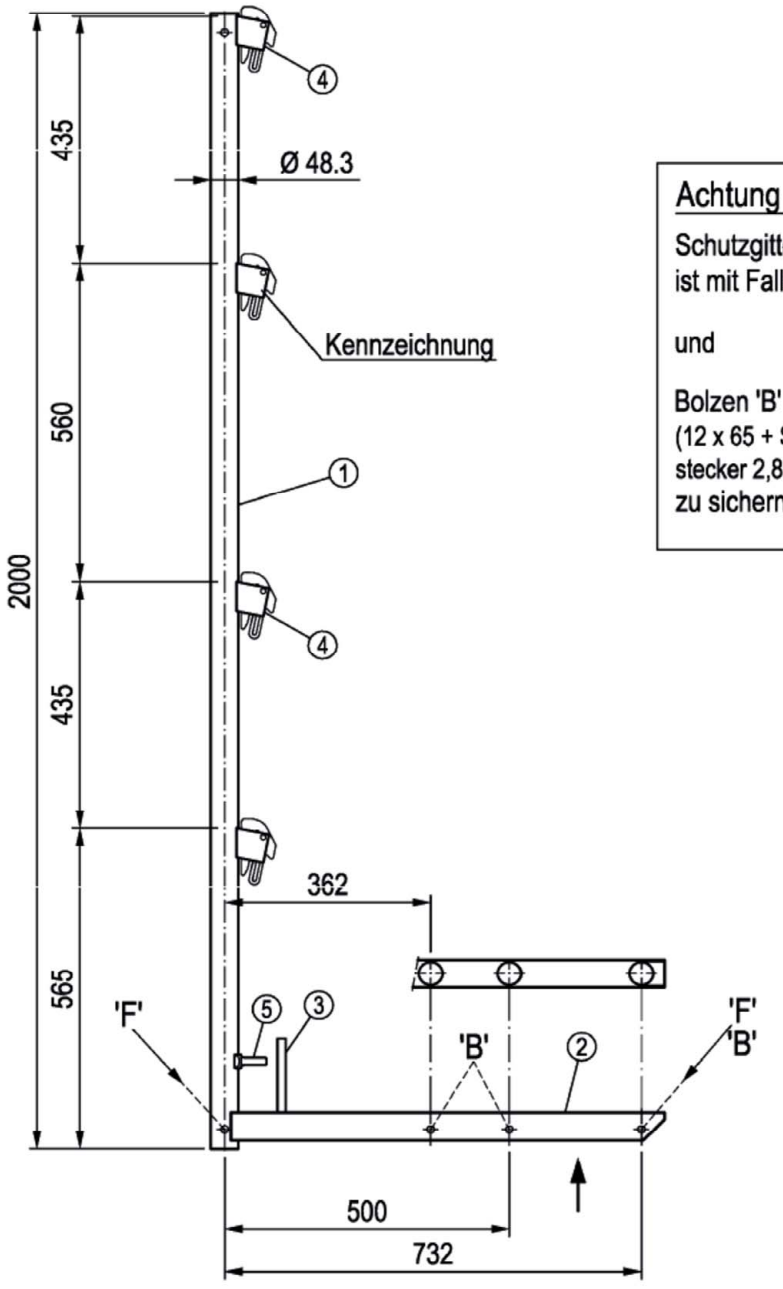

Achtung :

Schutzgitterstütze ist mit Fallstecker 'F'

und

Bolzen 'B' (12 x 65 + Sicherungs-stecker 2,8 mm) zu sichern!

①	Rohr	Ø 48,3 x 2,7	EN 10219-1 - S460MH
②	Quadratrohr	50 x 3	EN 10219-1 - S235JRH
③	Bordbrettbolzen		Stahl
④	Geländerkästchen		(siehe Anlage A, Seite 20)
⑤	Bügelbolzen		EN 10025-2 - S355J2 EN 10149-2 - S355MC

Gew. [kg]: 12,1

Bauteil gemäß Zulassung Z-8.1-16.2

PERALTA Donnergerüst 70S

Schutzgitterstütze 0,36 ; 0,50 ; 0,73 m T15

Anlage A, Seite 73

Deutsches Institut für Bautechnik DIBt

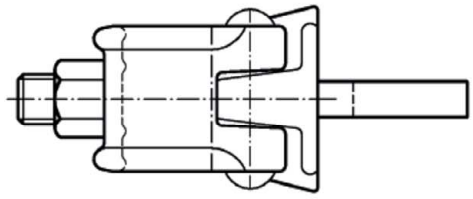

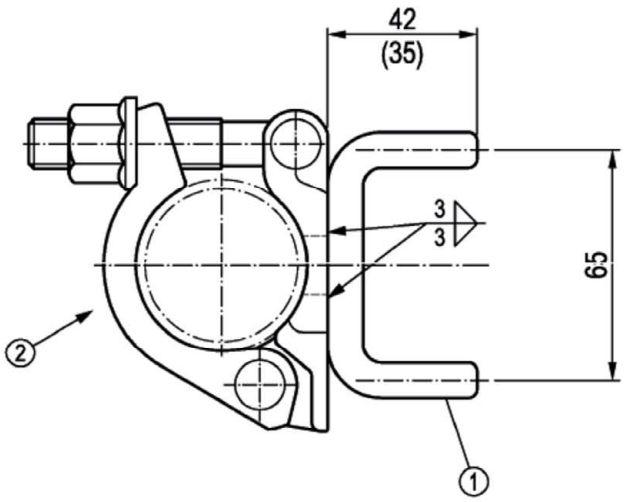

① Doppeldorn — EN 10149-2 - S355MC
② Halbkupplung mit Schraubverschluss — gem. Zulassung Z-8.331-882

Gew. [kg]
0,9

Bauteil gemäß Zulassung Z-8.1-16.2

PERALTA Donnergerüst 70S

Doppeldorn-Kupplung

Anlage A,
Seite 74

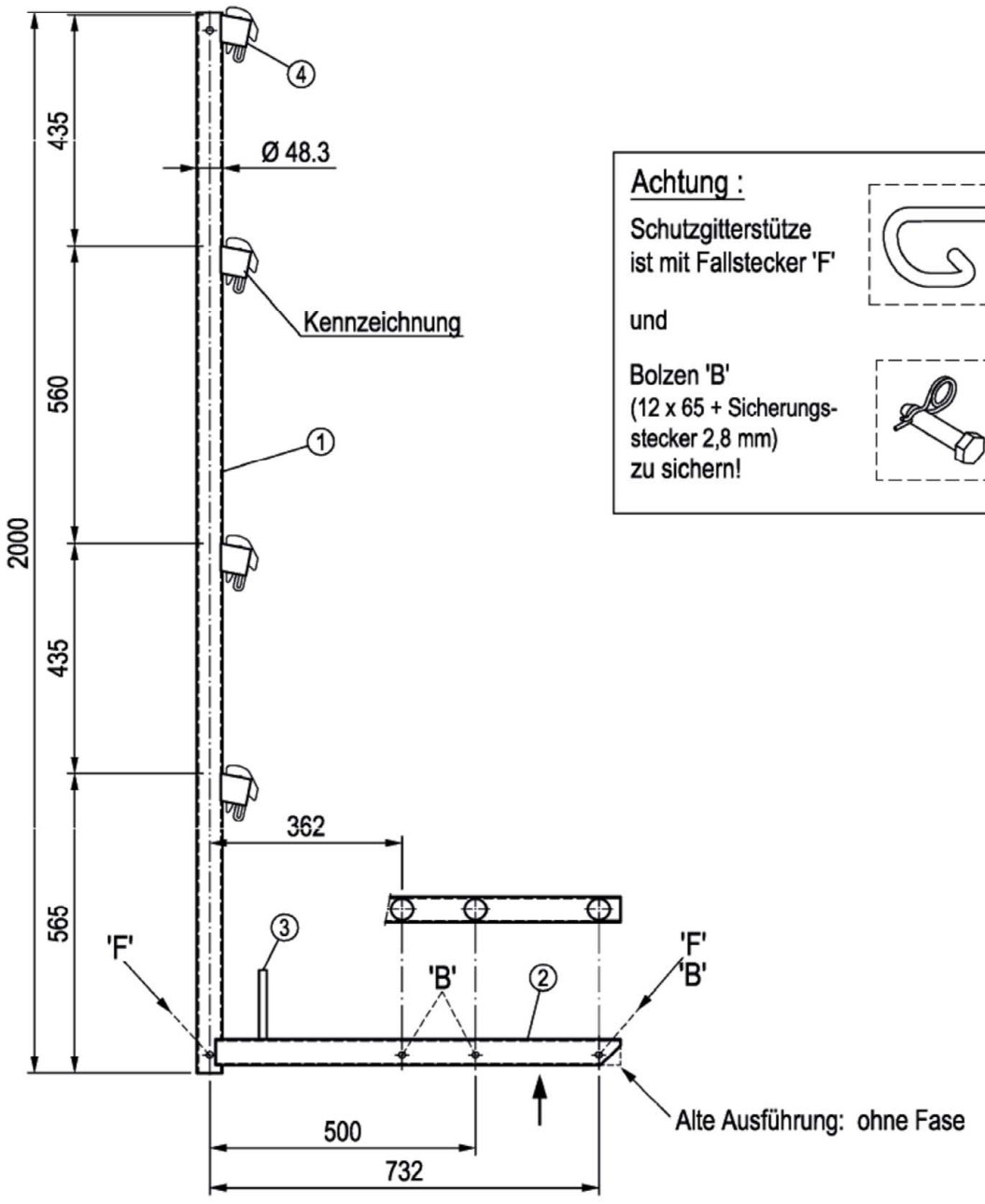

Achtung :

Schutzgitterstütze ist mit Fallstecker 'F'

und

Bolzen 'B' (12 x 65 + Sicherungs-stecker 2,8 mm) zu sichern!

①	Rohr	Ø 48,3 x 2,7 Ø 48,3 x 3,2	EN 10219-1 - S460MH EN 10219-1 - S355J2H
②	Quadratrohr	50 x 3	EN 10219-1 - S235JRH
③	Bordbrettbolzen		Stahl
④	Geländerkästchen		(siehe Anlage A, Seite 20)

Gew. [kg]: 12,1

Bauteil gemäß Zulassung Z-8.1-16.2

PERALTA Donnergerüst 70S

Schutzgitterstütze 0,36 ; 0,50 ; 0,73 m

Anlage A, Seite 75

Deutsches Institut für Bautechnik DIBt

Produktion eingestellt, nur zur weiteren Verwendung

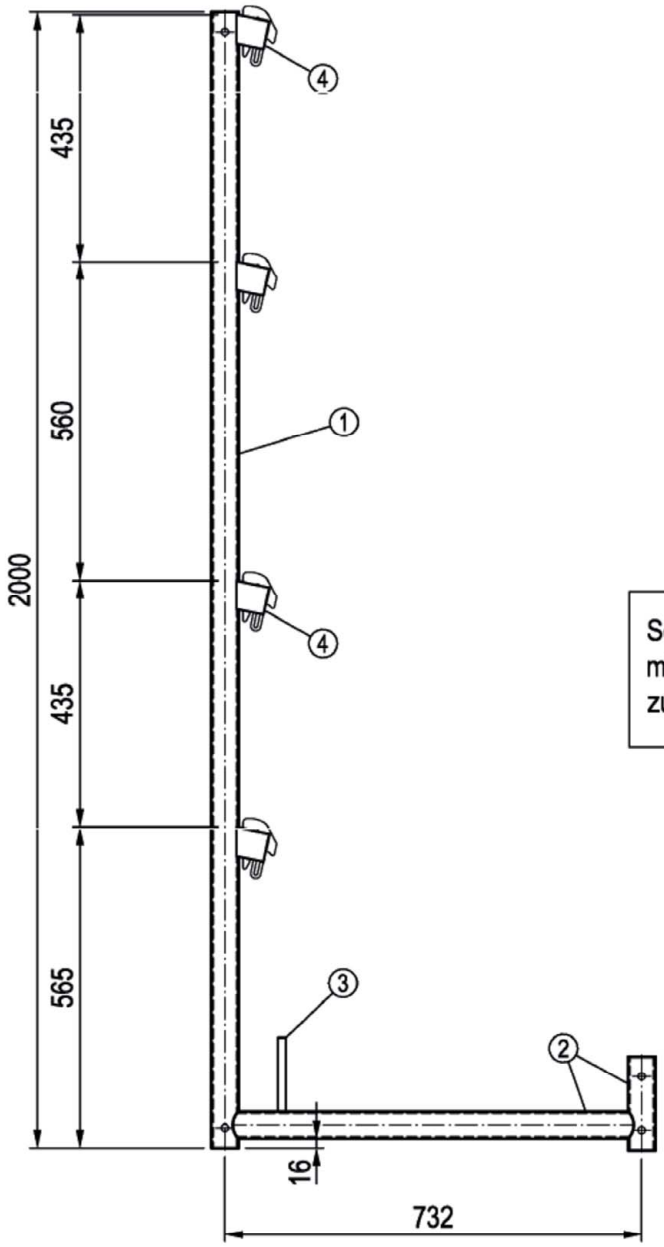

Schutzgitterstütze ist mit zwei Fallstecker zu sichern!



①	Rohr	Ø 48,3 x 3,2	Stahl
②	Rohr	Ø 48,3 x 3,2	Stahl
③	Bordbrettbolzen		Stahl
④	Geländerkästchen		(siehe Anlage A, Seite 20)

Bauteil gemäß Zulassung Z-8.1-16.2

Gew. [kg]
14,0

PERALTA Donnergerüst 70S

Schutzgitterstütze 0,73 m (alte Ausführung)

Anlage A, Seite 76

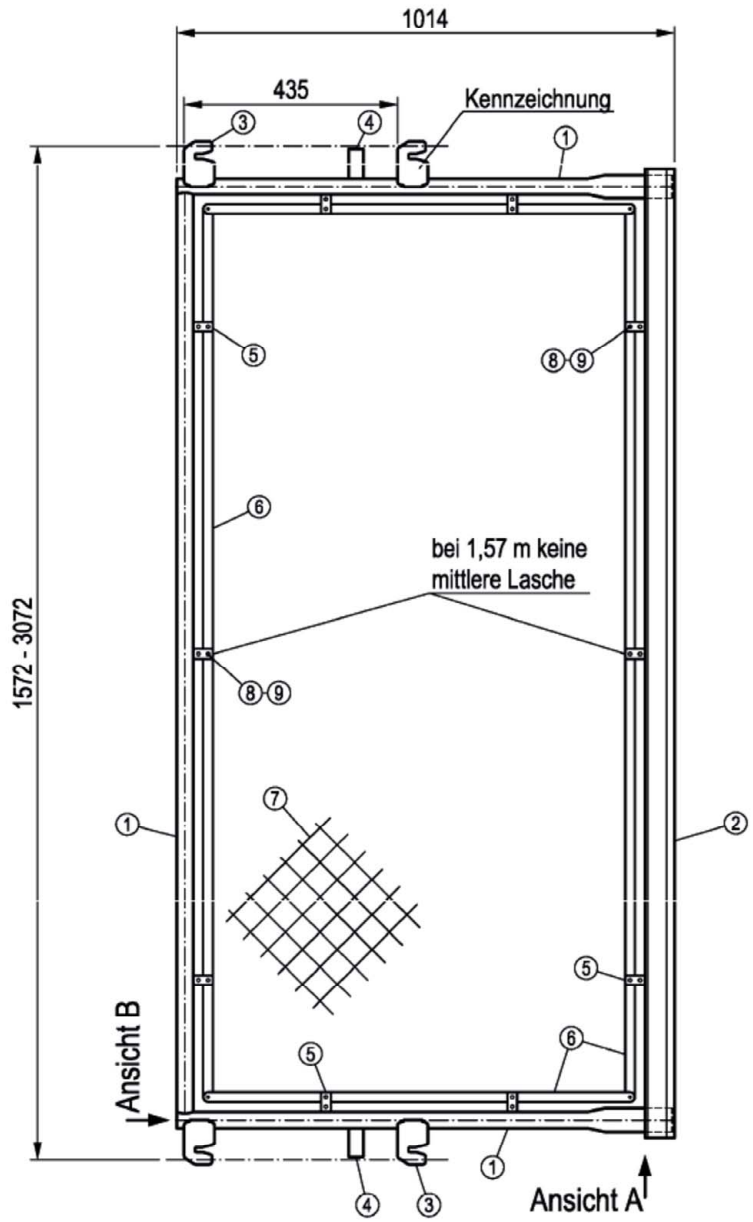

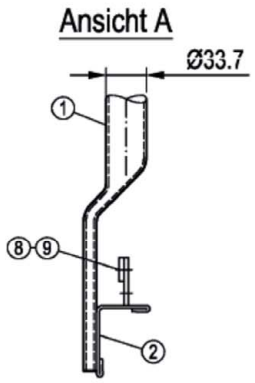

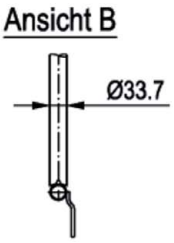

Darf mit Bordbrett als dreiteiliger Seitenschutz eingesetzt werden!

①	Rohr	Ø 33,7 x 2,25	EN 10219-1 - S235JRH
②	Winkel-Profil	60 x 45 x 2,5	EN 10025-2 - S235JR
③	Einhängenase	95 x 62 x 6	EN 10025-2 - S235JR
④	Anschlagplatte	□ 30 x 4	EN 10025-2 - S235JR
⑤	Haltelasche	□ 20 x 4	EN 10025-2 - S235JR
⑥	Schutzgitterstab	□ 20 x 4	EN 10025-2 - S235JR
⑦	Drahtgeflecht	50 x 2,5 x 900 DIZN	EN 10223-6
⑧	Sechskantschraube	ISO 4017 - M 6 x 16 - 8.8	
⑨	Sicherungsmutter	ISO 7042 - M 6 - 8	

Abm. [m]	Gew. [kg]
1,57	15,5
2,07	17,7
2,57	21,1
3,07	24,4

Bauteil gemäß Zulassung Z-8.1-16.2

PERALTA Donnergerüst 70S

Seitenschutzgitter 1,57 - 3,07 m

Anlage A, Seite 77

Deutsches Institut für Bautechnik
DIBt

Produktion eingestellt, nur zur weiteren Verwendung

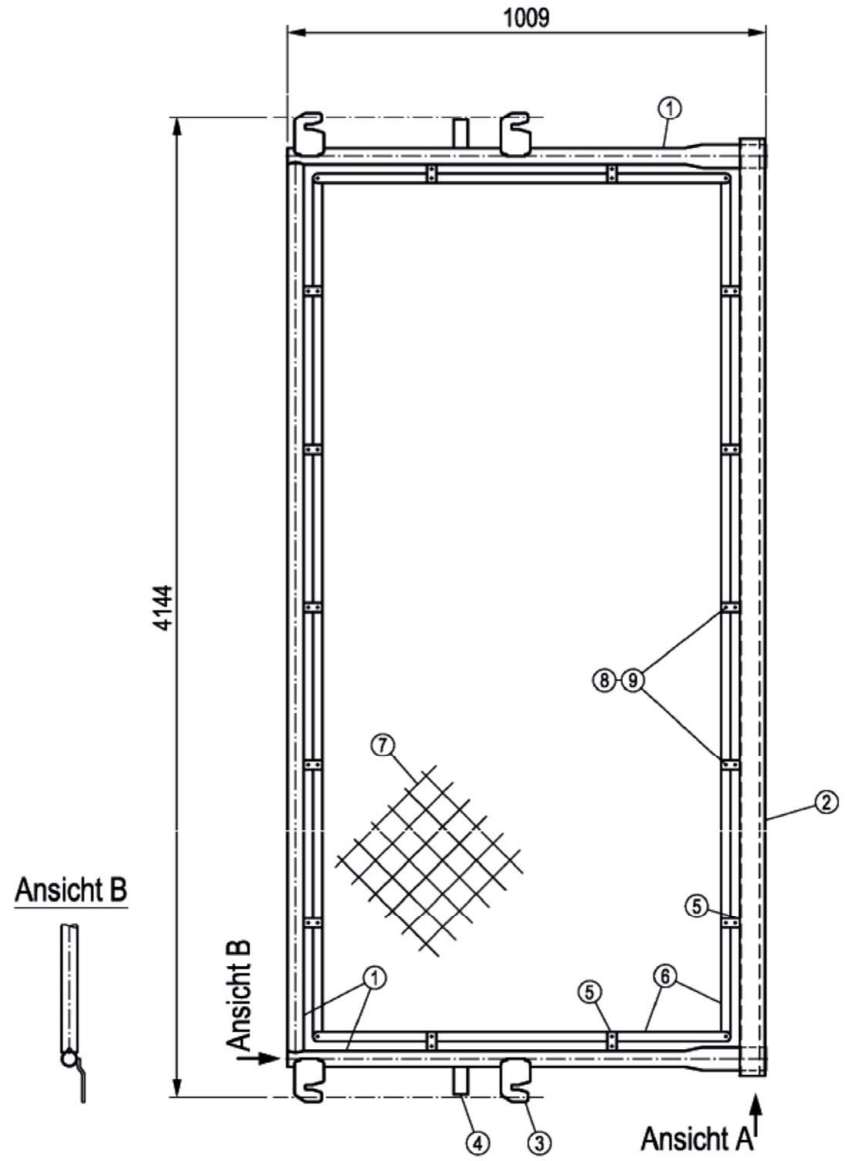

①	Rohr	Ø 33,7 x 2,25	EN 10219-1 - S235JRH
②	U-Profil	49 x 53 x 2,5	(siehe Anlage A, Seite 18)
③	Einhängenase	95 x 62 x 6	EN 10025-2 - S235JR
④	Anschlagplatte	▭ 30 x 4	EN 10025-2 - S235JR
⑤	Haltelasche	▭ 20 x 4	EN 10025-2 - S235JR
⑥	Schutzgitterstab	▭ 20 x 4	EN 10025-2 - S235JR
⑦	Drahtgeflecht	50 x 2,5 x 900 DIZN	EN 10223-6
⑧	Sechskantschraube	ISO 4017 - M 6 x 16 - 8.8	
⑨	Sicherungsmutter	ISO 7042 - M 6 - 8	

Bauteil gemäß Zulassung Z-8.1-16.2

Gew. [kg]
38,0

PERALTA Donnergerüst 70S

Seitenschutzgitter 4,14 m

Anlage A, Seite 78

Deutsches Institut für Bautechnik
DIBt

Produktion eingestellt, nur zur weiteren Verwendung

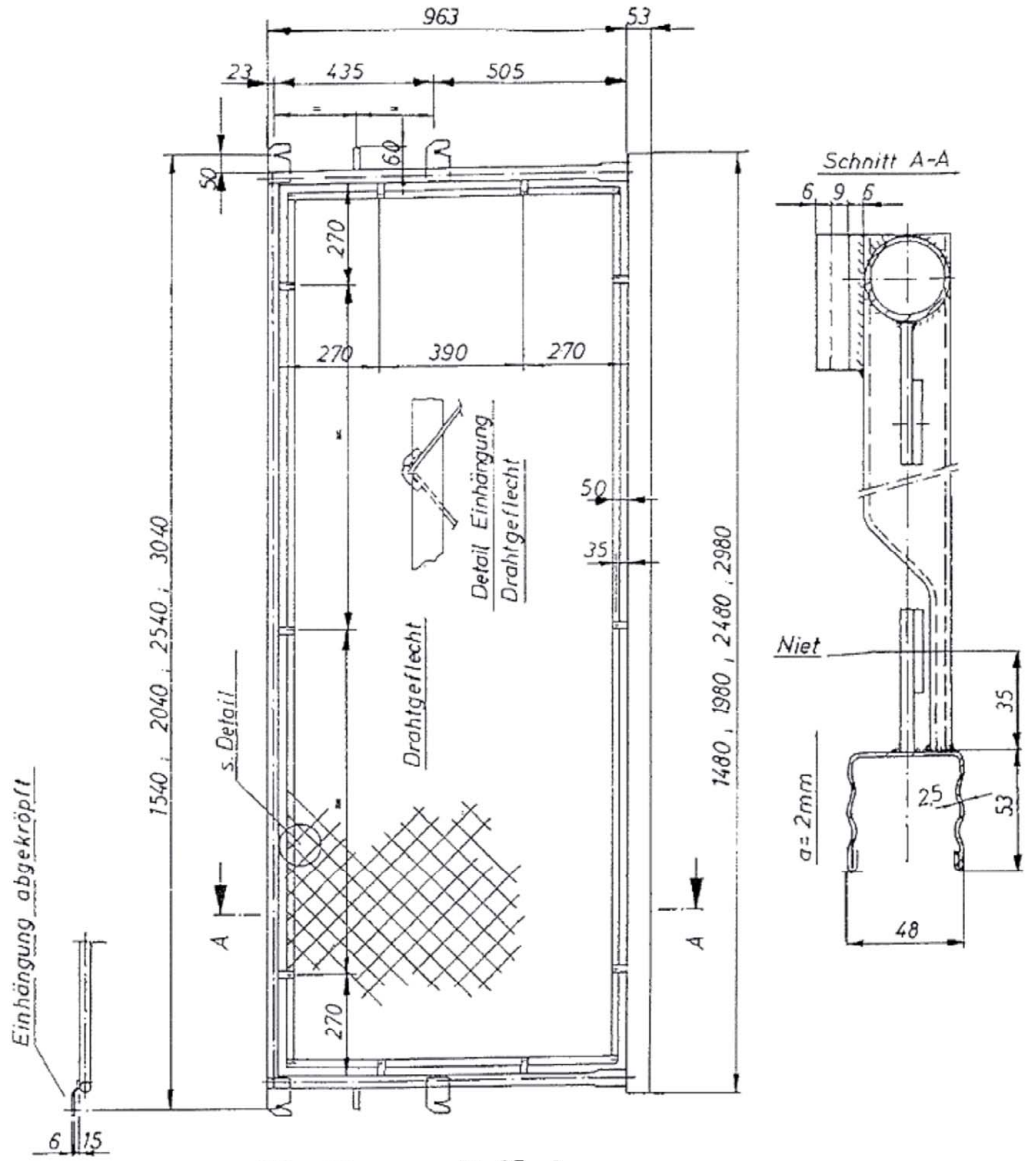

Rohr	ϕ 33,7 × 2,9	St 37 - 2
Drahtgeflecht	50 × 2	DIN 1199
U- Profil	48 × 53 × 2,5	St 37 - 2
Einhängung	Blech 62 × 100 × 6	-"-
Sicherung	Blech 30 × 4	-"-
Flachmaterial	30 × 4	Al Mg Si 0,5 F 25
Blindniet	ϕ6,4 × 12,7	

Bauteil gemäß Zulassung Z-8.1-16.2

PERALTA Donnergerüst 70S

Schutzgitter 1,57 - 3,07 m (alte Ausführung)

Anlage A,
Seite 79

Deutsches Institut für Bautechnik DIBt

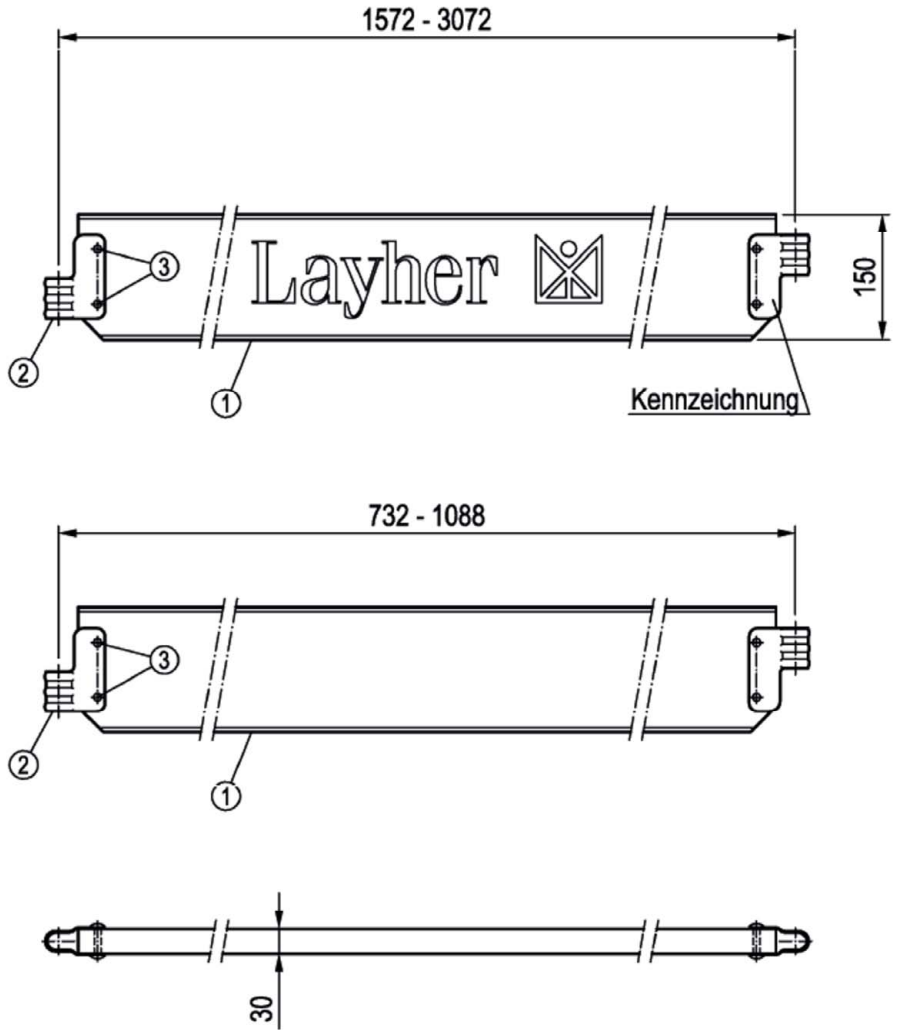

①	Holz-Brett	150 x 30	DIN 4074 - S10 bzw. Festigkeitsklasse C24
②	Bordbrettbeschlag	t = 2	EN 10346 - S250
③	Flachrundniet	Ø 8 x 40	EN 10263-2

Abm. [m]	Gew. [kg]
0,73	1,6
1,09	2,4
1,57	3,1
2,07	4,7
2,57	5,6
3,07	6,8

Bauteil gemäß Zulassung Z-8.1-16.2

PERALTA Donnergerüst 70S

Bordbrett 0,73 - 3,07 m

Anlage A,
Seite 80

Deutsches Institut für Bautechnik DIBt

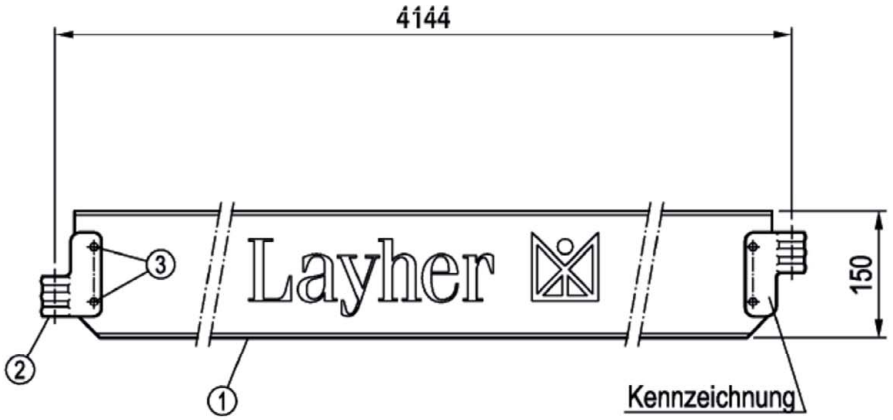

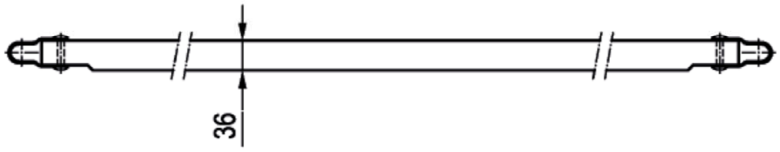

①	Holz-Brett	150 x 36	DIN 4074 - S10 bzw. Festigkeitsklasse C24
②	Bordbrettbeschlag	t = 2	EN 10346 - S250
③	Flachrundniet	Ø 8 x 40	EN 10263-2

Gew. [kg]
10,3

Bauteil gemäß Zulassung Z-8.1-16.2

PERALTA Donnergerüst 70S

Bordbrett 4,14 m

Anlage A,
Seite 81

Deutsches Institut für Bautechnik DIBt



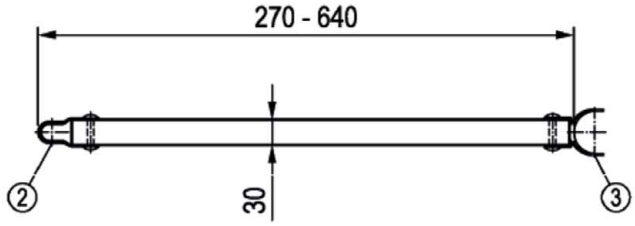

①	Holz-Brett	140 x 30	DIN 4074 - S10 bzw. Festigkeitsklasse C24
②	Bordbrettbeschlag	t = 2	EN 10346 - S250
③	Stirnbordbrettbeschlag	t = 2,5	EN 10025-2 - S235JR
④	Flachrundniet	Ø 8 x 40	EN 10263-2

Gew. [kg]
1,8

Bauteil gemäß Zulassung Z-8.1-16.2

PERALTA Donnergerüst 70S

Stirnbordbrett 0,36 - 0,73 m

Anlage A,
Seite 82

Deutsches Institut für Bautechnik DIBt

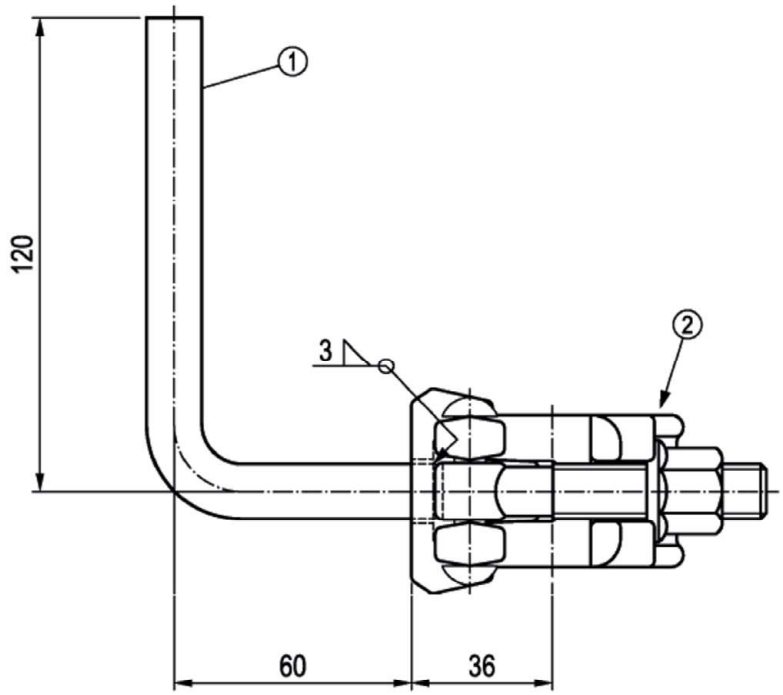

①	Bolzen	Ø 14 x 173	EN 10025-2 - S235JR
②	Halbkupplung mit Schraubverschluss		gem. Zulassung Z-8.331-882

Gew. [kg]: 1,0

Bauteil gemäß Zulassung Z-8.1-16.2

PERALTA Donnergerüst 70S

Halbkupplung mit Bordbrettbolzen

Anlage A, Seite 83

Deutsches Institut für Bautechnik DIBt

Bauteil nach Z-8.22-939

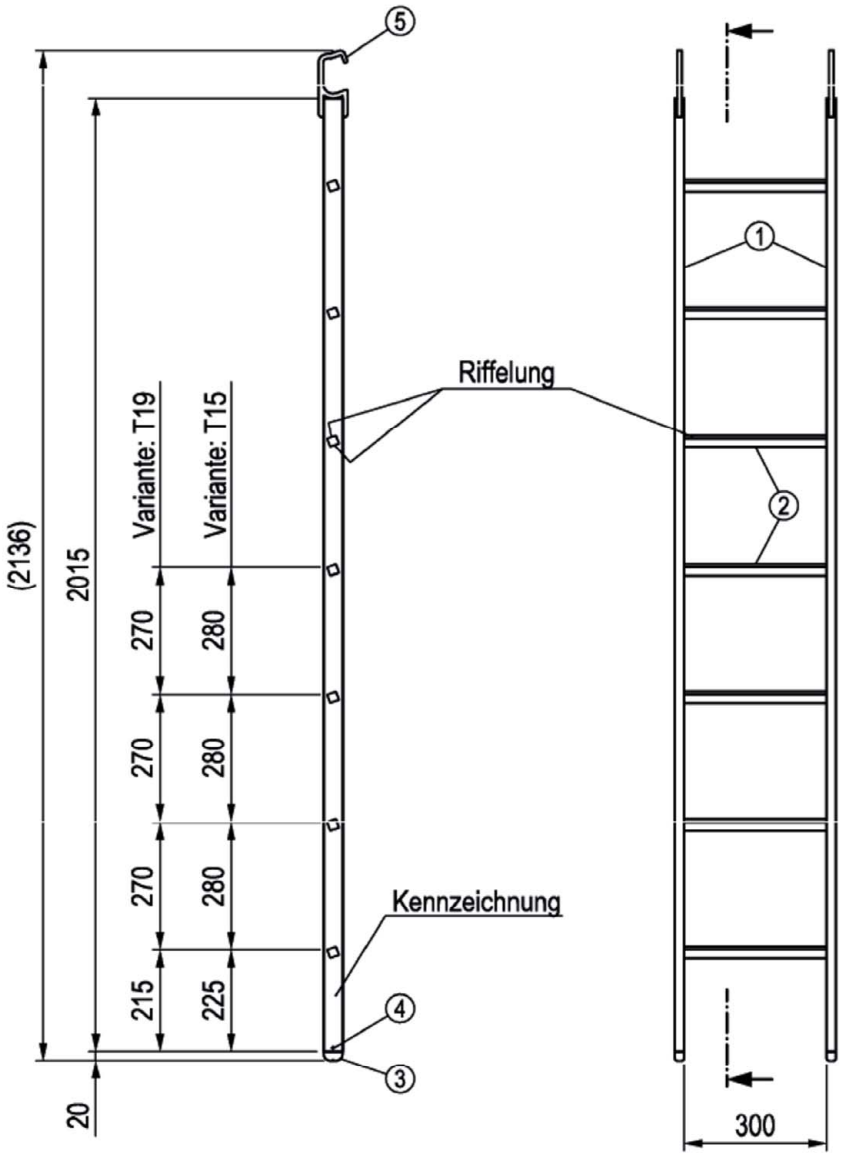

① Holm
② Sprosse
③ Gummifuß
④ Blindniet
⑤ Einhängehaken

Gew. [kg]
7,6

PERALTA Donnergerüst 70S

Etagenleiter 7 Sprossen T19 / T15

Anlage A,
Seite 84

Deutsches Institut für Bautechnik DIBt

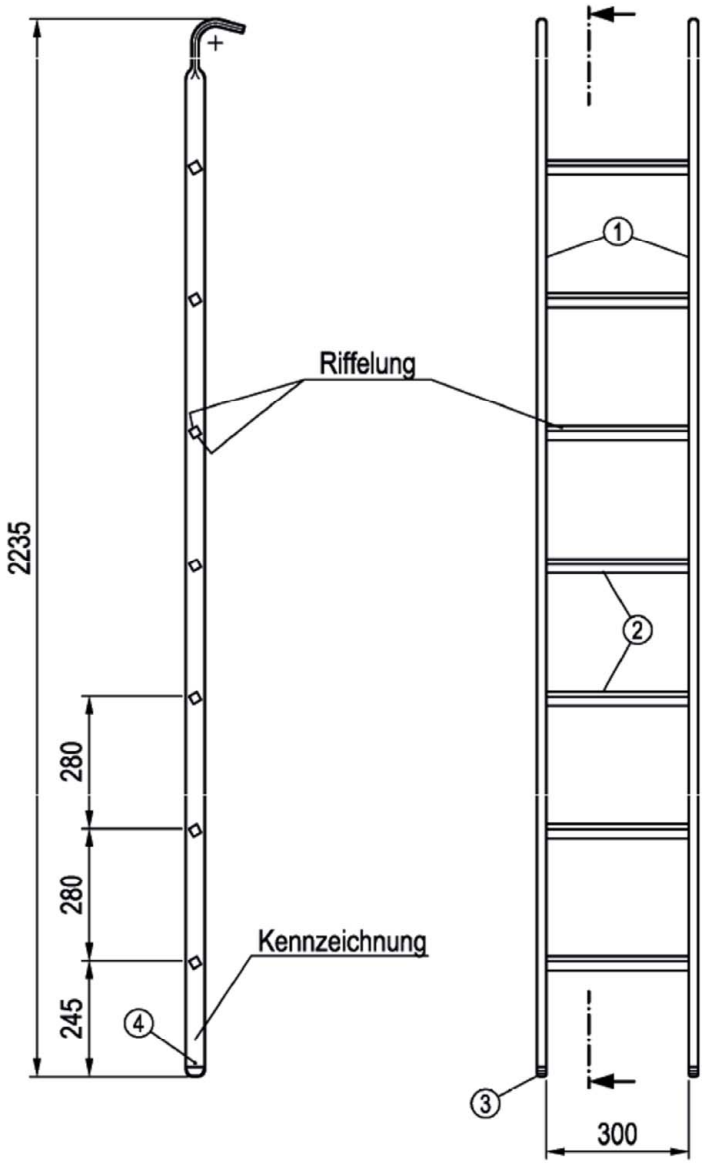

①	Holm	40 x 20 x 1,5	EN 10025-2 - S235JR
②	Sprosse	20 x 20 x 1	EN 10025-2 - S235JR
③	Gummifuß		PVC
④	Blindniet	A 4,8 x 27	ISO 15977 - AlA/St

Gew. [kg]
7,8

Bauteil gemäß Zulassung Z-8.1-16.2

PERALTA Donnergerüst 70S

Etagenleiter 7 Sprossen

Anlage A,
Seite 85

Deutsches Institut für Bautechnik DIBt

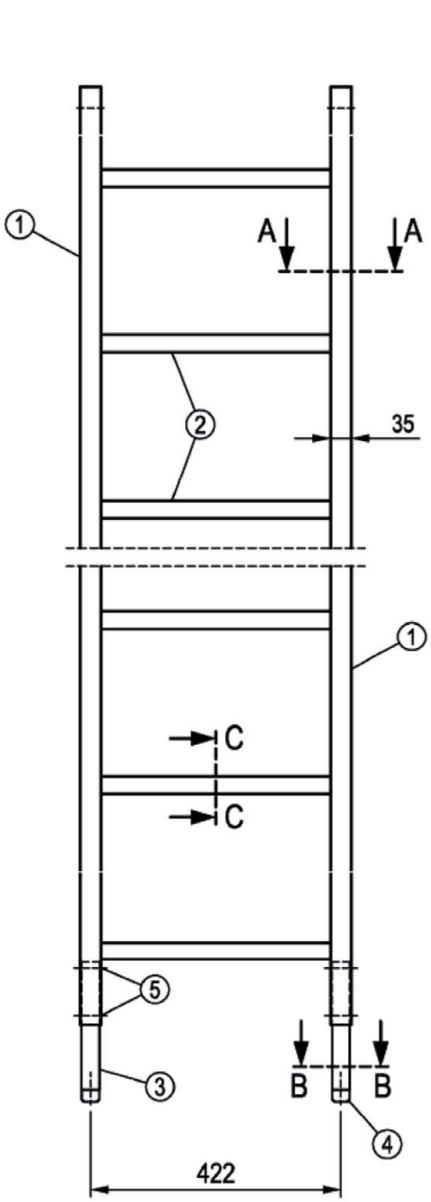

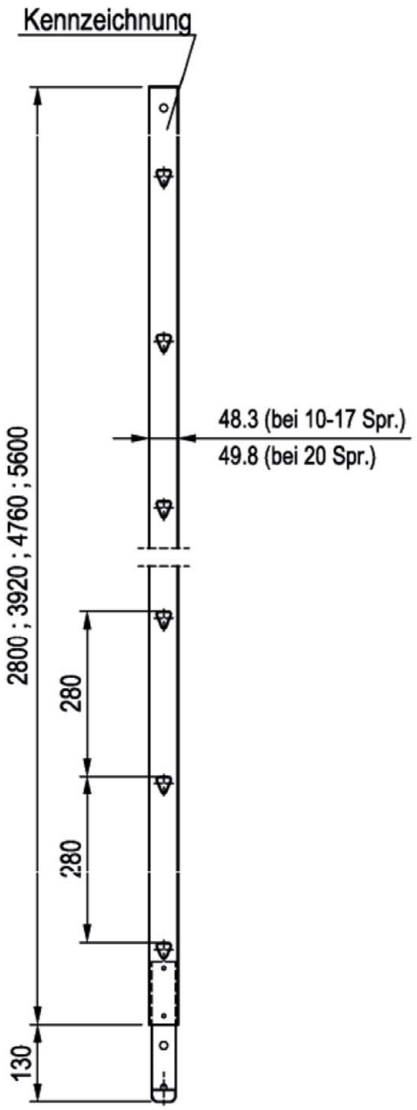

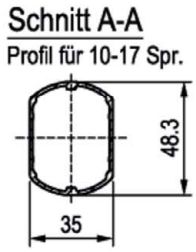

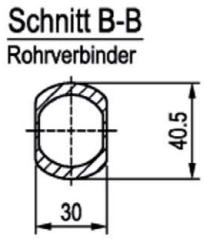

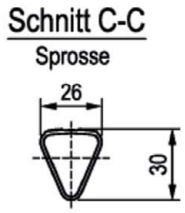

①	Holm	48 (49) x 35	EN 755-2 - EN AW-6063-T66
②	Sprosse	30 x 26 x 1,4	EN 755-2 - EN AW-6060-T6
③	Rohrverbinder	40,5 x 30	EN 755-2 - EN AW-6063-T66
④	Gummifuß		PVC
⑤	Blindniet	A 6 x 16	ISO 15977 - AlA/St

Abm. [m]	Gew. [kg]
10	8,2
14	11,3
17	13,8
20	16,1

Bauteil gemäß Zulassung Z-8.1-16.2

PERALTA Donnergerüst 70S

Alu-Gerüst-Anlegeleiter 10 ; 14 ; 17 ; 20 Spr.

Anlage A,
Seite 86

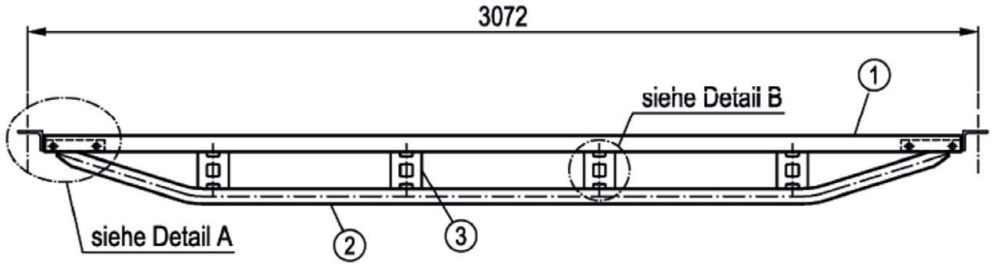

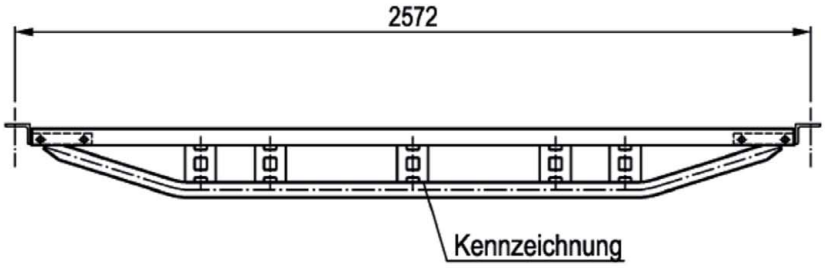

Detail A

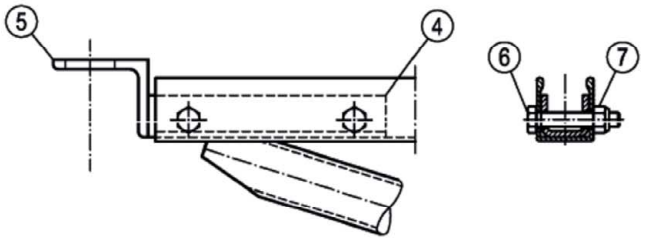

Detail B

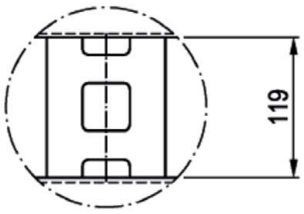

①	U-Profil	48 x 53 x 3	EN 755-2 - EN AW-6082-T5
②	Rohr	Ø 48,3 x 4	EN 755-2 - EN AW-6082-T5
③	Knotenblech	100 x 5	EN 485-2 - EN AW-6082-T6
④	U-Endstück	t = 4	EN 10025-2 - S235JR
⑤	Winkel	L 80 x 65 x 8	EN 10025-2 - S235JR
⑥	Sechskantschraube	M 12 x 60	ISO 898-1 - 8.8
⑦	Sicherungsmutter	ISO 7042 - M 12 - 8	

Abm. [m]	Gew. [kg]
2,57	8,5
3,07	9,7

Bauteil gemäß Zulassung Z-8.1-16.2

PERALTA Donnergerüst 70S

Alu-Doppel-Riegel 2,57 - 3,07 m

Anlage A,
Seite 87

Bauteil ist gegen Abheben mit Bolzen zu sichern!

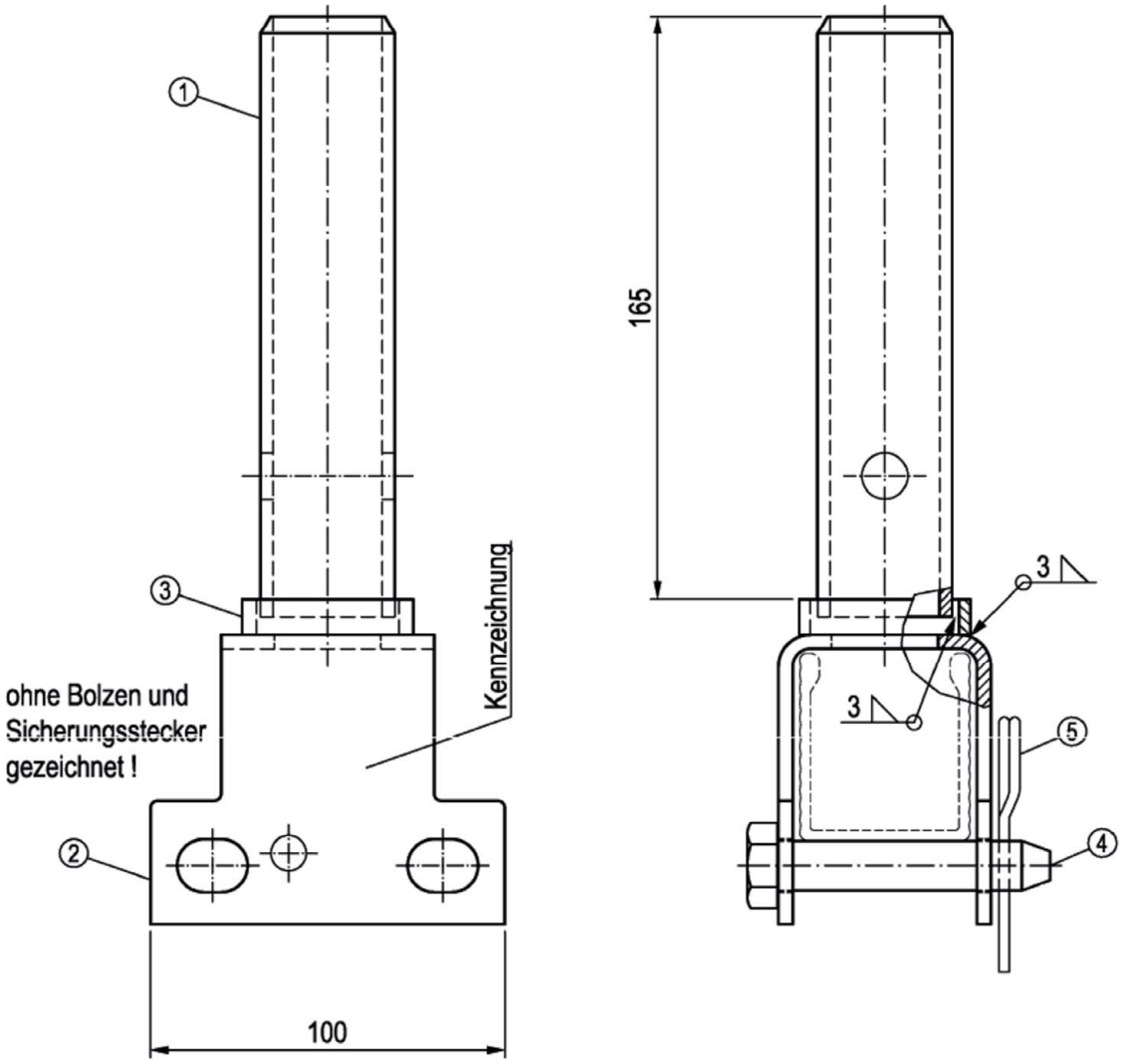

①	Rohrverbinder	Ø 38 x 3,6	EN 10219-1 - S275JOH $R_{eH} \geq 320$ N/mm²
②	U-Bügel	t = 4	EN 10111 - DD13
③	Rohr	Ø 48,3 x 4,0	EN 10219-1 - S235JRH
④	Bolzen	Ø 14 x 77	ISO 898-1 - 8.8
⑤	Sicherungsstecker	2,8	DIN 11024

Gew. [kg]
1,8

Bauteil gemäß Zulassung Z-8.1-16.2

PERALTA Donnergerüst 70S

Rohrverbinder 0,19 m

Anlage A,
Seite 88

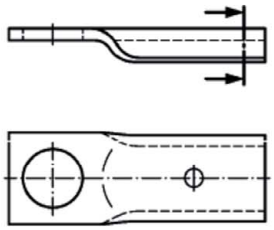

Detail
(Gitterträger-Lasche)

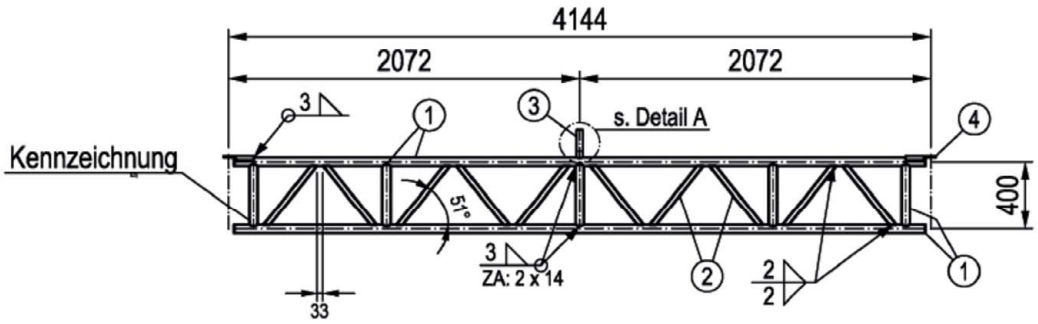

Anschlußpunkt

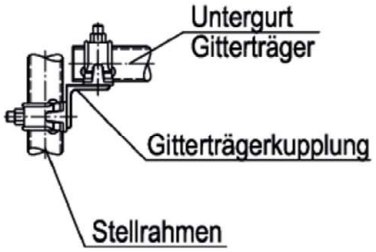

Detail A

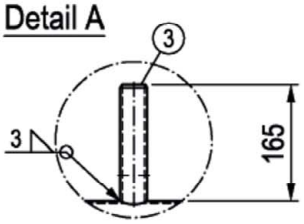

①	Rohr	Ø 48,3 x 2,7	EN 10219-1 - S460MH	
②	Rechteckrohr	30 x 20 x 2	EN 10305-5 - E370	
③	Rohrverbinder	Ø 38 x 3,6	EN 10219-1 - S275JOH	$R_{eH} \geq 320$ N/mm²
④	Gitterträger-Lasche	t = 8	EN 10025-2 - S235JR	

Gew. [kg]
41,3

Bauteil gemäß Zulassung Z-8.1-16.2

PERALTA Donnergerüst 70S

Gitterträger LW 4,14 m mit Rohrverbinder

Anlage A,
Seite 89

Deutsches Institut für Bautechnik
DIBt

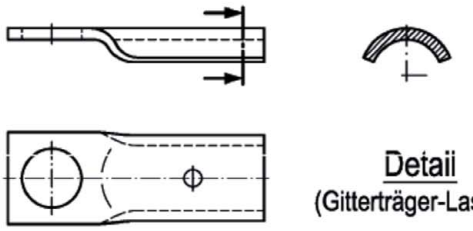

Detail
(Gitterträger-Lasche)

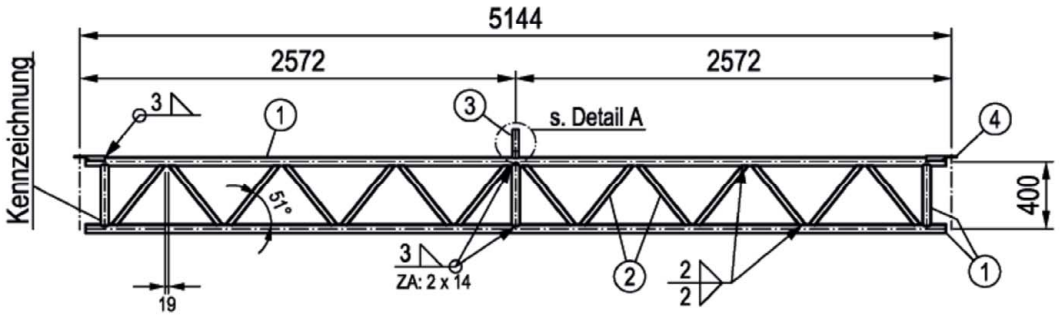

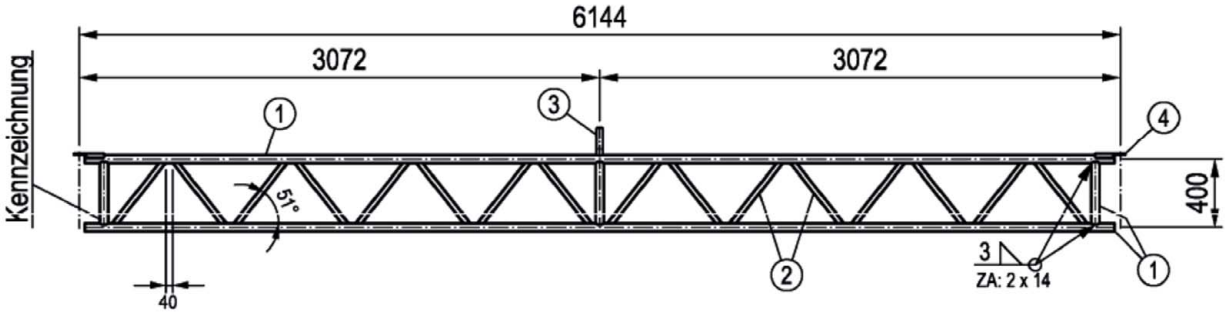

Anschlußpunkt

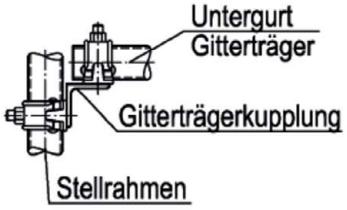

Detail A

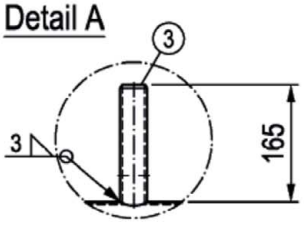

①	Rohr	Ø 48,3 x 2,7	EN 10219-1 - S460MH	
②	Rechteckrohr	30 x 20 x 2	EN 10305-5 - E370	
③	Rohrverbinder	Ø 38 x 3,6	EN 10219-1 - S275JOH	$R_{eH} \geq 320$ N/mm²
④	Gitterträger-Lasche	t = 8	EN 10025-2 - S235JR	

Abm. [m]	Gew. [kg]
5,14	46,4
6,14	53,9

Bauteil gemäß Zulassung Z-8.1-16.2

PERALTA Donnergerüst 70S

Gitterträger LW 5,14 - 6,14 m mit Rohrverbinder

Anlage A,
Seite 90

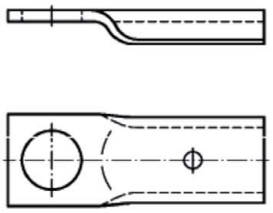

Detail
(Gitterträger-Lasche)

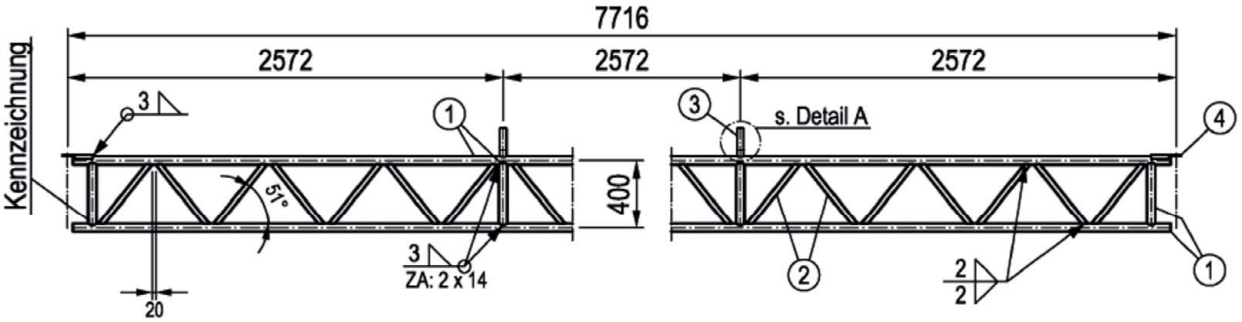

Anschlußpunkt

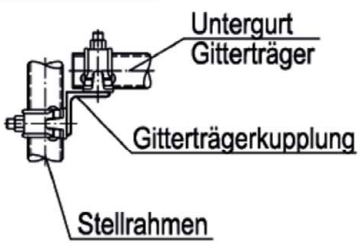

Detail A

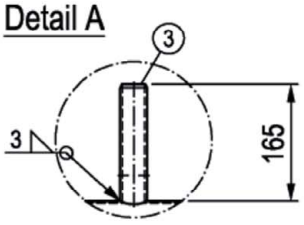

①	Rohr	Ø 48,3 x 2,7	EN 10219-1 - S460MH	
②	Rechteckrohr	30 x 20 x 2	EN 10305-5 - E370	
③	Rohrverbinder	Ø 38 x 3,6	EN 10219-1 - S275JOH	$R_{eH} \geq 320$ N/mm²
④	Gitterträger-Lasche	t = 8	EN 10025-2 - S235JR	

Gew. [kg]: 67,2

Bauteil gemäß Zulassung Z-8.1-16.2

PERALTA Donnergerüst 70S

Gitterträger LW 7,71 m mit Rohrverbinder

Anlage A,
Seite 91

Deutsches Institut für Bautechnik DIBt

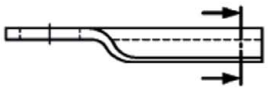



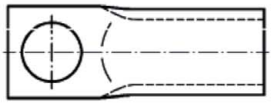

Detail
(Gitterträger-Lasche)

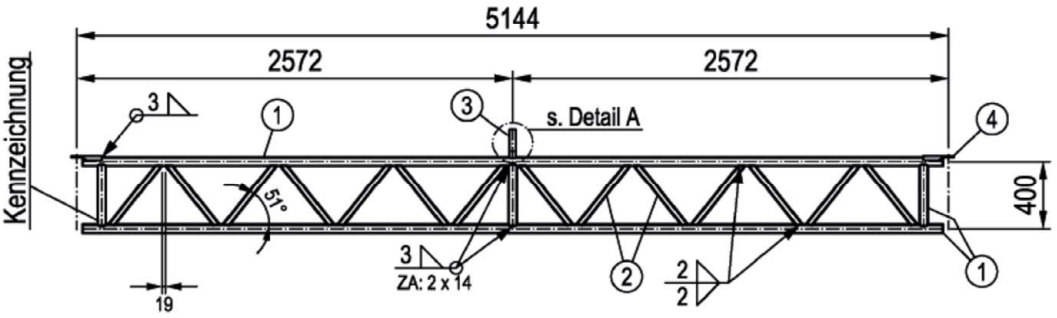

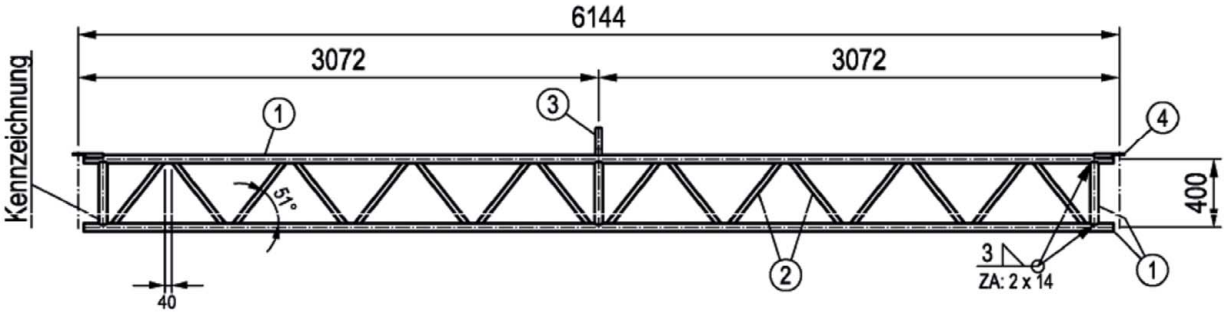

Anschlußpunkt

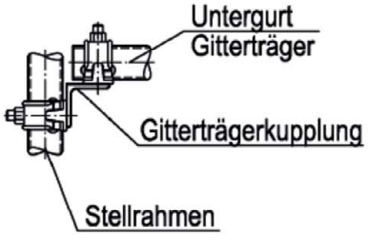

Detail A

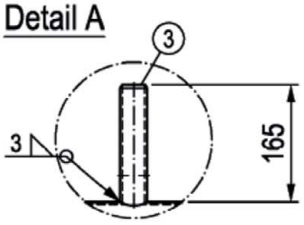

①	Rohr	Ø 48,3 x 3,2	EN 10219-1 - S235JRH $R_{eH} \geq 320$ N/mm²	
②	Rechteckrohr	30 x 20 x 2	EN 10305-5 - E260 $R_m \geq 360$ N/mm²	
③	Rohrverbinder	Ø 38 x 3,6	EN 10219-1 - S275JOH $R_{eH} \geq 320$ N/mm²	
④	Gitterträger-Lasche	t = 8	EN 10025-2 - S235JR	

Abm. [m]	Gew. [kg]
5,14	52,3
6,14	60,9

Bauteil gemäß Zulassung Z-8.1-16.2

PERALTA Donnergerüst 70S

Gitterträger 5,14 - 6,14 m mit Rohrverbinder

Anlage A,
Seite 92

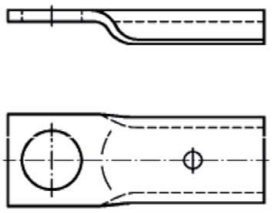

Detail
(Gitterträger-Lasche)

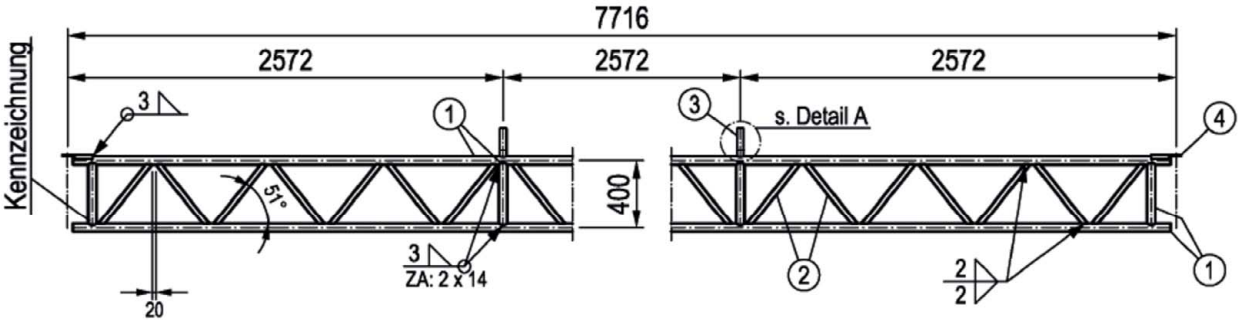

Anschlußpunkt

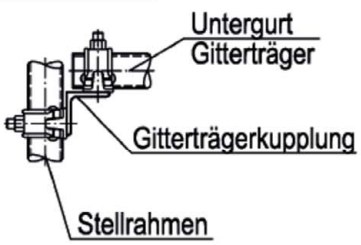

Detail A

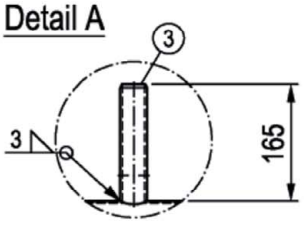

①	Rohr	Ø 48,3 x 3,2	EN 10219-1 - S235JRH	$R_{eH} \geq 320$ N/mm²
②	Rechteckrohr	30 x 20 x 2	EN 10305-5 - E260	$R_m \geq 360$ N/mm²
③	Rohrverbinder	Ø 38 x 3,6	EN 10219-1 - S275JOH	$R_{eH} \geq 320$ N/mm²
④	Gitterträger-Lasche	t = 8	EN 10025-2 - S235JR	

Gew. [kg]
76,0

Bauteil gemäß Zulassung Z-8.1-16.2

PERALTA Donnergerüst 70S

Gitterträger 7,71 m mit Rohrverbinder

Anlage A,
Seite 93

Deutsches Institut für Bautechnik DIBt

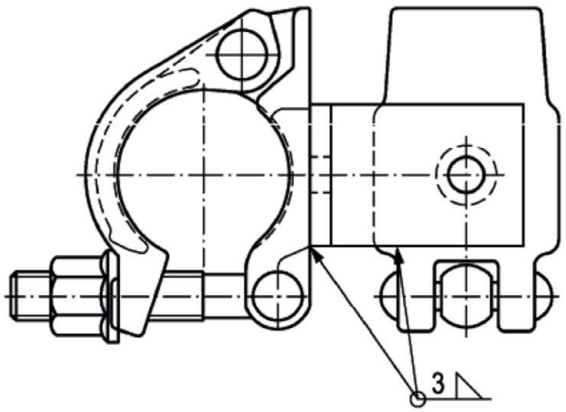

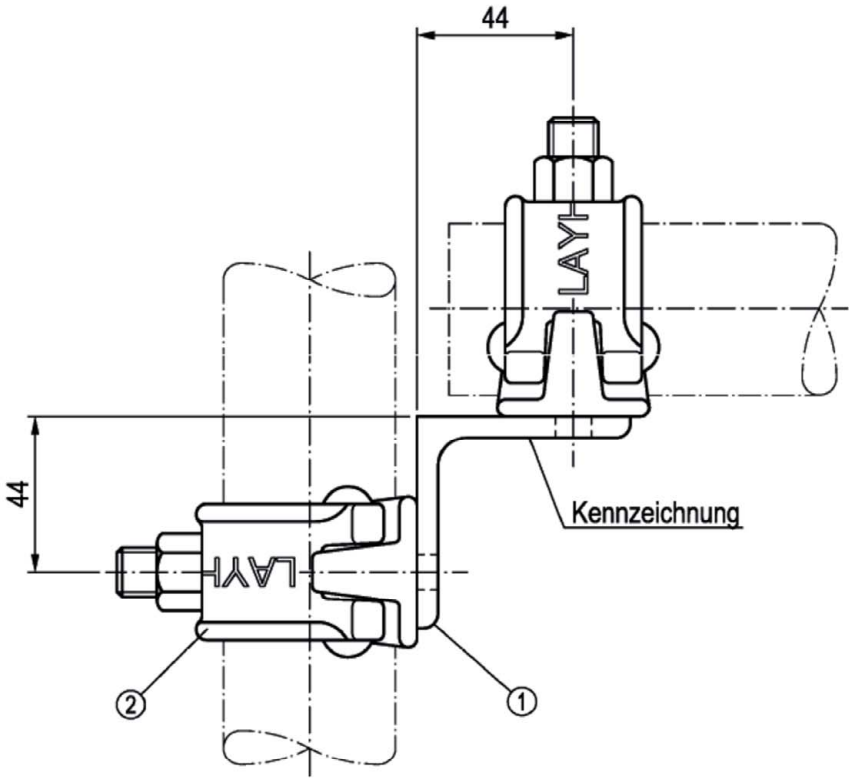

① Winkel	L 60 x 6	EN 10025-2 - S235JR
② Halbkupplung mit Schraubverschluss		gem. Zulassung Z-8.331-882

Bauteil gemäß Zulassung Z-8.1-16.2

Gew. [kg]
1,6

PERALTA Donnergerüst 70S

Gitterträgerkupplung

Anlage A,
Seite 94

Deutsches Institut für Bautechnik DIBt

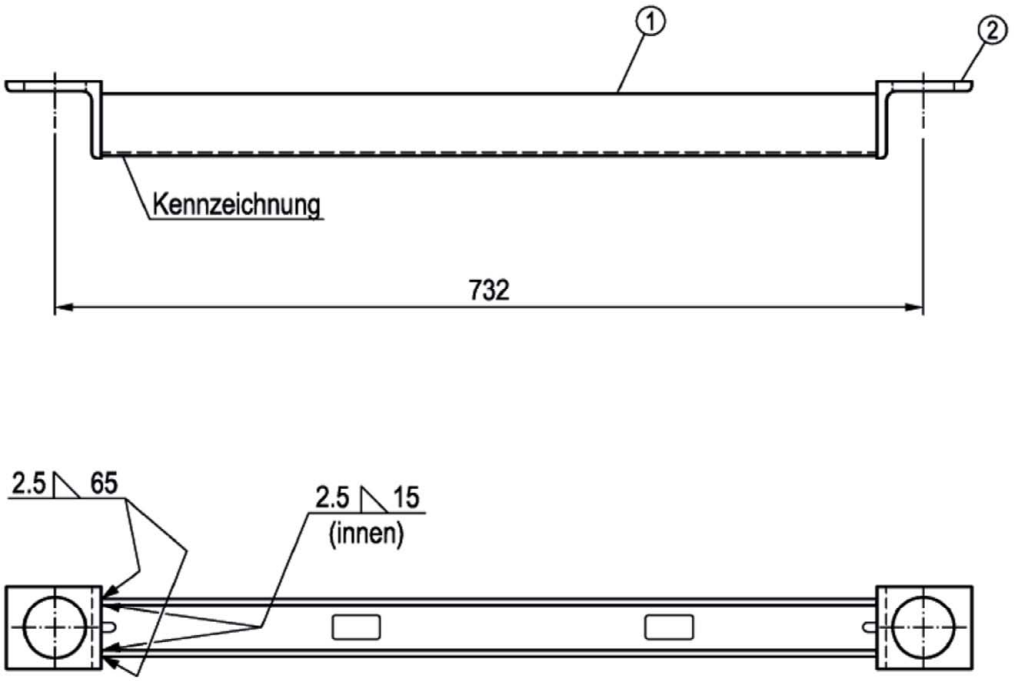

①	U-Profil	49 x 53 x 2,5	EN 10025-2 - S235JR	(siehe Anlage B, Seite 17, 18)
②	Winkel	L 80 x 65 x 8	EN 10025-2 - S235JR	

Gew. [kg]
3,1

Bauteil gemäß Zulassung Z-8.1-16.2

PERALTA Donnergerüst 70S

U-Gitterträger-Riegel 0,73 m

Anlage A, Seite 95

Deutsches Institut für Bautechnik DIBt

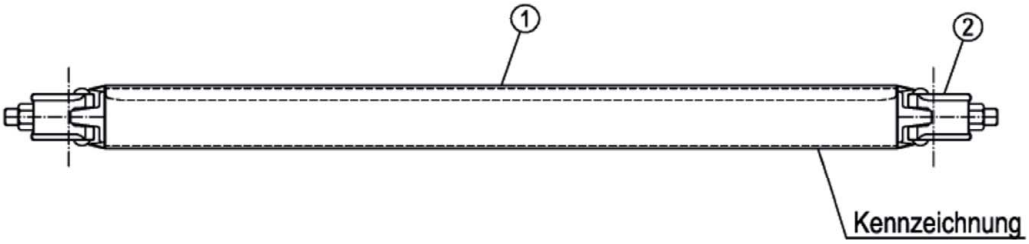

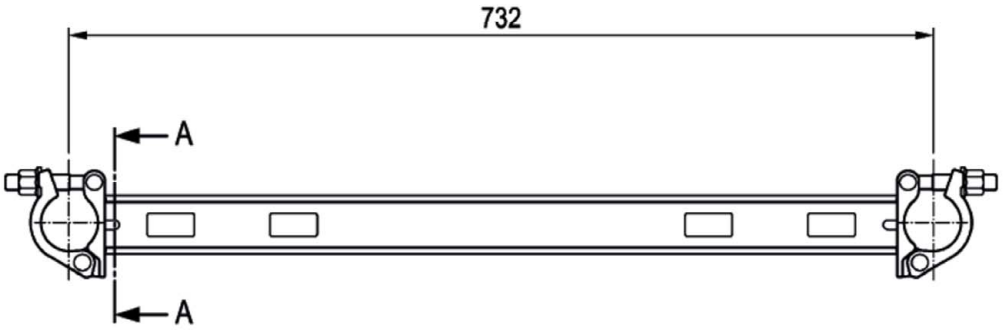

Schnitt A-A

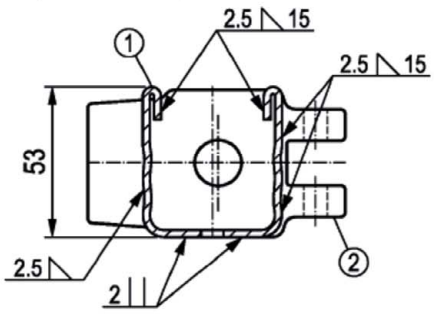

① U-Profil 49 x 53 x 2,5 EN 10025-2 - S235JR (siehe Anlage B, Seite 17, 18)
② Halbkupplung mit Schraubverschluss gem. Zulassung Z-8.331-882

Gew. [kg]
3,9

Bauteil gemäß Zulassung Z-8.1-16.2

PERALTA Donnergerüst 70S

U-Querriegel 0,73 m

Anlage A, Seite 96

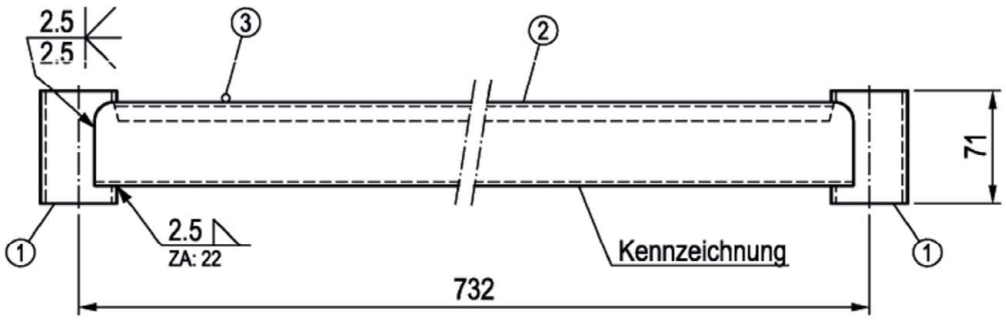

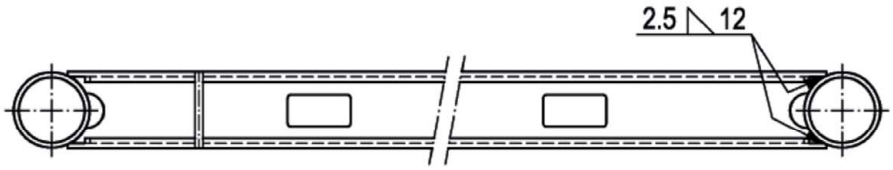

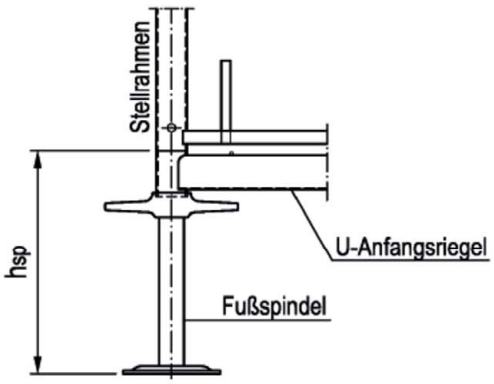

①	Rohr	Ø 48,3 x 3,2	EN 10219-1 - S235JRH $R_{eH} \geq 320$ N/mm²
②	U-Profil	49 x 53 x 2,5	EN 10025-2 - S235JR (siehe Anlage A, Seite 17, 18)
③	Bolzen		Stahl

Gew. [kg]
3,8

Bauteil gemäß Zulassung Z-8.1-16.2

PERALTA Donnergerüst 70S

U-Anfangsriegel 0,73 m

Anlage A,
Seite 97

Deutsches Institut für Bautechnik DIBt

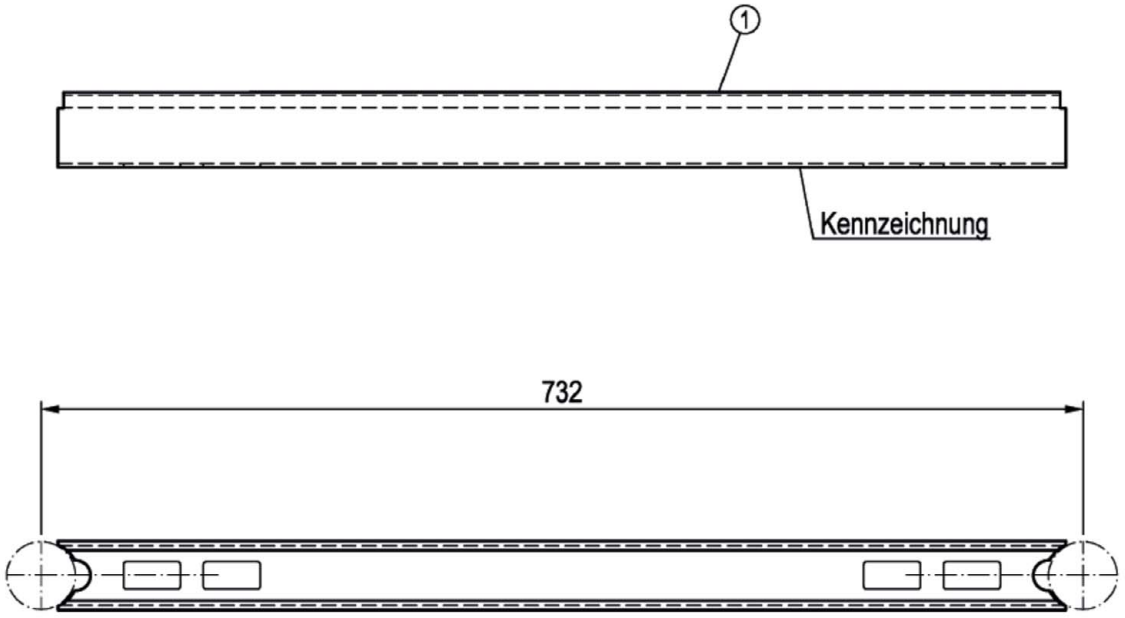

① U-Profil 49 x 53 x 2,5 EN 10025-2 - S235JR (siehe Anlage A, Seite 17)

Gew. [kg]
2,2

Bauteil gemäß Zulassung Z-8.1-16.2

PERALTA Donnergerüst 70S

U-Anfangsprofil steckbar 0,73 m

Anlage A, Seite 98

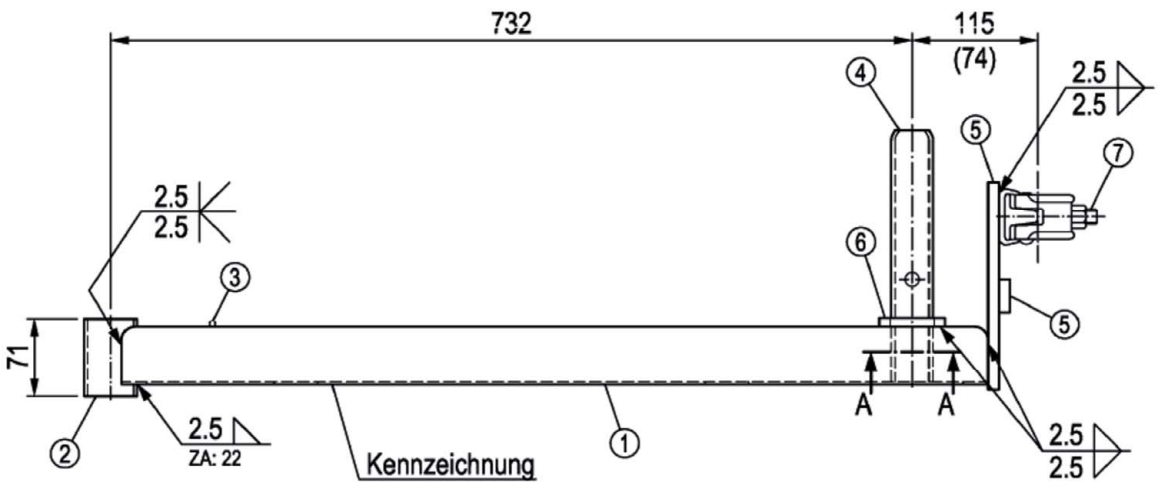

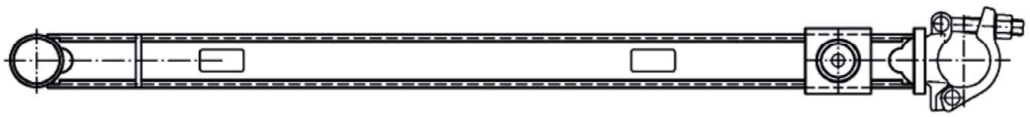

Schnitt A-A

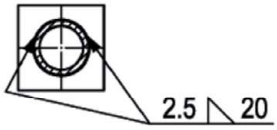

①	U-Profil	49 x 53 x 2,5	EN 10025-2 - S235JR (siehe Anlage A, Seite 17)
②	Rohr	Ø 48,3 x 3,2	EN 10219-1 - S235JRH $R_{eH} \geq 320$ N/mm²
③	Bolzen		Stahl
④	Rohrverbinder	Ø 38 x 3,6	EN 10219-1 - S275JOH $R_{eH} \geq 320$ N/mm²
⑤	Platte	t = 10	EN 10025-2 - S235JR
⑥	Platte	60 x 8	EN 10025-2 - S235JR
⑦	Halbkupplung mit Schraubverschluss		gem. Zulassung Z-8.331-882

Gew. [kg]
5,4

Bauteil gemäß Zulassung Z-8.1-16.2

PERALTA Donnergerüst 70S

U-Anfangsriegel Podesttreppe

Anlage A, Seite 99

Deutsches Institut für Bautechnik DIBt

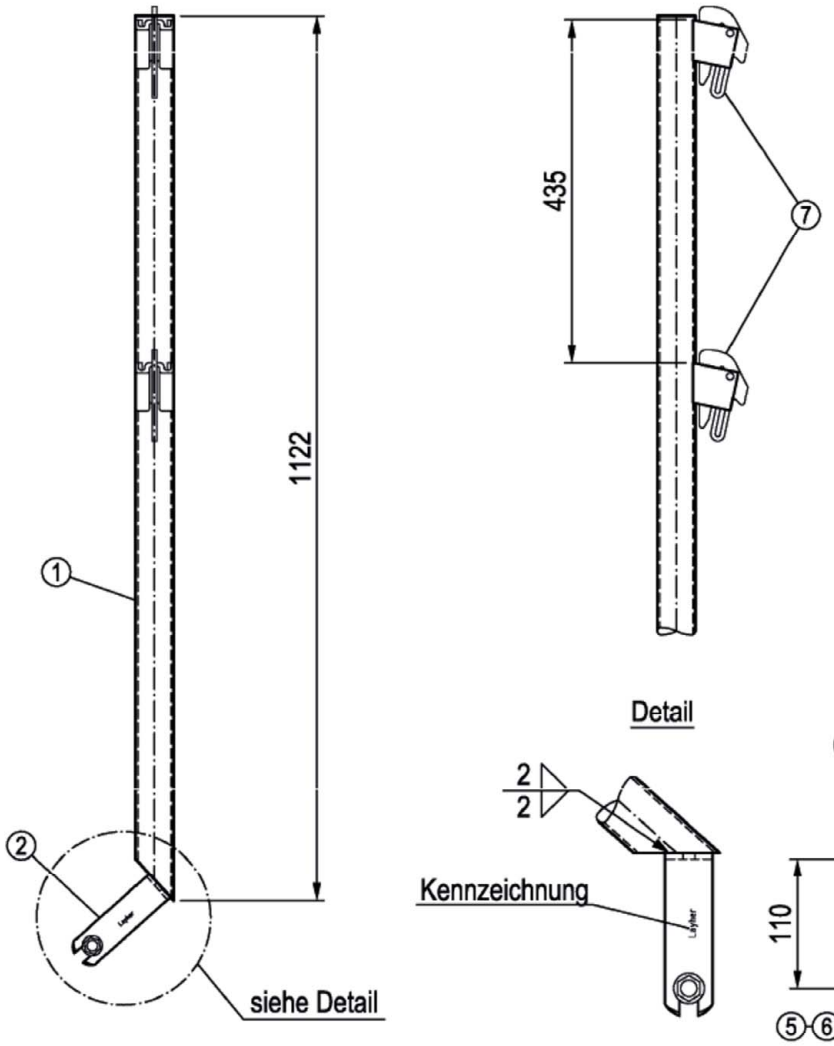

①	Rohr	Ø 48,3 x 2,7	EN 10219-1 - S235JRH
②	U-Bügel	t = 5	EN 10025-2 - S235JR
③	Augenschraube	M 14	ISO 898-1 - 5.8
④	Bundmutter	M 14	ISO 898-2 - 5
⑤	Sechskantschraube	ISO 4014 - M 8 x 60 - 8.8	
⑥	Sicherungsmutter	ISO 7042 - M 8 - 8	
⑦	Geländerkästchen		(siehe Anlage A, Seite 20)

Gew. [kg]
5,1

Bauteil gemäß Zulassung Z-8.1-16.2

PERALTA Donnergerüst 70S

Treppenpfosten 1,10 m

Anlage A,
Seite 100

Deutsches Institut für Bautechnik DIBt

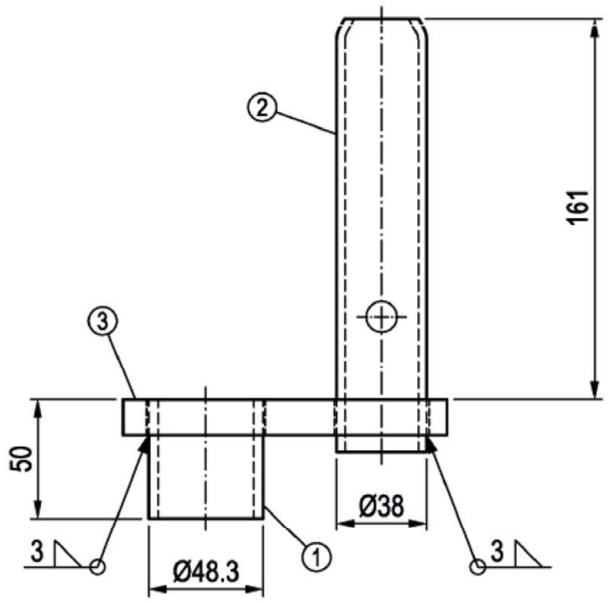

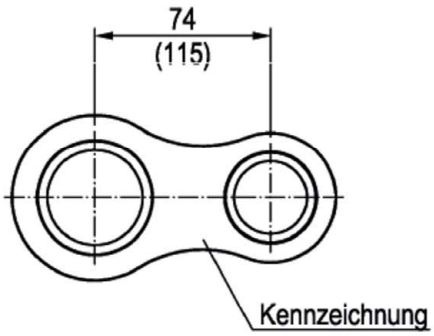

①	Rohr	Ø 48,3 x 4,0	EN 10219-1 - S355J2H/MH	
②	Rohrverbinder	Ø 38 x 3,6	EN 10219-1 - S275JOH	$R_{eH} \geq 320$ N/mm²
③	Platte	t = 15	EN 10025-2 - S355MC	

Abm. [m]	Gew. [kg]
74	1,3
115	1,4

Bauteil gemäß Zulassung Z-8.1-16.2

PERALTA Donnergerüst 70S

Eckadapter 74 (115)

Anlage A,
Seite 101

Deutsches Institut für Bautechnik DIBt

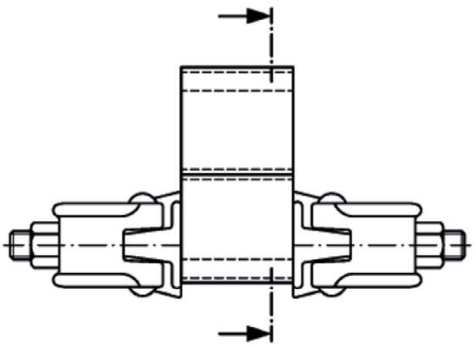

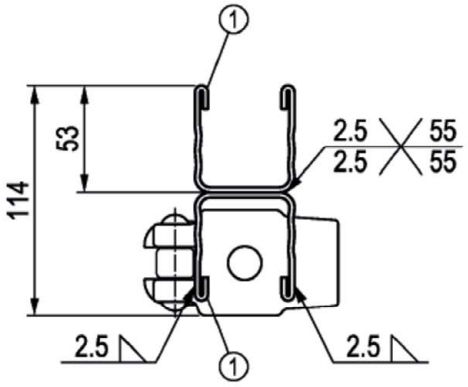

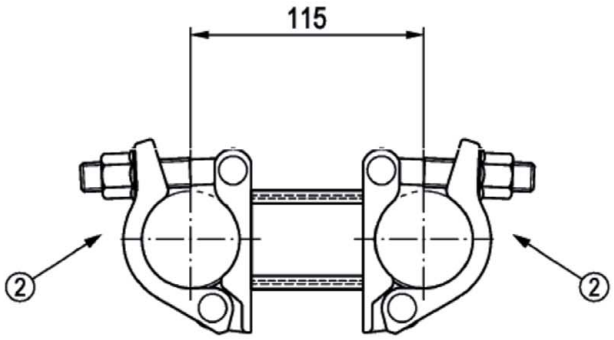

Einbau Skizze

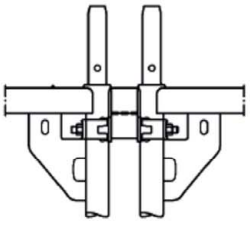

①	U-Profil	49 x 53 x 2,5	EN 10025-2 - S235JR (siehe Anlage A, Seite 17)
②	Halbkupplung mit Schraubverschluss		gem. Zulassung Z-8.331-882

Bauteil gemäß Zulassung Z-8.1-16.2

Gew. [kg]
2,0

PERALTA Donnergerüst 70S

U-Distanzkupplung

Anlage A, Seite 102

Deutsches Institut für Bautechnik DIBt

Detail's
Treppenstufe ; Treppenwange und
Einhängung siehe Anlage A, Seite 104

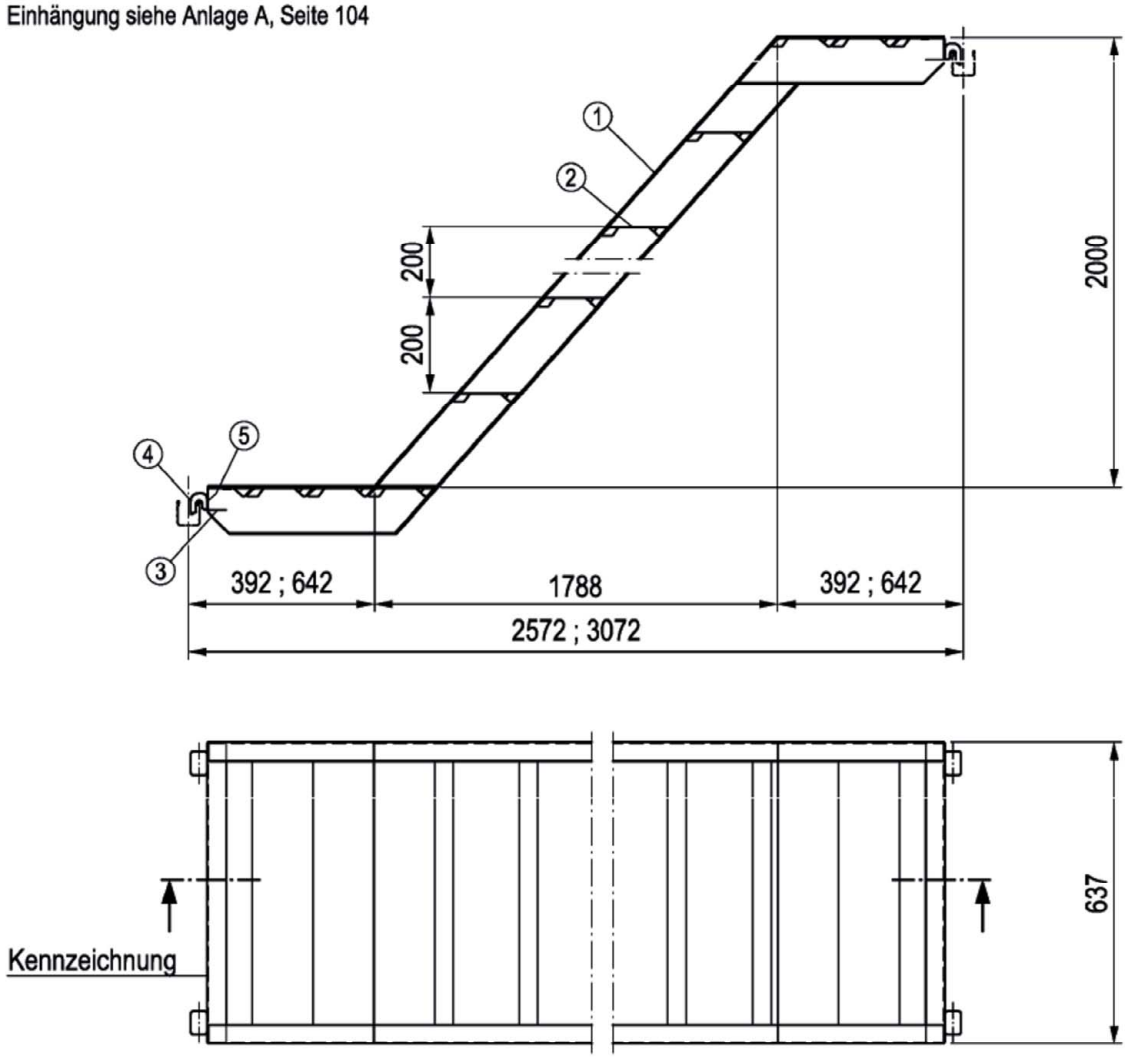

①	Treppenwange	101 x 40	DIN 755-2 - EN AW-6082-T5	
②	Treppenstufe	140 x 20	DIN 755-2 - EN AW-6082-T5	
③	Kappe - U	49 x 40 x 2,5	DIN 755-2 - EN AW-6063-T66	
④	Kralle	t = 4	EN 10111 - DD13	$R_{eH} \geq 240$ N/mm² | $R_m \geq 340$ N/mm²
⑤	Flachrundniet	Ø 8 x 18	EN 10263-2	

Abm. [m]	Gew. [kg]
2,57	21,9
3,07	26,3

Bauteil gemäß Zulassung Z-8.1-16.2

zulässige Nutzlast : 2,0 kN/m²

PERALTA Donnergerüst 70S

U-Alu-Podesttreppe 2,57 ; 3,07 x 2,00 x 0,64 m

Anlage A,
Seite 103

Deutsches Institut für Bautechnik DIBt

Detail
Treppenstufe

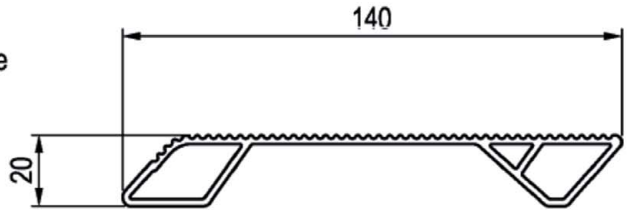

Detail
Treppenwange

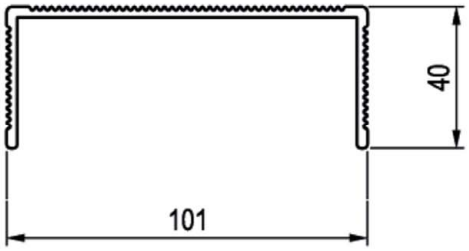

Detail
Einhängung

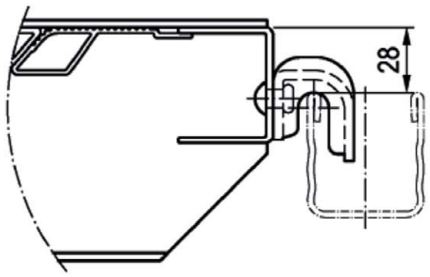

Bauteil gemäß Zulassung Z-8.1-16.2

PERALTA Donnergerüst 70S

Details U-Alu-Podesttreppe

Anlage A,
Seite 104

Deutsches Institut für Bautechnik DIBt

Produktion eingestellt, nur zur weiteren Verwendung

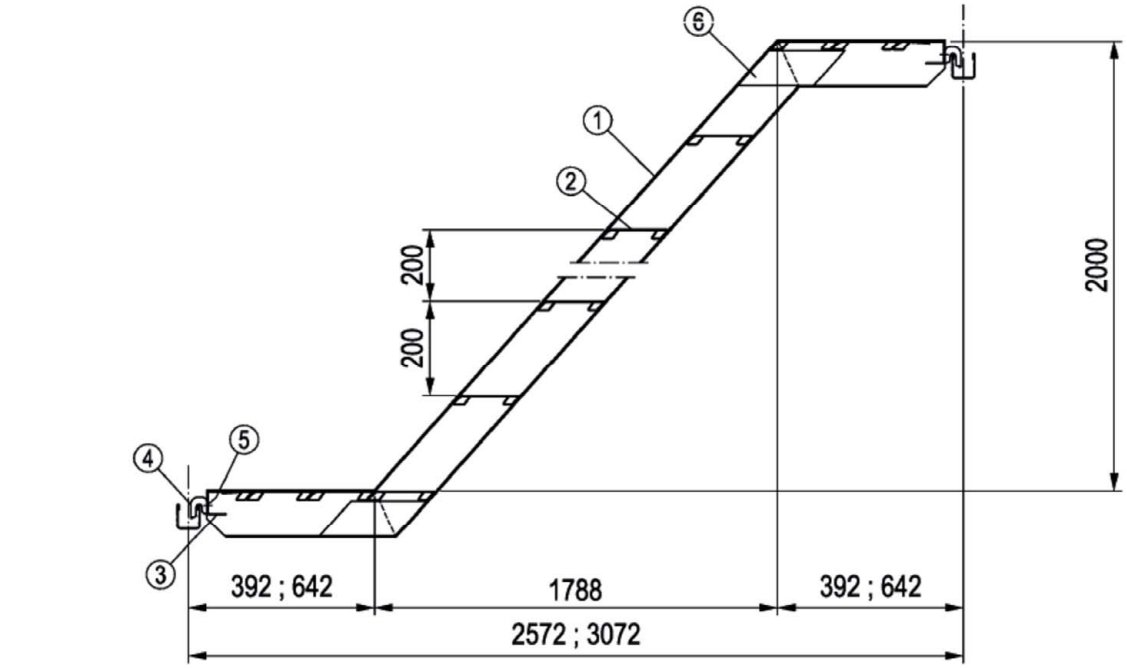

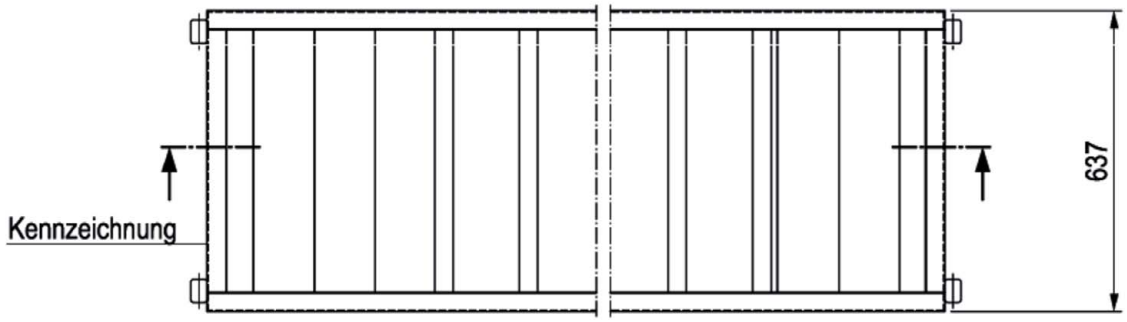

①	Treppenwange	101 x 40	EN AW-6082-T5 DIN 755-2	
②	Treppenstufe	140 x 20	EN AW-6082-T5 DIN 755-2	
③	Kappe - U	49 x 40 x 2,5	EN AW-6063-T66 DIN 755-2	
④	Kralle	t = 4	EN 10111 - DD13 $R_{eH} \geq 240$ N/mm² | $R_m \geq 340$ N/mm²	
⑤	Flachrundniet	Ø 8 x 18	EN 10263-2	
⑥	Verstärkungslasche	74 x 4	EN AW-6082-T61 DIN 485-2	

Abm. [m]	Gew. [kg]
2,57	23,1
3,07	27,5

Bauteil gemäß Zulassung Z-8.1-16.2

zulässige Nutzlast : 2,0 kN/m²

PERALTA Donnergerüst 70S

U-Alu-Podesttreppe 2,57 ; 3,07 m (alte Ausführung)

Anlage A,
Seite 105

Deutsches Institut für Bautechnik DIBt

Bauteil nach Z-8.22-939

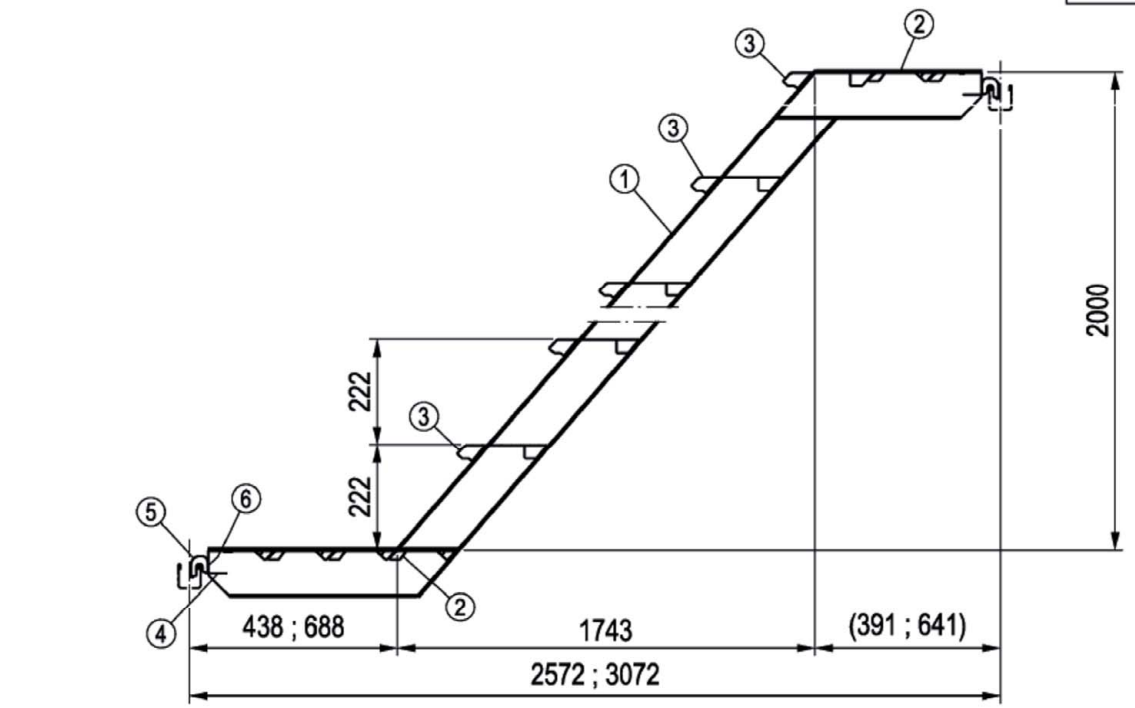

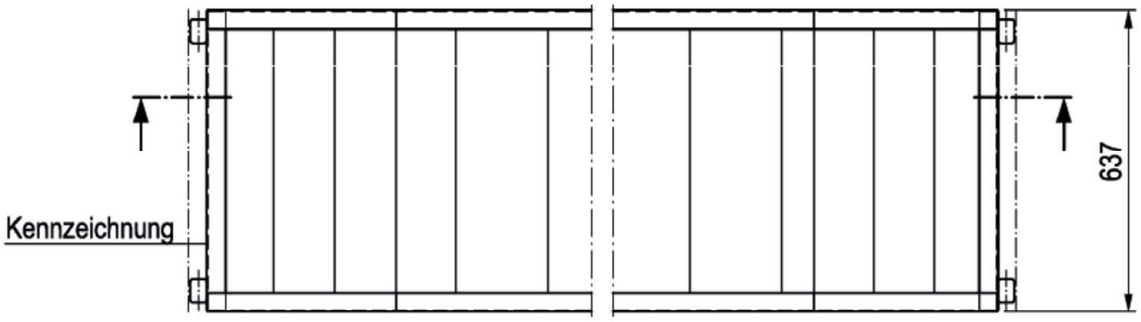

① Komfort Treppenwange
② Treppenstufe
③ Komfort Treppenstufe
④ Kappe - U
⑤ Kralle
⑥ Flachrundniet

Abm. [m]	Gew. [kg]
2,57	27,0
3,07	32,0

zulässige Nutzlast : 2,0 kN/m²

PERALTA Donnergerüst 70S

U-Komfort-Treppe 2,57 ; 3,07 x 2,00 x 0,64 m

Anlage A,
Seite 106

Deutsches Institut für Bautechnik DIBt

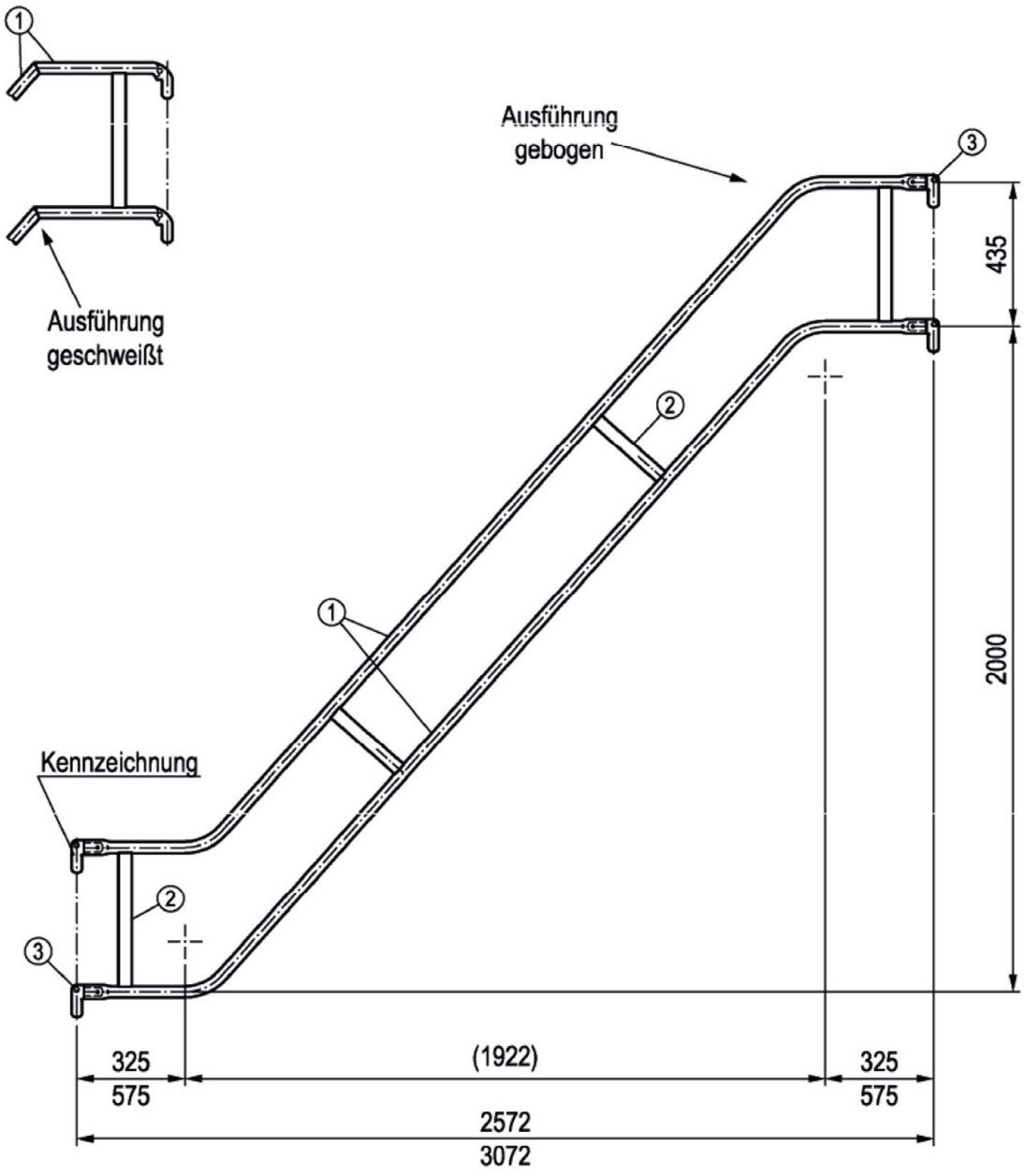

				Abm. [m]	Gew. [kg]
①	Rohr	Ø 33,7 x 2,25	EN 10219-1 - S235JRH	2,57	16,1
②	Rechteckrohr	40 x 20 x 2	EN 10305-5 - E260 $R_{eH} \geq 320$ N/mm² | $R_m \geq 360$ N/mm²	3,07	17,6
③	Geländernase	t = 6	EN 10025-2 - S235JR		

Bauteil gemäß Zulassung Z-8.1-16.2

PERALTA Donnergerüst 70S

Treppengeländer 2,57 ; 3,07 m

Anlage A,
Seite 107

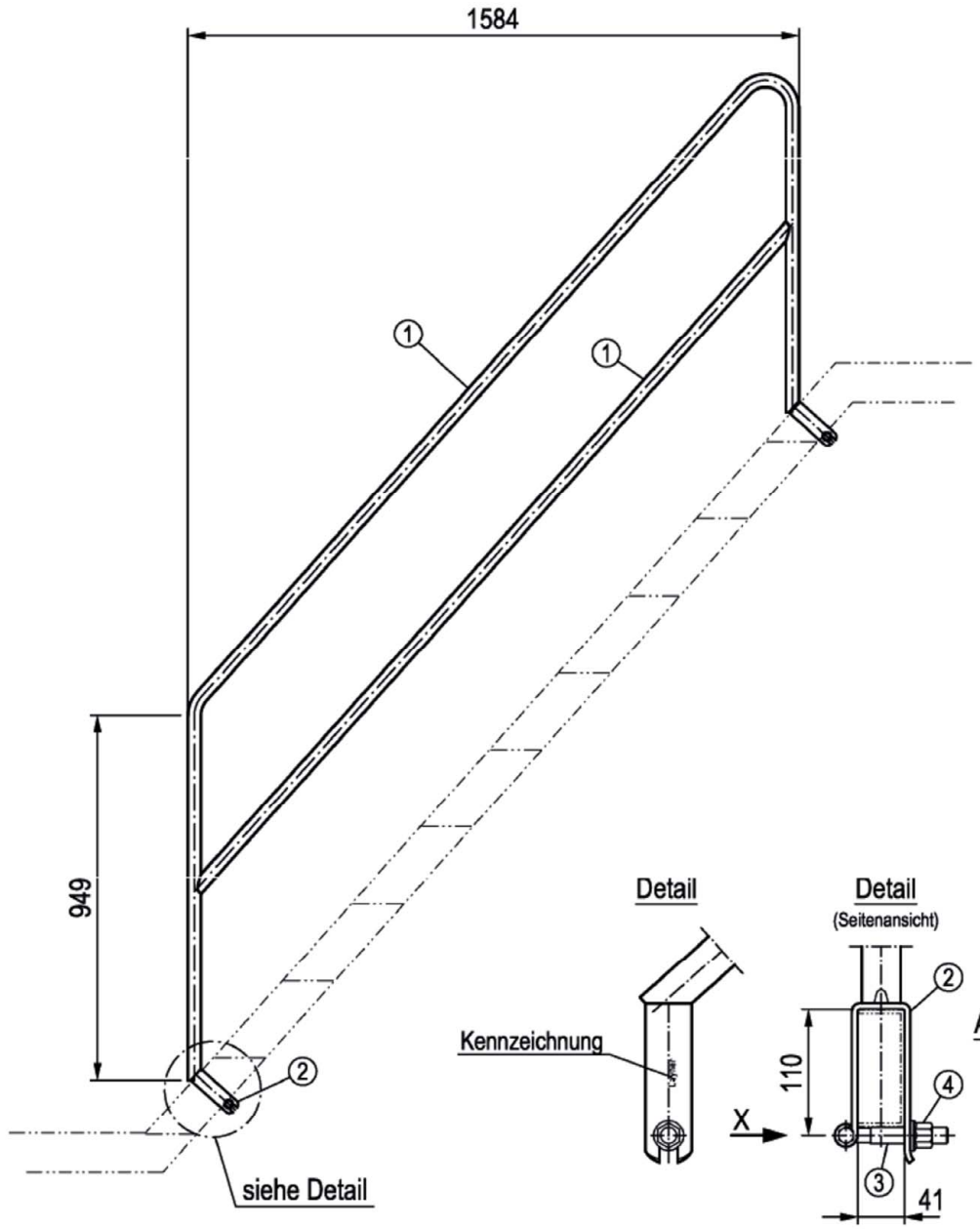

①	Rohr	Ø 33,7 x 2,25	EN 10219-1 - S235JRH
②	U-Bügel	t = 5	EN 10025-2 - S235JR
③	Augenschraube	M 14	ISO 898-1 - 5.8
④	Bundmutter	M 14	ISO 898-2 - 5
⑤	Sechskantschraube	ISO 4014 - M 8 x 60 - 8.8	
⑥	Sicherungsmutter	ISO 7042 - M 8 - 8	

Gew. [kg]
13,5

Bauteil gemäß Zulassung Z-8.1-16.2

PERALTA Donnergerüst 70S

Treppeninnengeländer T12

Anlage A,
Seite 108

Deutsches Institut für Bautechnik DIBt

Produktion eingestellt, nur zur weiteren Verwendung

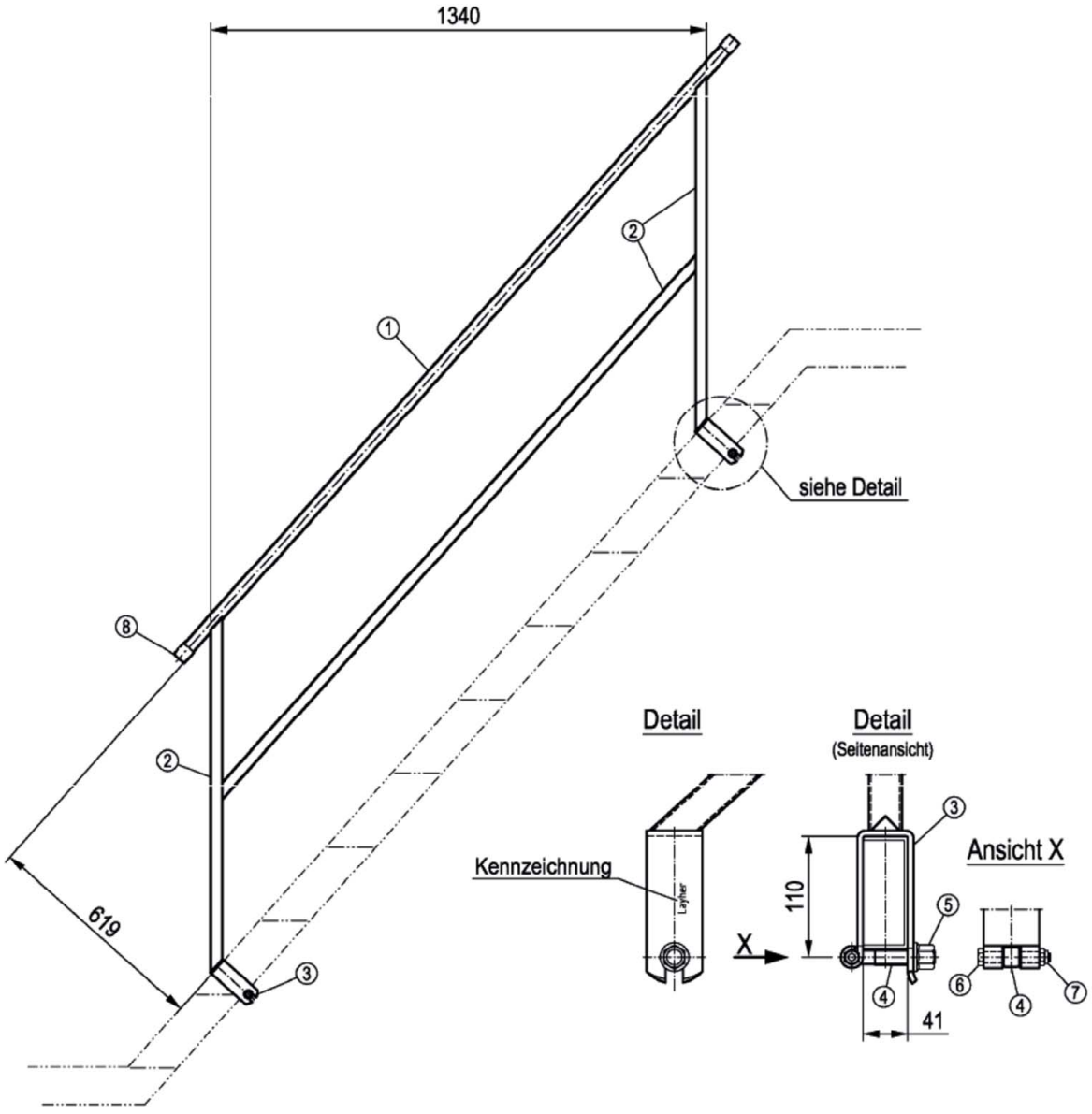

①	Rohr	Ø 33,7 x 2,25	EN 10219-1 - S235JRH
②	Quadratrohr	30 x 30 x 2	EN 10025-2 - S235JR
③	U-Bügel	t = 5	EN 10025-2 - S235JR
④	Augenschraube	M 14	ISO 898-1 - 5.8
⑤	Bundmutter	M 14	ISO 898-2 - 5
⑥	Sechskantschraube	ISO 4014 - M 8 x 60 - 8.8	
⑦	Sicherungsmutter	ISO 7042 - M 8 - 8	
⑧	Rohrverschlußkappe	Ø 33,7	Polyethylen

Gew. [kg]: 12,5

Bauteil gemäß Zulassung Z-8.1-16.2

PERALTA Donnergerüst 70S

Treppeninnengeländer (alte Ausführung)

Anlage A, Seite 109

Deutsches Institut für Bautechnik DIBt

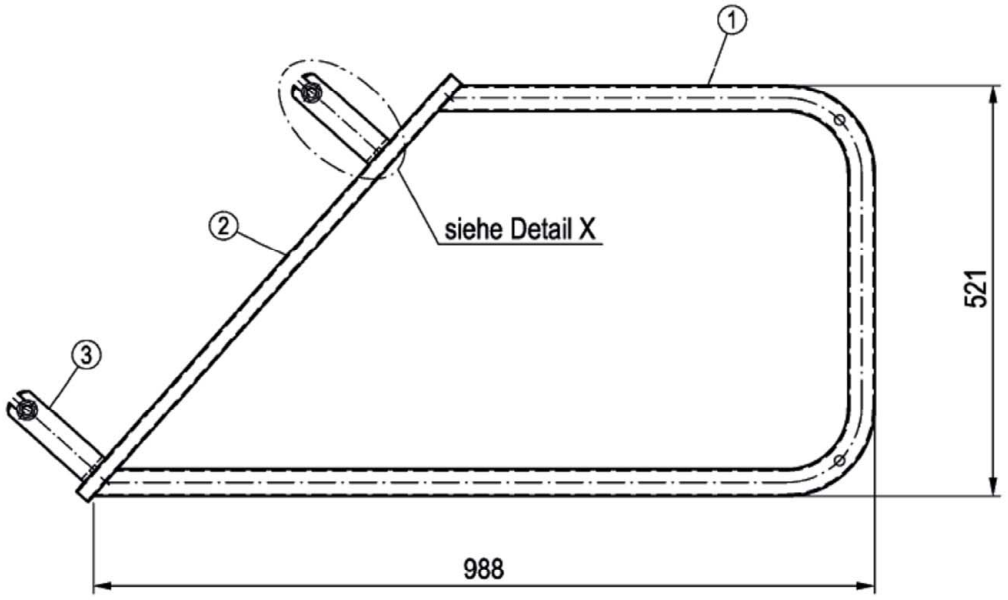

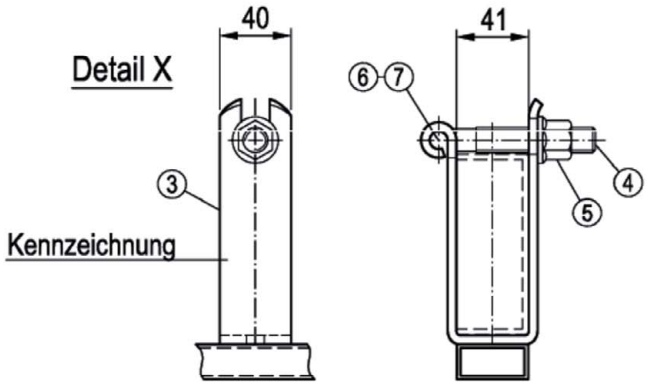

①	Rohr	Ø 33,7 x 2,25	EN 10219-1 - S235JRH
②	Rechteckrohr	40 x 20 x 2	EN 10305-5 - E260 $R_{eH} \geq 320$ N/mm² | $R_m \geq 360$ N/mm²
③	U-Bügel	t = 5	EN 10025-2 - S235JR
④	Augenschraube	M 14 x 97	ISO 898-1 - 5.8
⑤	Bundmutter	M 14	ISO 898-2 - 5
⑥	Sechskantschraube	ISO 4014 - M 8 x 60 - 8.8	
⑦	Sicherungsmutter	ISO 7042 - M 8 - 8	

Gew. [kg]
6,2

Bauteil gemäß Zulassung Z-8.1-16.2

PERALTA Donnergerüst 70S

Treppen-Umlaufgeländer 1,0 x 0,5 m

Anlage A,
Seite 110

Deutsches Institut für Bautechnik DIBt

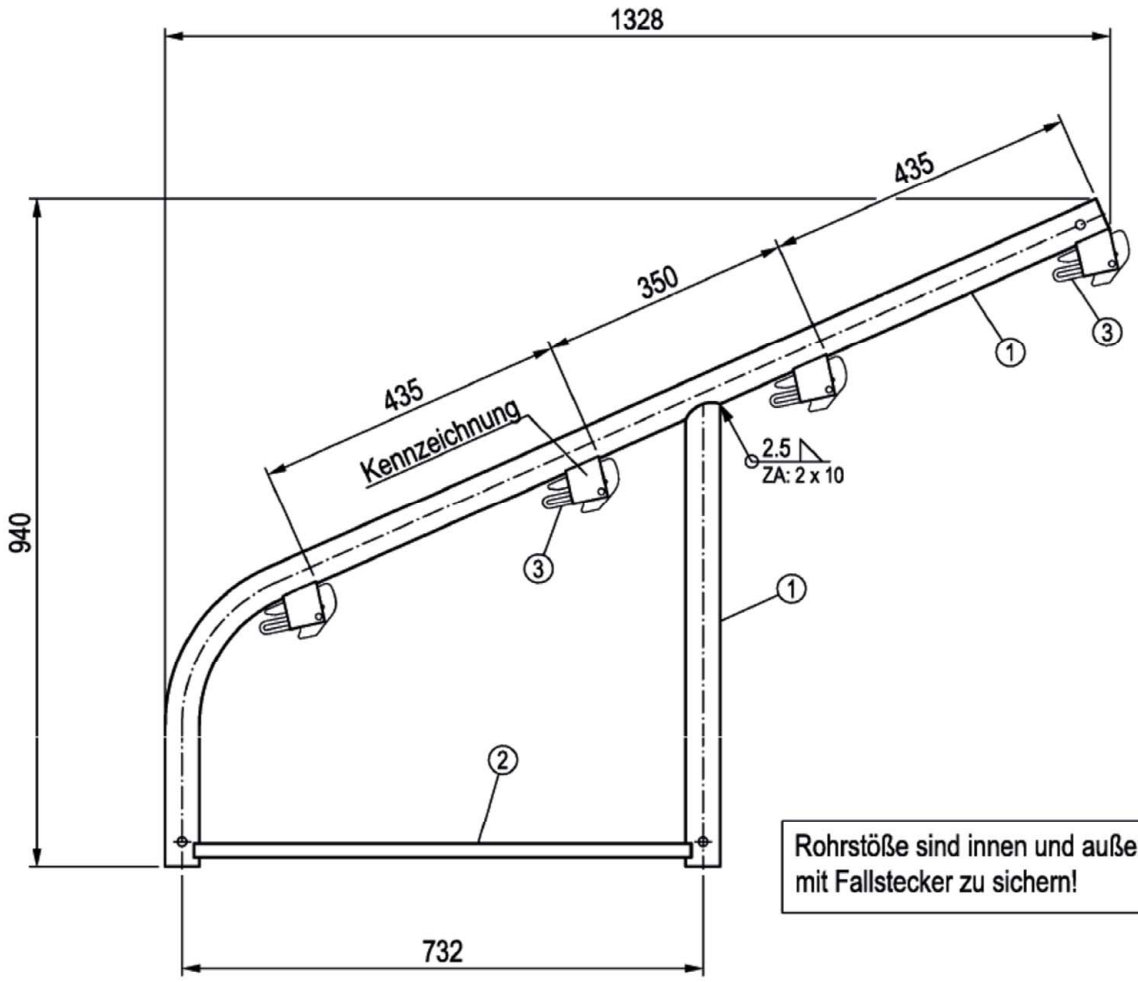

Rohrstöße sind innen und außen mit Fallstecker zu sichern!

①	Rohr	Ø 48,3 x 3,2	EN 10219-1 - S235JRH $R_{eH} \geq 320$ N/mm²
②	Rechteckrohr	40 x 20 x 2	EN 10305-5 - E260 $R_{eH} \geq 320$ N/mm² | $R_m \geq 360$ N/mm²
③	Geländerkästchen		(siehe Anlage A, Seite 20)

Gew. [kg]
12,4

Bauteil gemäß Zulassung Z-8.1-16.2

PERALTA Donnergerüst 70S

Uni-Wetterschutzträger 0,73 m

Anlage A, Seite 111

Deutsches Institut für Bautechnik DIBt

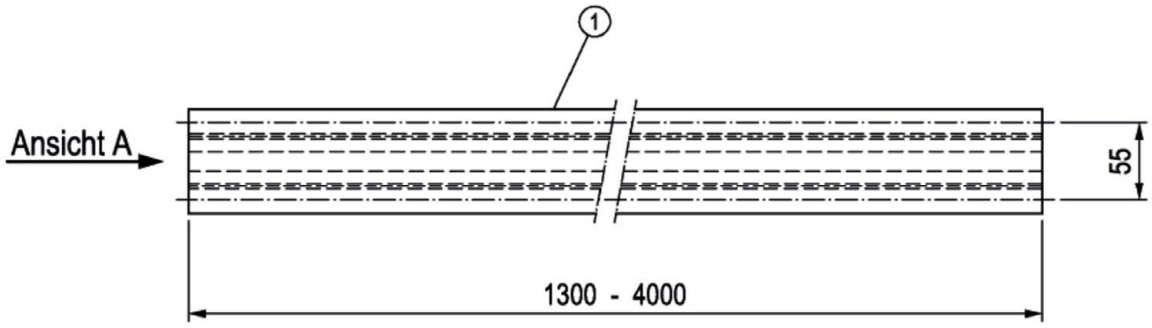

Ansicht A

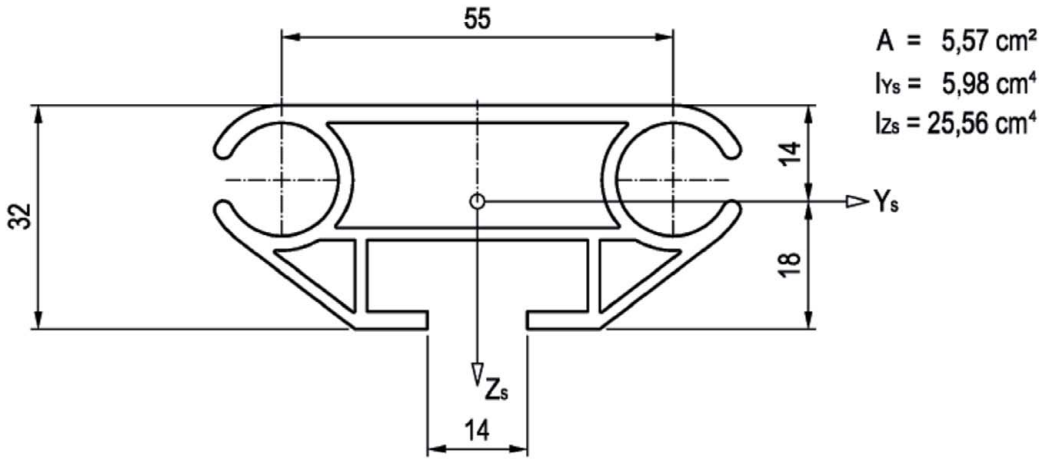

Abm. [m]	Gew. [kg]
1,30	2,0
2,00	3,0
2,25	3,3
4,00	6,0

① Profil 74 x 32 EN 755-2 - EN AW-6063-T66

Bauteil gemäß Zulassung Z-8.1-16.2

PERALTA Donnergerüst 70S

Alu-Kederschiene 2000 1,30 - 4,00 m

Anlage A,
Seite 112

Deutsches Institut für Bautechnik DIBt

Produktion eingestellt, nur zur weiteren Verwendung

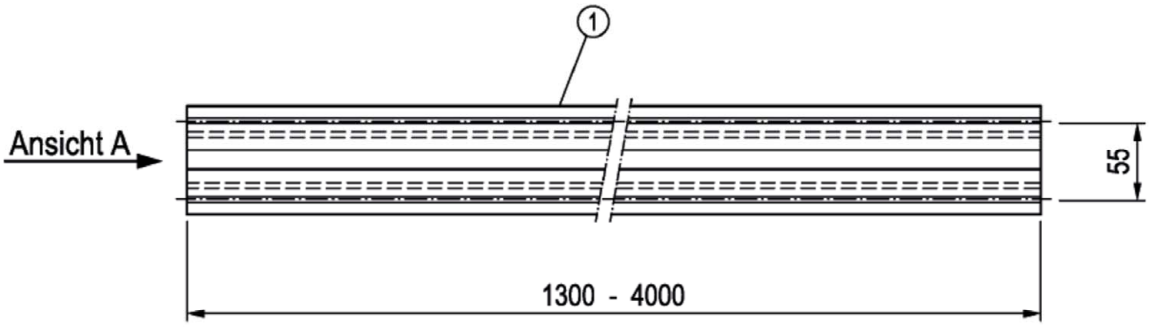

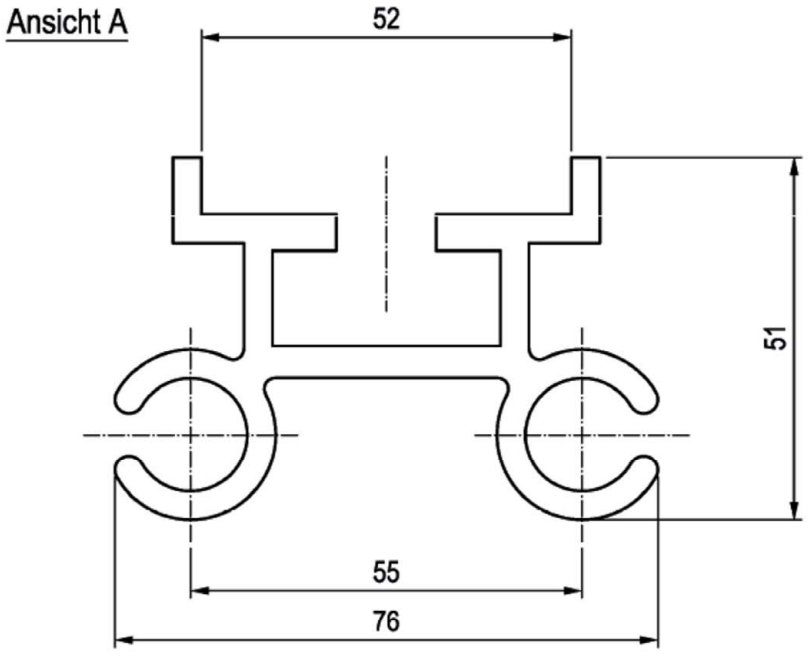

Abm. [m]	Gew. [kg]
1,30	3,8
2,00	5,9
2,25	6,6
4,00	11,8

① Profil 51 x 76 EN 755-2 - EN AW-6063-T66

Bauteil gemäß Zulassung Z-8.1-16.2

PERALTA Donnergerüst 70S

Alu-Kederschiene 1,30 - 4,00 m (alte Ausführung)

Anlage A,
Seite 113

Deutsches Institut für Bautechnik DIBt

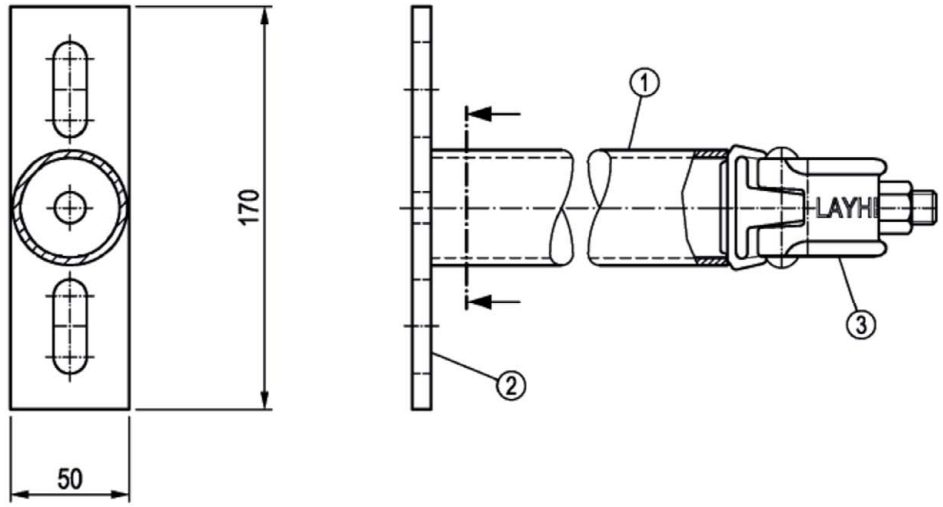

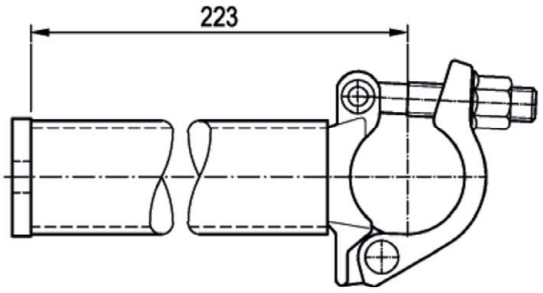

①	Rohr	Ø 48,3 x 3,2	EN 10219-1 - S235JRH	$R_{eH} \geq 320$ N/mm²
②	Stosslasche	t = 8	EN 10025-2 - S235JR	
③	Halbkupplung mit Schraubverschluss		gem. Zulassung Z-8.331-882	

Gew. [kg]
1,7

Bauteil gemäß Zulassung Z-8.1-16.2

PERALTA Donnergerüst 70S

Schienenhalter mit Halbkupplung

Anlage A,
Seite 114

Deutsches Institut für Bautechnik

DIBt

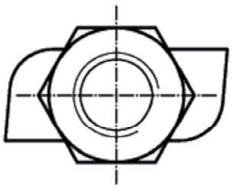

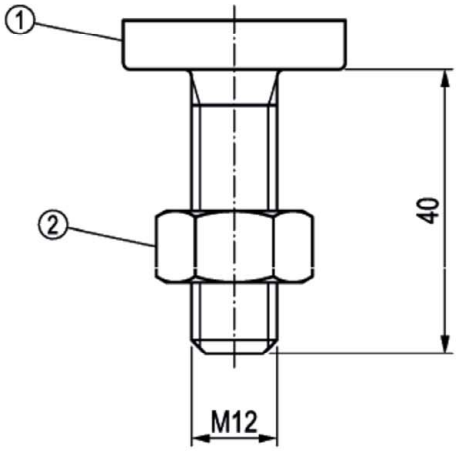

①	Nutschraube	M 12 x 40	ISO 898-1 - 4.6
②	Sechskantmutter	ISO 4032 - M 12 - 8	

Gew. [kg]
0,1

Bauteil gemäß Zulassung Z-8.1-16.2

PERALTA Donnergerüst 70S

Kedernutschraube mit Mutter

Anlage A,
Seite 115

Deutsches Institut für Bautechnik DIBt

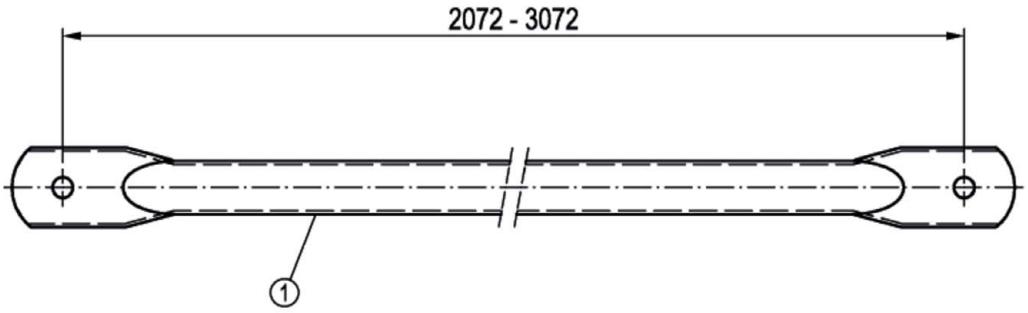

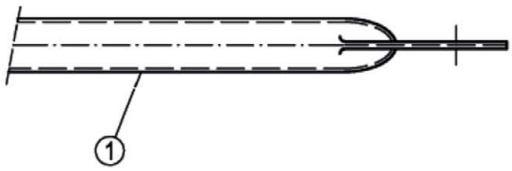

① Rohr Ø 33,7 x 2,25 EN 10219-1 - S235JRH

Abm. [m]	Gew. [kg]
2,07	4,2
2,57	5,1
3,07	6,0

Bauteil gemäß Zulassung Z-8.1-16.2

PERALTA Donnergerüst 70S

Keder-Rohrabsteifer 2,07 - 3,07 m

Anlage A,
Seite 116

Deutsches Institut für Bautechnik DIBt

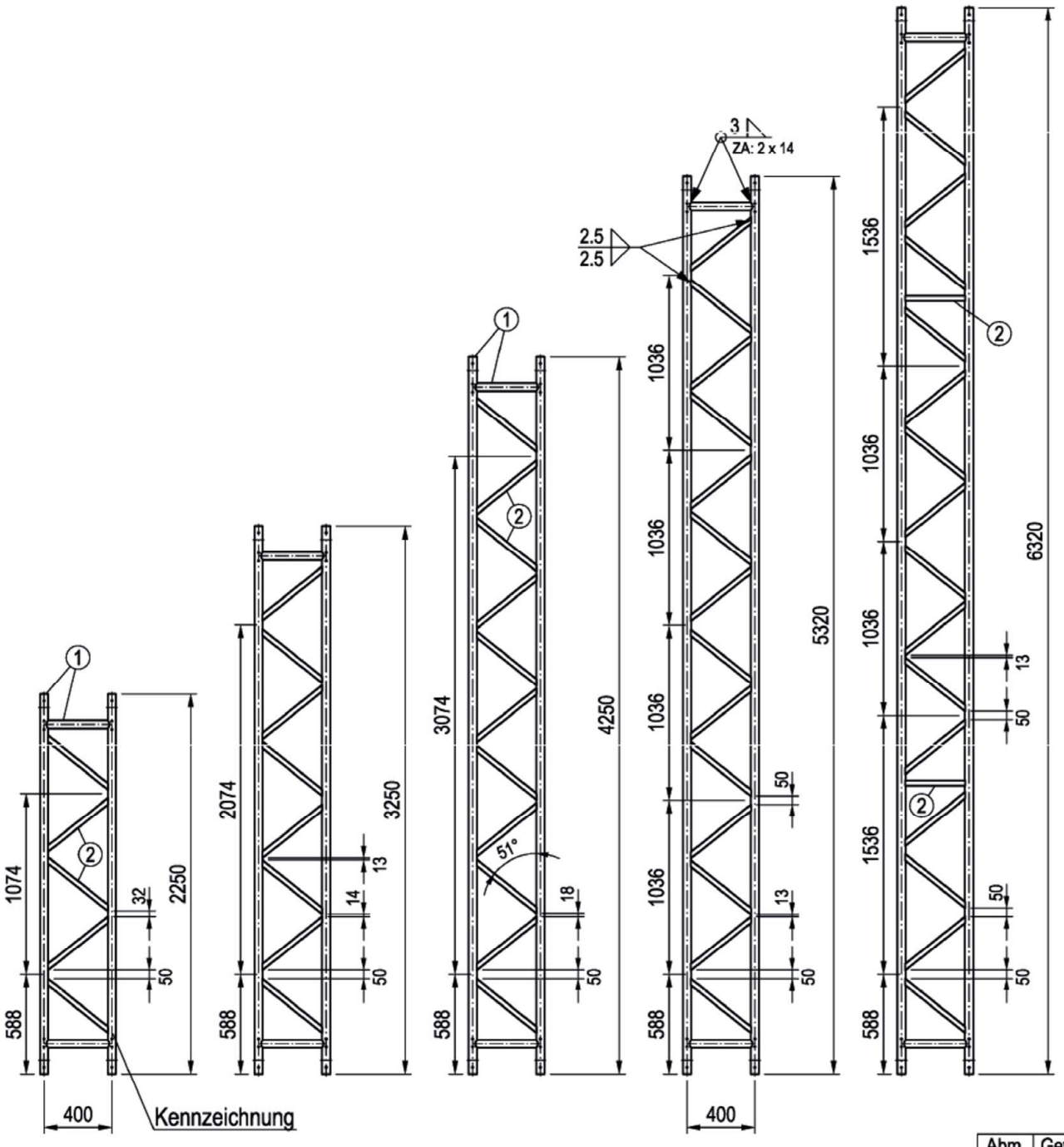

①	Rohr	Ø 48,3 x 2,9	EN 10219-1 - S460MH
②	Rechteckrohr	30 x 20 x 2	EN 10305-5 - E370

Abm. [m]	Gew. [kg]
2,25	21,8
3,25	30,9
4,25	40,0
5,32	49,5
6,32	59,0

Bauteil gemäß Zulassung Z-8.1-16.2

PERALTA Donnergerüst 70S

Stahl-Systemgitterträger 450 LW 2,25 - 6,32 m

Anlage A,
Seite 117

Deutsches Institut für Bautechnik DIBt

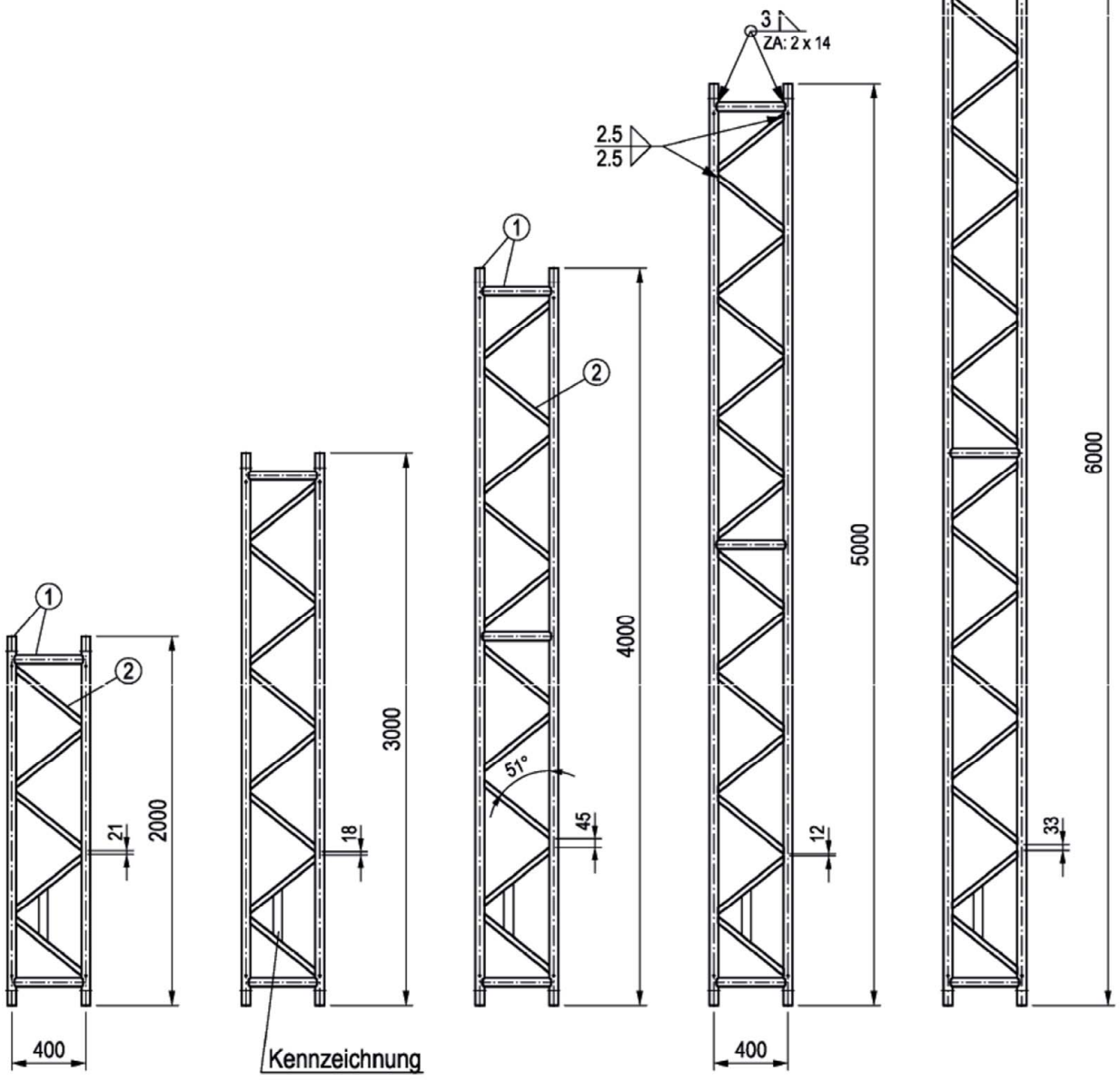

Abm. [m]	Gew. [kg]
2,00	20,7
3,00	29,6
4,00	40,5
5,00	49,3
6,00	58,2

①	Rohr	Ø 48,3 x 3,2	EN 10219-1-S235JRH $R_{eH} \geq 320$ N/mm²
②	Rechteckrohr	30 x 20 x 2	EN 10305-5 - E260 $R_m \geq 360$ N/mm²

Bauteil gemäß Zulassung Z-8.1-16.2

PERALTA Donnergerüst 70S

Stahl-Gitterträger 450 2,00 - 6,00 m

Anlage A,
Seite 118

Deutsches Institut für Bautechnik DIBt

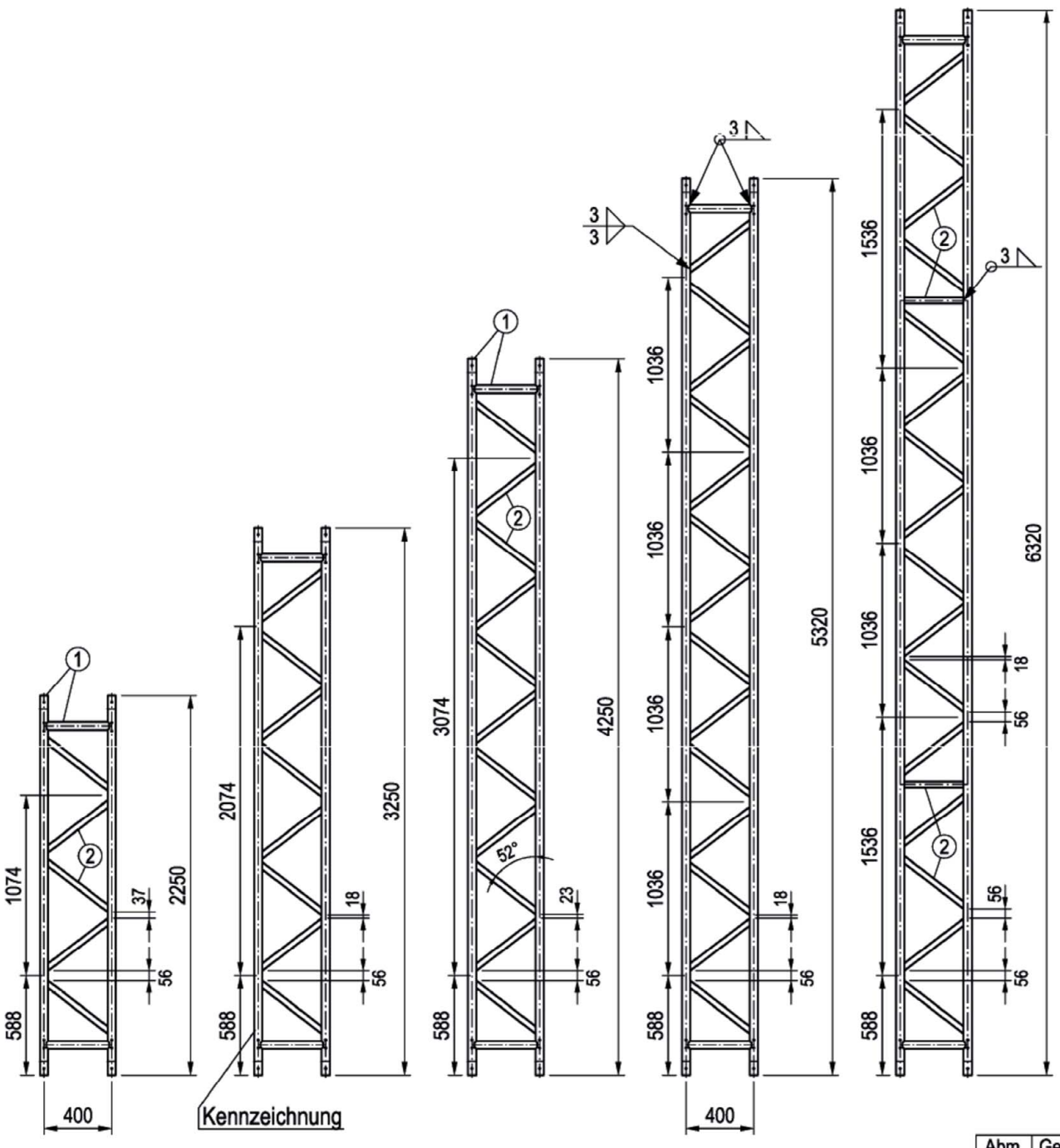

①	Rohr	Ø 48,3 x 4,0	EN 755-2 - EN AW-6082-T5
②	Oval-Profil	35 x 20	EN 755-2 - EN AW-6082-T5

Abm. [m]	Gew. [kg]
2,25	9,4
3,25	14,4
4,25	17,8
5,32	21,7
6,32	24,9

Bauteil gemäß Zulassung Z-8.1-16.2

PERALTA Donnergerüst 70S

Alu-Systemgitterträger 450 2,25 - 6,32 m

Anlage A,
Seite 119

Deutsches Institut für Bautechnik DIBt

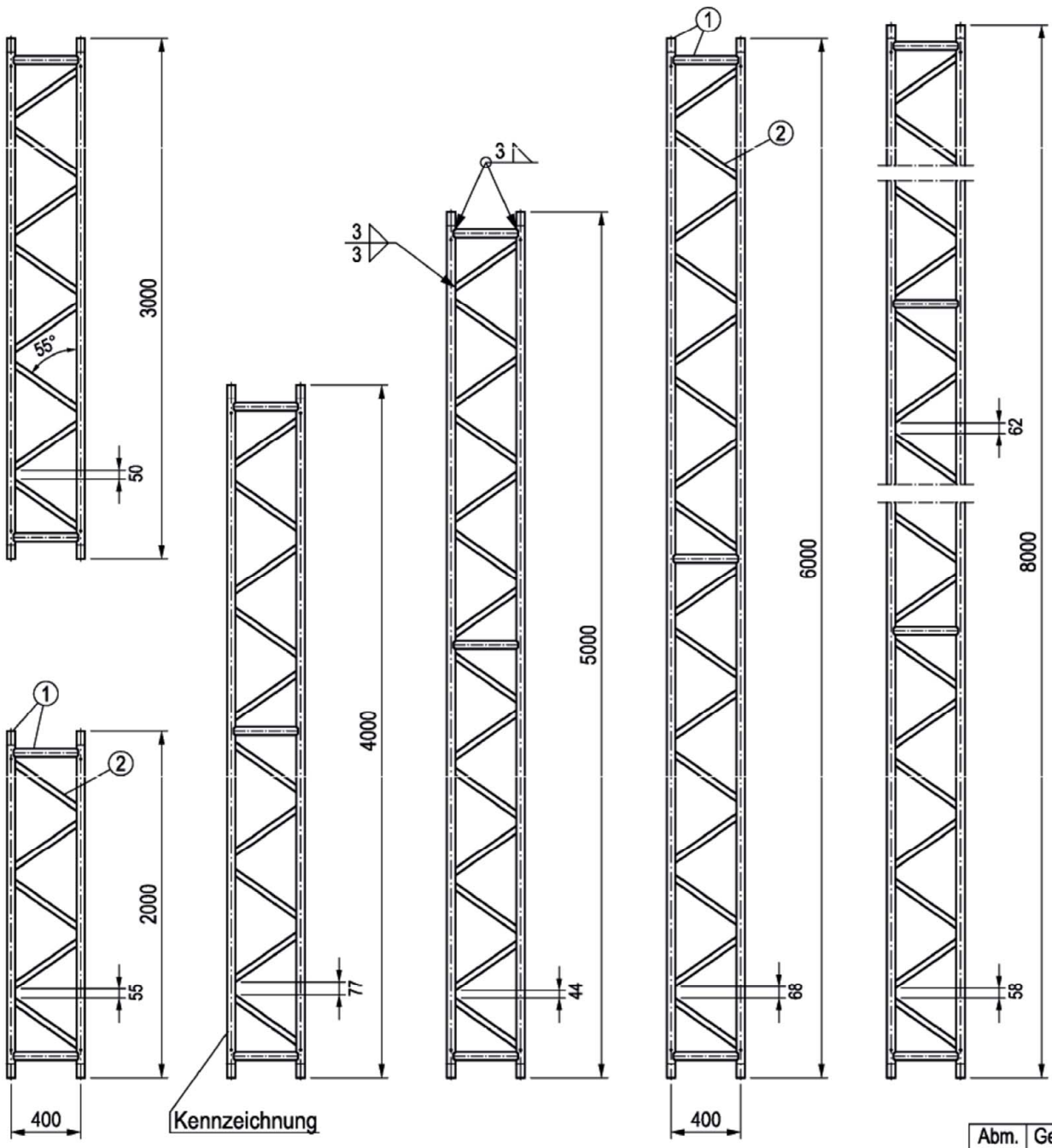

Abm. [m]	Gew. [kg]
2,0	8,5
3,0	13,5
4,0	17,1
5,0	21,0
6,0	23,6
8,0	32,7

①	Rohr	Ø 48,3 x 4,0	EN 755-2 - EN AW-6082-T5
②	Oval-Profil	35 x 20	EN 755-2 - EN AW-6082-T5

Bauteil gemäß Zulassung Z-8.1-16.2

PERALTA Donnergerüst 70S

Alu-Gitterträger 450 2,00 - 8,00 m

Anlage A,
Seite 120

Deutsches Institut für Bautechnik DIBt

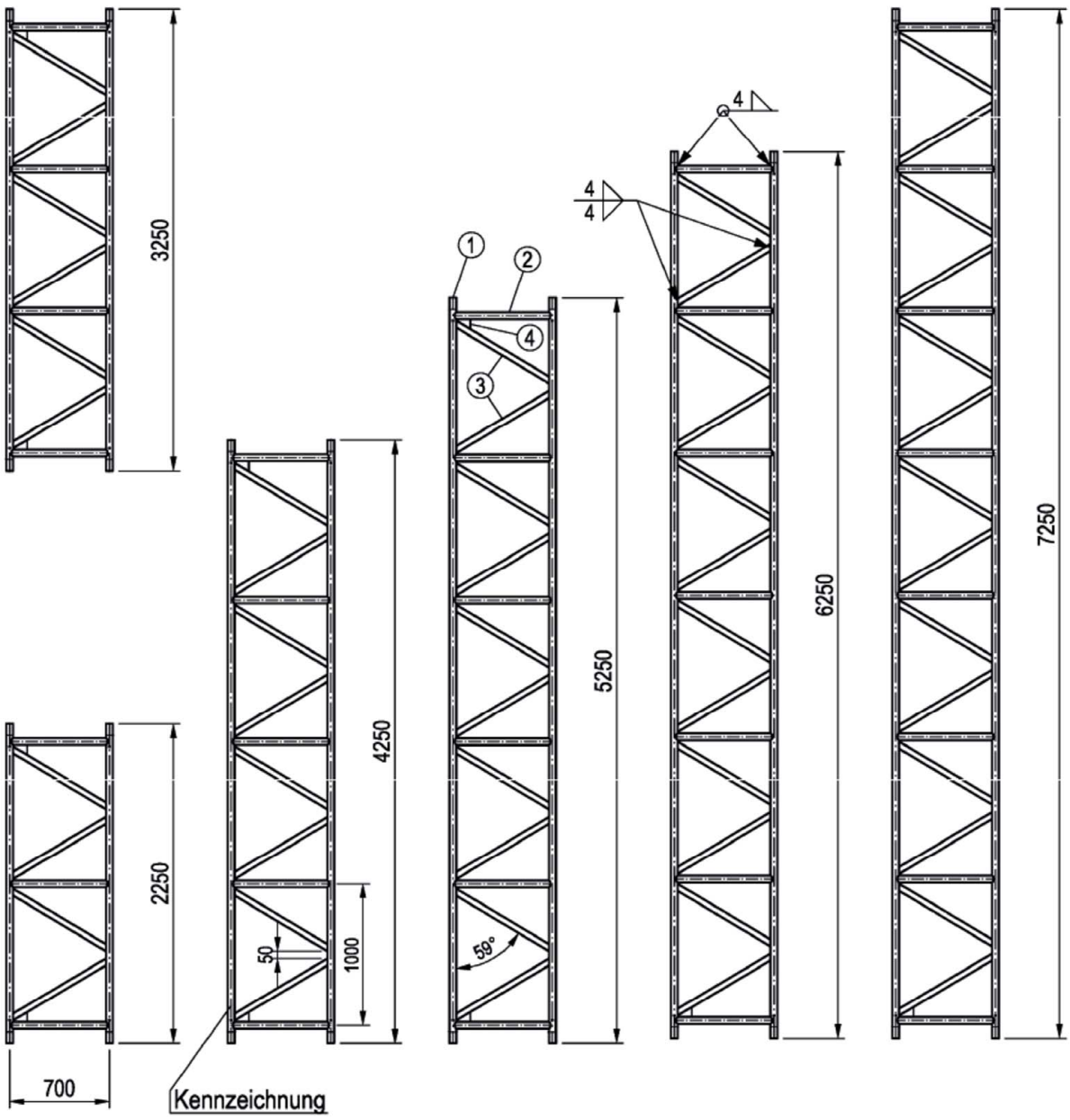

①	Rohr	Ø 48,3 x 4,5	EN 755-2 - EN AW-6082-T6
②	Rohr	Ø 48,3 x 4,0	EN 755-2 - EN AW-6082-T5
③	Oval-Profil	42 x 28	EN 755-2 - EN AW-6082-T5
④	Knotenblech	t = 5	EN 755-2 - EN AW-6082-T5

Abm. [m]	Gew. [kg]
2,25	14,0
3,25	19,5
4,25	26,0
5,25	32,1
6,25	38,1
7,25	44,2

Bauteil gemäß Zulassung Z-8.1-16.2

PERALTA Donnergerüst 70S

Alu-Gitterträger 750 2,25 - 7,25 m

Anlage A,
Seite 121

Deutsches Institut für Bautechnik DIBt

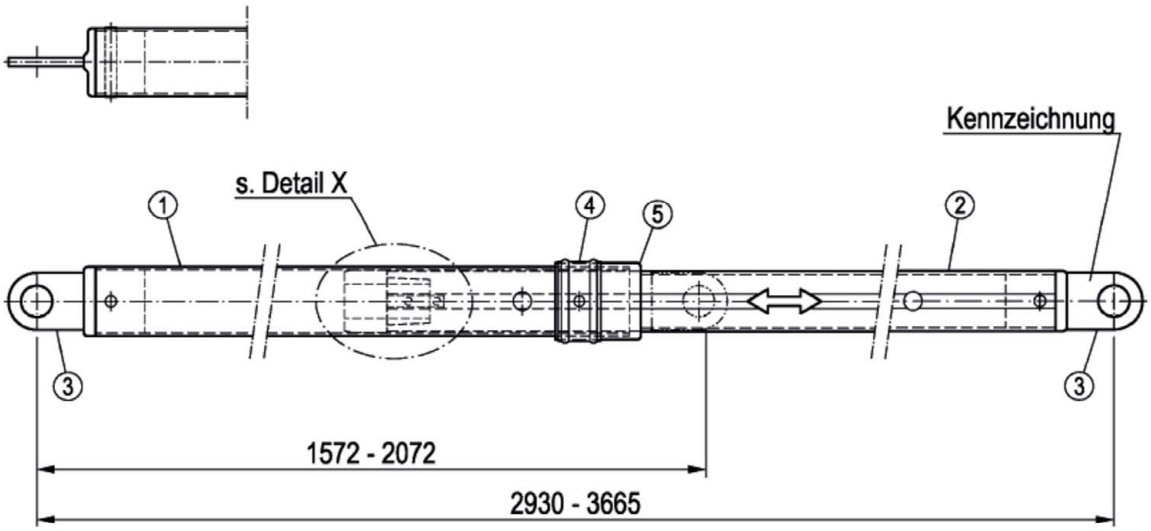

Detail X

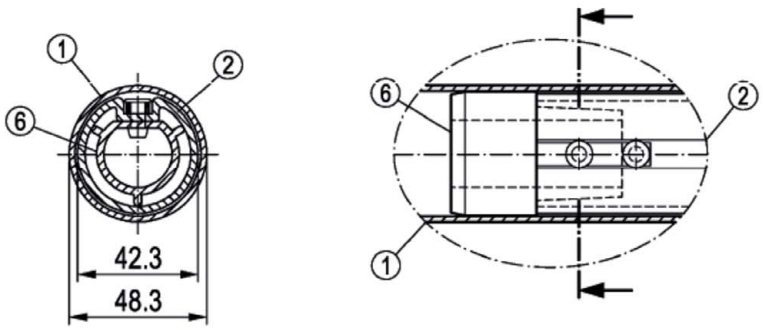

①	Rohr	Ø 48,3	Aluminium
②	Profil		Aluminium
③	Geländereinhängung		PP mit Stahleinlage
④	Federstecker		Stahl
⑤	Führungskappe		PP
⑥	Innenführung		PP

Abm. [m]	Gew. [kg]
2,07	2,9
3,07	3,7

Detaillierte Informationen sind beim DIBt hinterlegt Bauteil gemäß Zulassung Z-8.1-16.2

PERALTA Donnergerüst 70S

Alu-Montagegeländer 1,57 / 2,07 m ; 2,07 / 3,07 m T19

Anlage A,
Seite 122

Schnitt A-A

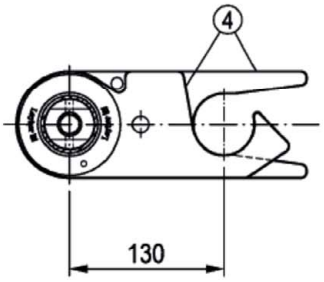

Schnitt B-B

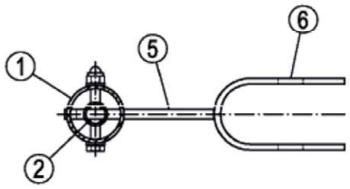

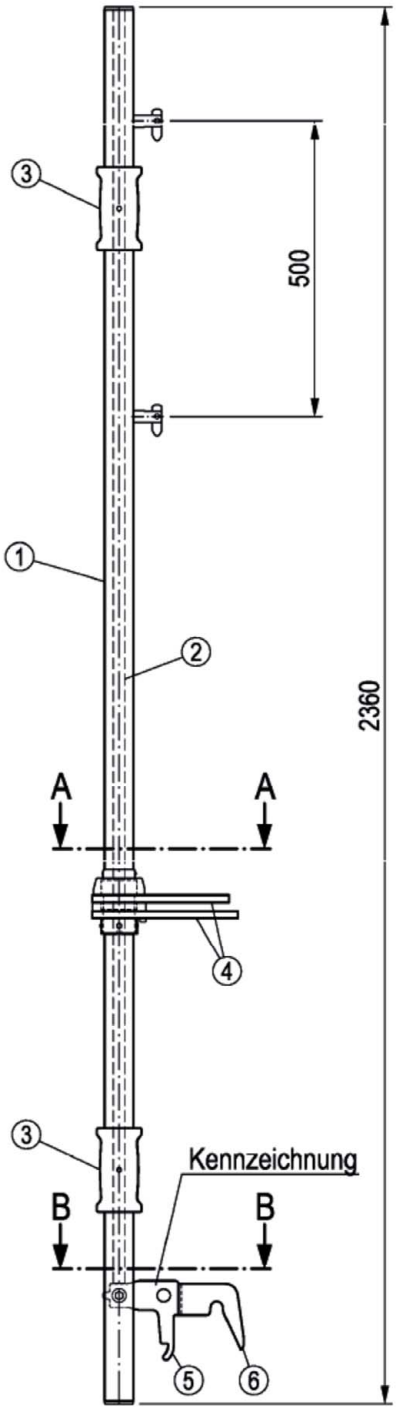

①	Aussenrohr	Ø 48,3	Aluminium
②	Innenrohr		Aluminium
③	Griff		Kunststoff
④	Haken + Gabel		Aluminium
⑤	Einhängeblech		Stahl
⑥	Geländer-Einhängung		Stahl

Detaillierte Informationen sind beim DIBt hinterlegt Bauteil gemäß Zulassung Z-8.1-16.2

Gew. [kg]
6,0

PERALTA Donnergerüst 70S

Montagepfosten T19

Anlage A,
Seite 123

Deutsches Institut für Bautechnik DIBt

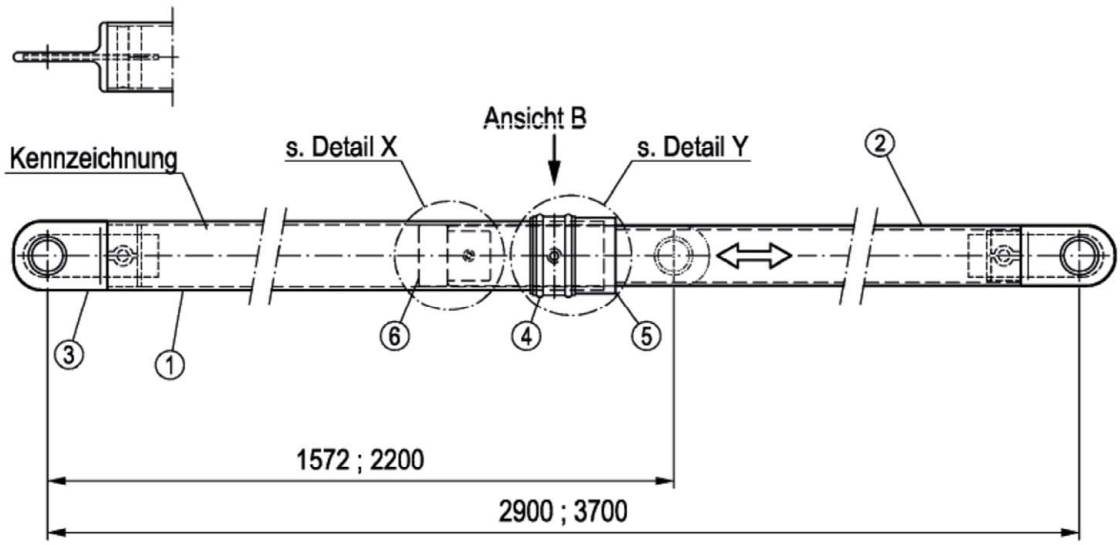

Detail X

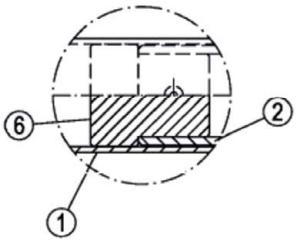

Detail Y

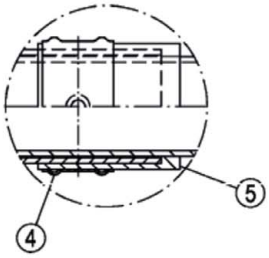

Ansicht B

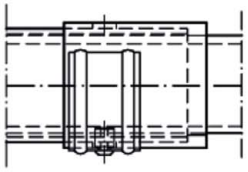

①	Außenrohr	Ø 48,3	Aluminium
②	Innenrohr		Aluminium
③	Geländereinhängung		PP mit Stahleinlage
④	Federstecker		Stahl
⑤	Führungskappe		PP
⑥	Innenführung		PP

Abm. [m]	Gew. [kg]
2,07	3,2
3,07	4,0

Bauteil gemäß Zulassung Z-8.1-16.2

PERALTA Donnergerüst 70S

Alu-Montagegeländer 1,57 / 2,07 m ; 2,57 / 3,07 m

Anlage A,
Seite 124

Deutsches Institut für Bautechnik DIBt

Schnitt A-A

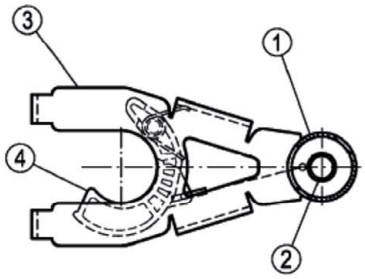

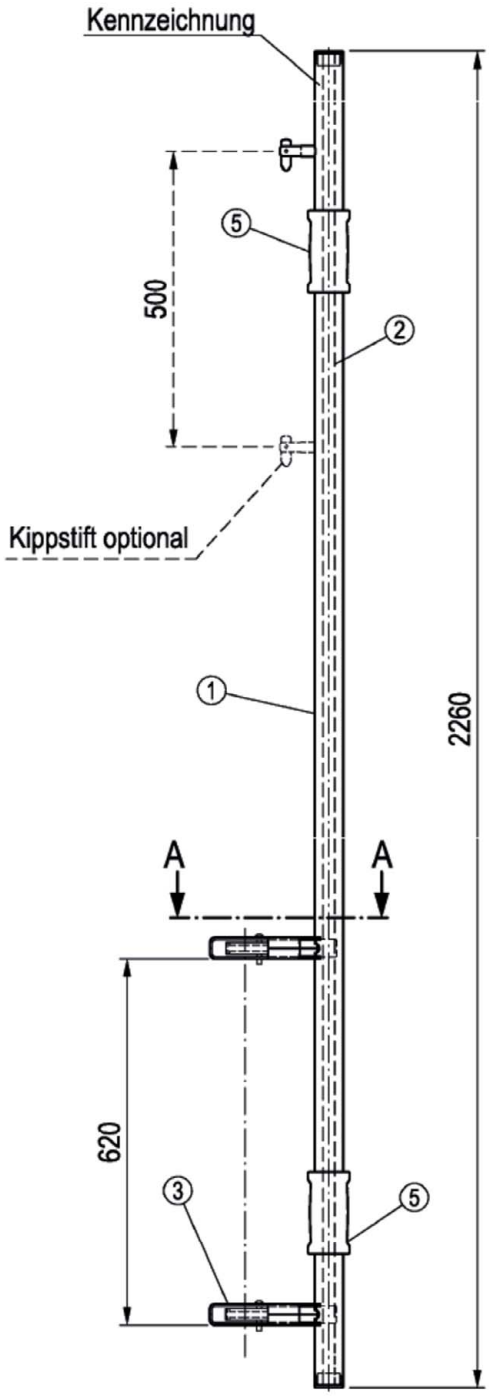

①	Aussenrohr	Ø 48,3	Aluminium
②	Innenrohr		Aluminium
③	Einrastgehäuse		Aluminium
④	Finger		PP mit Stahleinlage
⑤	Griff		Kunststoff

Bauteil gemäß Zulassung Z-8.1-16.2

Gew. [kg]
4,2

PERALTA Donnergerüst 70S

Montagepfosten T5

Anlage A,
Seite 125

Deutsches Institut für Bautechnik DIBt

Feldlänge	Verwendung bis Lastklasse	zul p *) [kN/m²]
≤ 2,07 m	6	10,0
2,57 m	5	7,5
3,07 m	4	5,0

*) auf der gesamten Bodenfläche wirkend

Schnitt
ohne Kappe gezeichnet

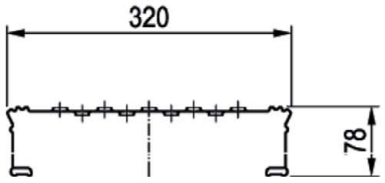

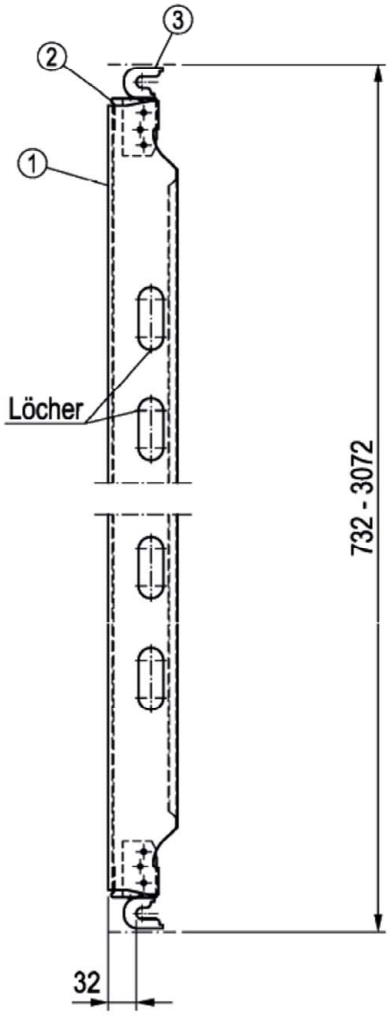

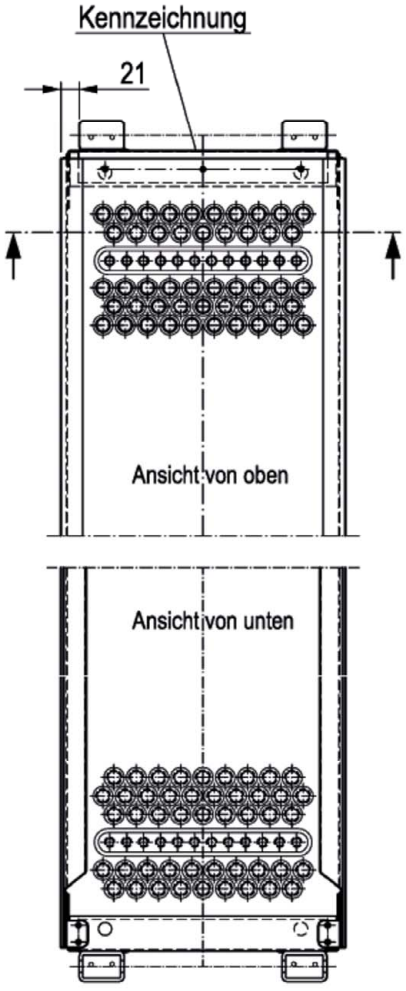

Feld Länge	Anzahl Löcher
0,73 m	-
1,09 m	2
1,57 m	6
2,07 m	10
2,57 m	14
3,07 m	18

● = Schweißpunkte

Abm. [m]	Gew. [kg]
0,73	5,6
1,09	7,7
1,57	10,5
2,07	13,4
2,57	16,4
3,07	19,3

①	Belagblech	Stahl
②	Kappe	Stahl
③	Kralle	Stahl

Detaillierte Informationen sind beim DIBt hinterlegt Bauteil gemäß Zulassung Z-8.1-16.2

PERALTA Donnergerüst 70S

U-Stahlboden LW 0,73 - 3,07 x 0,32 m
Ausführung: punktgeschweißt

Anlage A,
Seite 126

Deutsches Institut für Bautechnik DIBt

Feldlänge	Verwendung bis Lastklasse	zul p *) [kN/m²]
≤ 2,07 m	6	10,0
2,57 m	5	7,5
3,07 m	4	5,0

*) auf der gesamten Bodenfläche wirkend

Schnitt
ohne Kappe gezeichnet

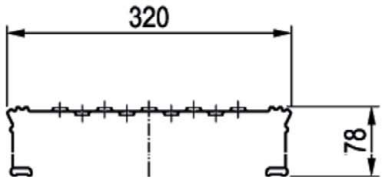

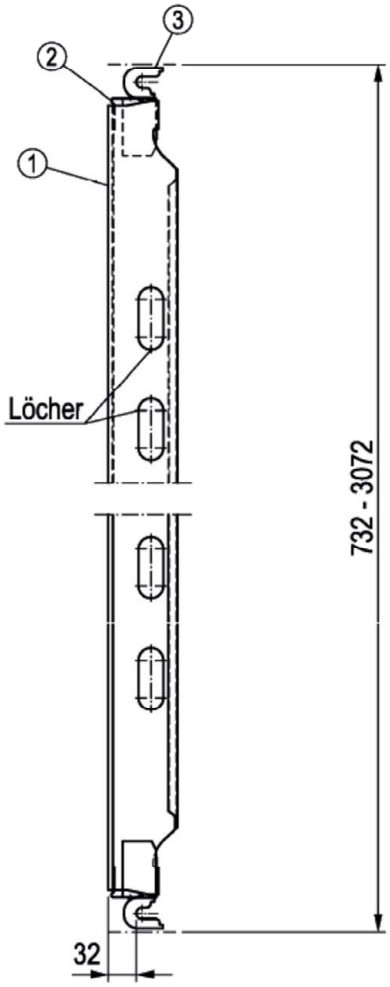

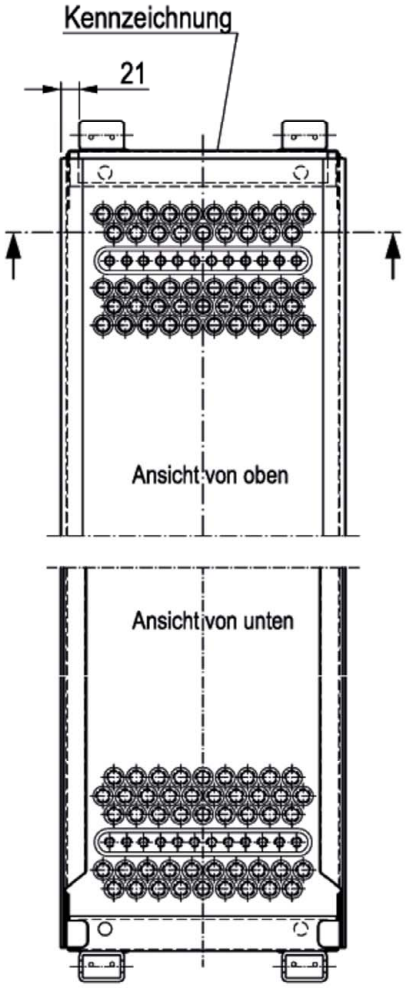

Feld Länge	Anzahl Löcher
0,73 m	-
1,09 m	2
1,57 m	6
2,07 m	10
2,57 m	14
3,07 m	18

①	Belagblech	Stahl
②	Kappe	Stahl
③	Kralle	Stahl

Abm. [m]	Gew. [kg]
0,73	5,6
1,09	7,7
1,57	10,5
2,07	13,4
2,57	16,4
3,07	19,3

Detaillierte Informationen sind beim DIBt hinterlegt Bauteil gemäß Zulassung Z-8.1-16.2

PERALTA Donnergerüst 70S

U-Stahlboden LW 0,73 - 3,07 x 0,32 m
Ausführung: handgeschweißt

Anlage A,
Seite 127

Deutsches Institut für Bautechnik DIBt

Feldlänge	Verwendung bis Lastklasse	zul p *) [kN/m²]
≤ 2,07 m	6	10,0
2,57 m	5	7,5
3,07 m	4	5,0

*) auf der gesamten Bodenfläche wirkend

Schnitt
ohne Kappe gezeichnet

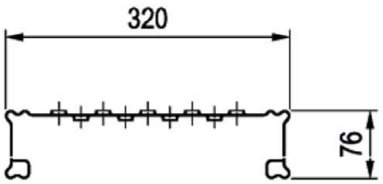

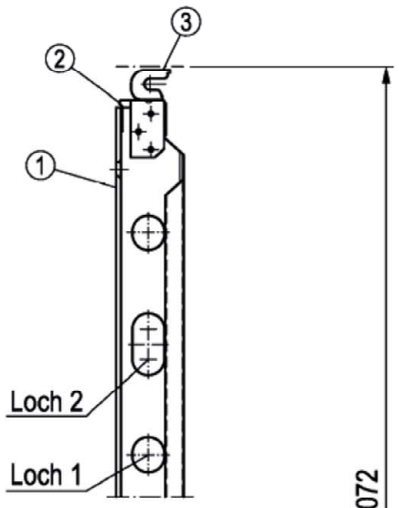

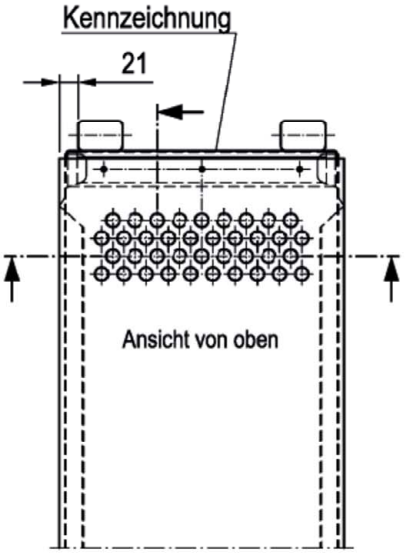

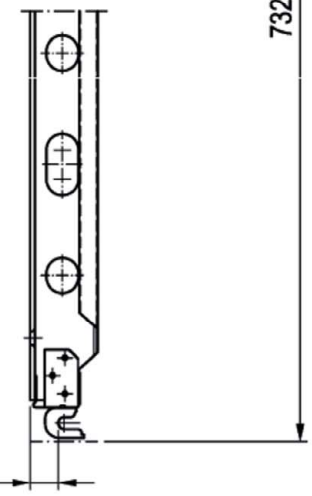

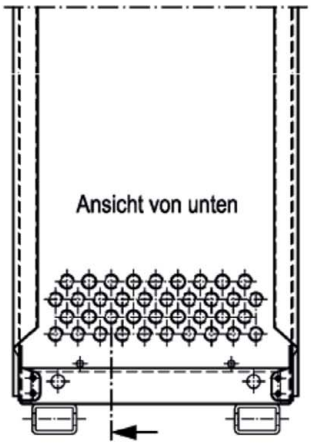

Feld Länge	Anzahl Loch 1	Anzahl Loch 2
0,73 m	2	-
1,09 m	2	2
1,57 m	4	2
2,07 m	6	4
2,57 m	8	6
3,07 m	10	8

● = Schweißpunkte

Abm. [m]	Gew. [kg]
0,73	6,0
1,09	8,3
1,57	11,6
2,07	14,9
2,57	18,2
3,07	21,5

①	Belagblech	t = 1,5	EN 10025-2 - S235JR
②	Kappe	t = 1,5	EN 10025-2 - S235JR
③	Kralle	t = 4	EN 10111 - DD13 $R_{eH} \geq 240$ N/mm² | $R_m \geq 340$ N/mm²

Bauteil gemäß Zulassung Z-8.1-16.2

PERALTA Donnergerüst 70S

U-Stahlboden T4 0,73 - 3,07 x 0,32 m
Ausführung: punktgeschweißt

Anlage A,
Seite 128

Deutsches Institut für Bautechnik DIBt

Feldlänge	Verwendung bis Lastklasse	zul p *) [kN/m²]
≤ 2,07 m	6	10,0
2,57 m	5	7,5
3,07 m	4	5,0

*) auf der gesamten Bodenfläche wirkend

Schnitt
ohne Kappe gezeichnet

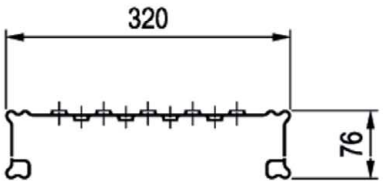

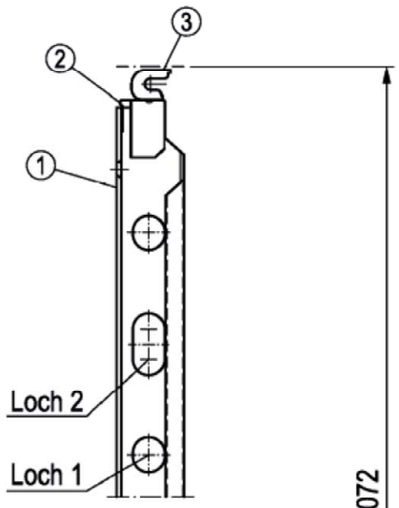

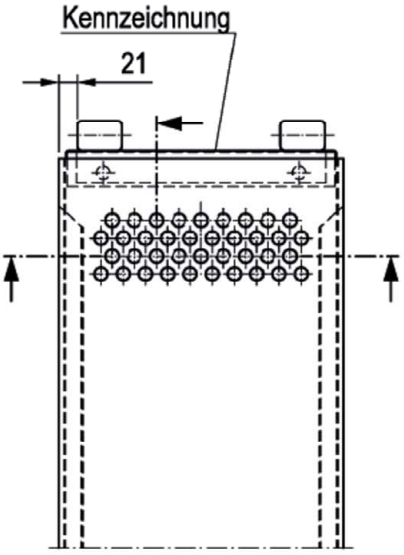

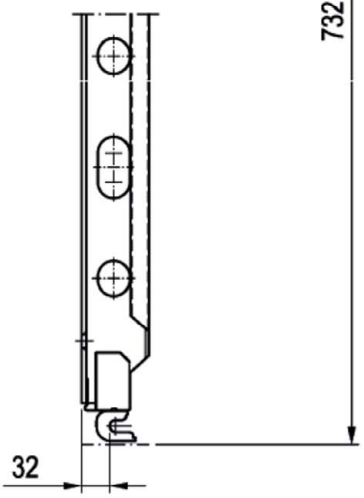

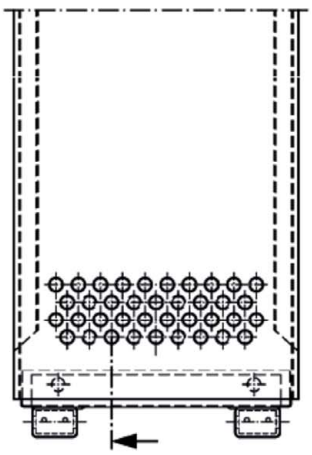

Feld Länge	Anzahl Loch 1	Anzahl Loch 2
0,73 m	2	-
1,09 m	2	2
1,57 m	4	2
2,07 m	6	4
2,57 m	8	6
3,07 m	10	8

Abm. [m]	Gew. [kg]
0,73	6,0
1,09	8,3
1,57	11,6
2,07	14,9
2,57	18,2
3,07	21,5

①	Belagblech	t = 1,5	EN 10025-2 - S235JR
②	Kappe	t = 1,5	EN 10025-2 - S235JR
③	Kralle	t = 4	EN 10111 - DD13 $R_{eH} \geq 240$ N/mm² | $R_m \geq 340$ N/mm²

Bauteil gemäß Zulassung Z-8.1-16.2

PERALTA Donnergerüst 70S

U-Stahlboden T4 0,73 - 3,07 x 0,32 m
Ausführung: handgeschweißt

Anlage A,
Seite 129

Feldlänge	Verwendung bis Lastklasse	zul p *) [kN/m²]
4,14 m	3	2,0

*) auf der gesamten Bodenfläche wirkend

Schnitt
ohne Kappe gezeichnet

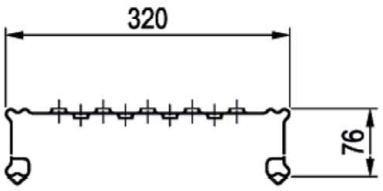

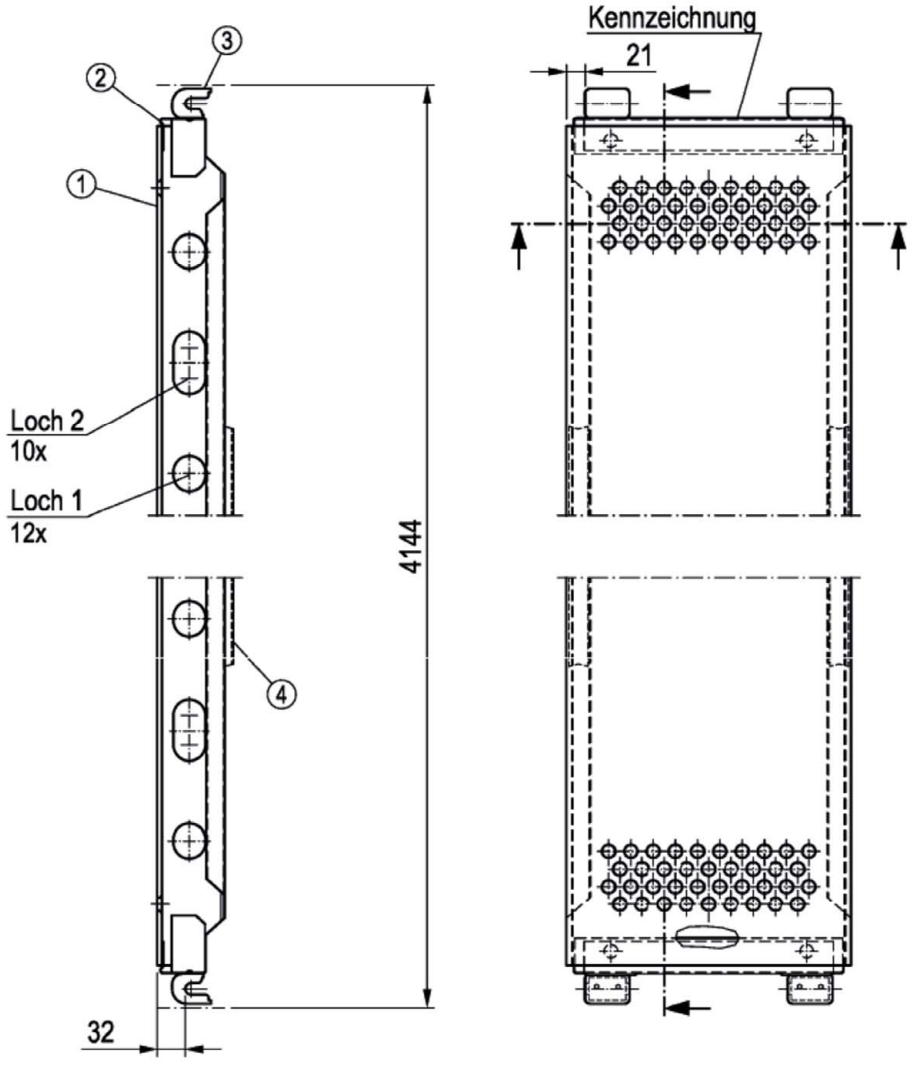

①	Belagblech	t = 1,5	EN 10025-2 - S235JR
②	Kappe	t = 1,5	EN 10025-2 - S235JR
③	Kralle	t = 4	EN 10111 - DD13 $R_{eH} \geq 240$ N/mm² | $R_m \geq 340$ N/mm²
④	Verst.-Winkel		Stahl

Gew. [kg]: 29,8

Bauteil gemäß Zulassung Z-8.1-16.2

PERALTA Donnergerüst 70S

U-Stahlboden T4 4,14 x 0,32 m
Ausführung: handgeschweißt

Anlage A,
Seite 130

Deutsches Institut für Bautechnik DIBt

Feldlänge	Verwendung bis Lastklasse	zul p *) [kN/m²]
≤ 2,07 m	6	10,0
2,57 m	5	7,5
3,07 m	4	5,0

*) auf der gesamten Bodenfläche wirkend

Schnitt
ohne Kappe gezeichnet

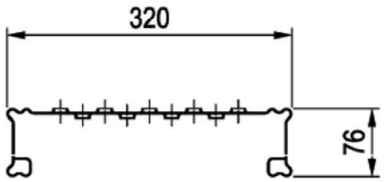

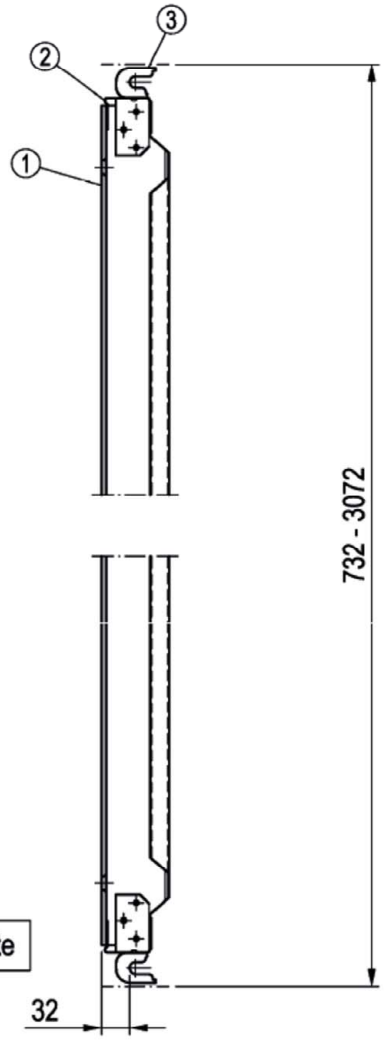

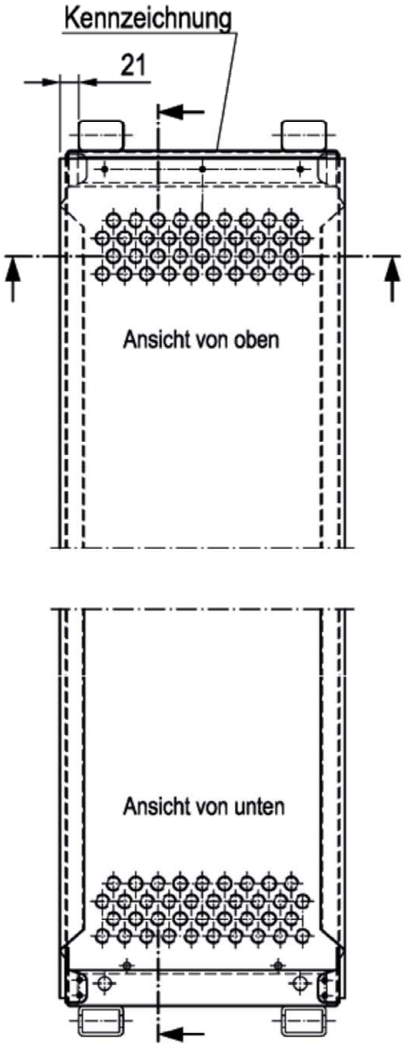

● = Schweißpunkte

①	Belagblech	t = 1,5	EN 10025-2 - S235JR
②	Kappe	t = 1,5	EN 10025-2 - S235JR
③	Kralle	t = 4	EN 10111 - DD13 $R_{eH} \geq 240$ N/mm² | $R_m \geq 340$ N/mm²

Abm. [m]	Gew. [kg]
0,73	6,1
1,09	8,6
1,57	11,9
2,07	15,4
2,57	18,7
3,07	22,2

Bauteil gemäß Zulassung Z-8.1-16.2

PERALTA Donnergerüst 70S

U-Stahlboden 0,73 - 3,07 x 0,32 m
Ausführung: punktgeschweißt

Anlage A,
Seite 131

Deutsches Institut für Bautechnik DIBt

Feldlänge	Verwendung bis Lastklasse	zul p *) [kN/m²]
≤ 2,07 m	6	10,0
2,57 m	5	7,5
3,07 m	4	5,0

*) auf der gesamten Bodenfläche wirkend

Schnitt
ohne Kappe gezeichnet

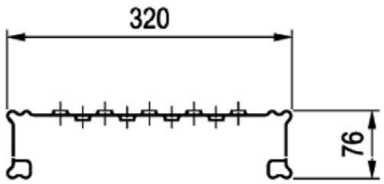

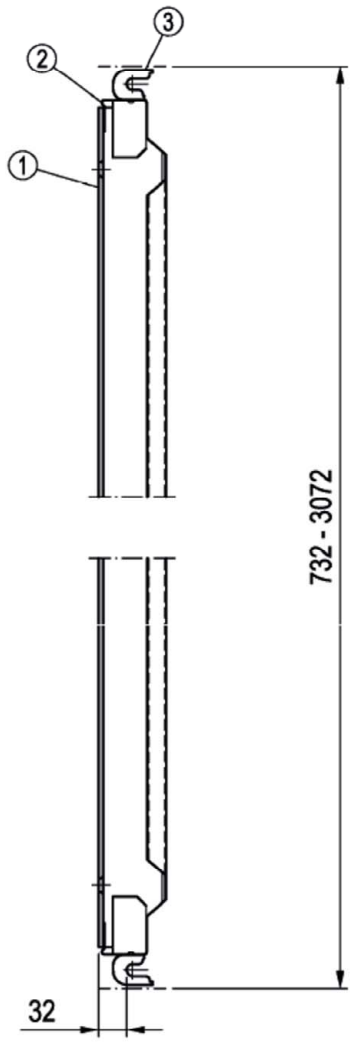

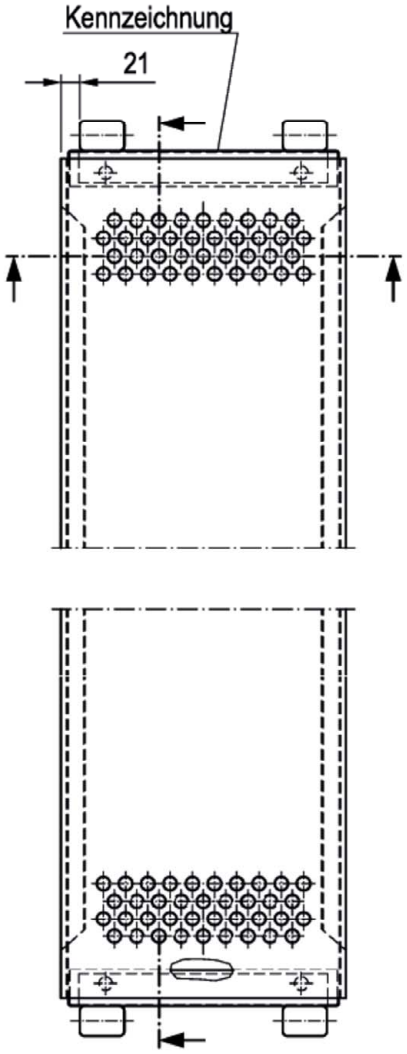

Abm. [m]	Gew. [kg]
0,73	6,1
1,09	8,6
1,57	11,9
2,07	15,4
2,57	18,7
3,07	22,2

①	Belagblech	t = 1,5	EN 10025-2 - S235JR
②	Kappe	t = 1,5	EN 10025-2 - S235JR
③	Kralle	t = 4	EN 10111 - DD13 $R_{eH} \geq 240$ N/mm² | $R_m \geq 340$ N/mm²

Bauteil gemäß Zulassung Z-8.1-16.2

PERALTA Donnergerüst 70S

U-Stahlboden 0,73 - 3,07 x 0,32 m
Ausführung: handgeschweißt

Anlage A,
Seite 132

Deutsches Institut für Bautechnik DIBt

Feldlänge	Verwendung bis Lastklasse	zul p *) [kN/m²]
≤ 2,07 m	6	10,0
2,57 m	5	7,5
3,07 m	4	5,0

*) auf der gesamten Bodenfläche wirkend

Querschnitt
(ohne Einhängung gezeichnet)

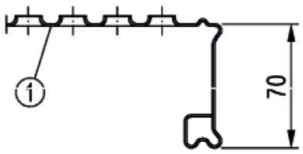

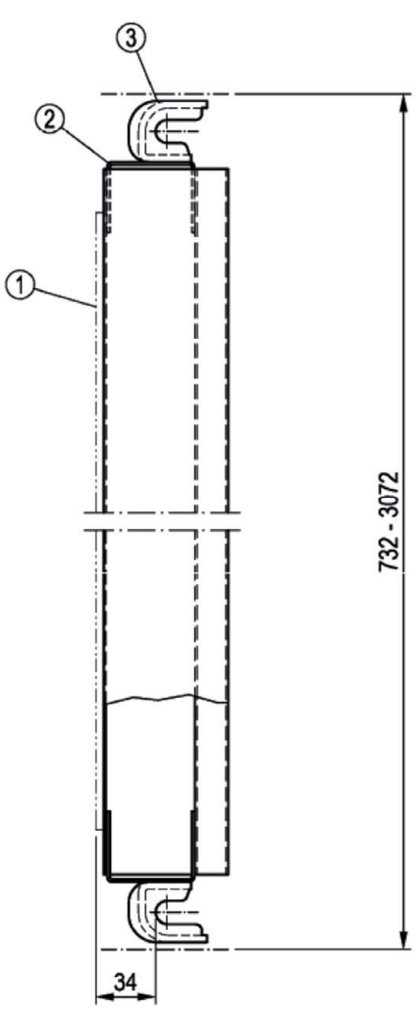

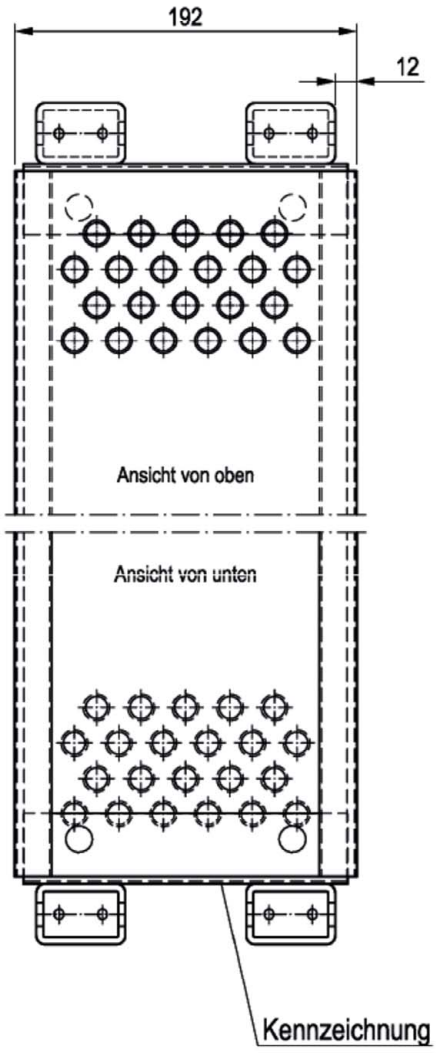

①	Belagblech	t = 1,25	EN 10025-2 - S235JR
②	Kappe	t = 1,5	EN 10025-2 - S235JR
③	Kralle	t = 4	EN 10111 - DD13 $R_{eH} \geq 240$ N/mm² | $R_m \geq 340$ N/mm²

Abm. [m]	Gew. [kg]
0,73	5,1
1,09	6,4
1,57	8,5
2,07	10,2
2,57	13,2
3,07	15,3

Bauteil gemäß Zulassung Z-8.1-16.2

PERALTA Donnergerüst 70S

U-Stahlboden 0,73 - 3,07 x 0,19 m

Anlage A,
Seite 133

Produktion eingestellt, nur zur weiteren Verwendung

Feldlänge	Verwendung bis Lastklasse	zul p *) [kN/m²]
≤ 2,07 m	6	10,0
2,57 m	5	7,5
3,07 m	4	5,0

*) auf der gesamten Bodenfläche wirkend

Querschnitt
(ohne Einhängung gezeichnet)

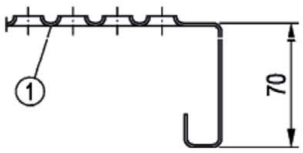

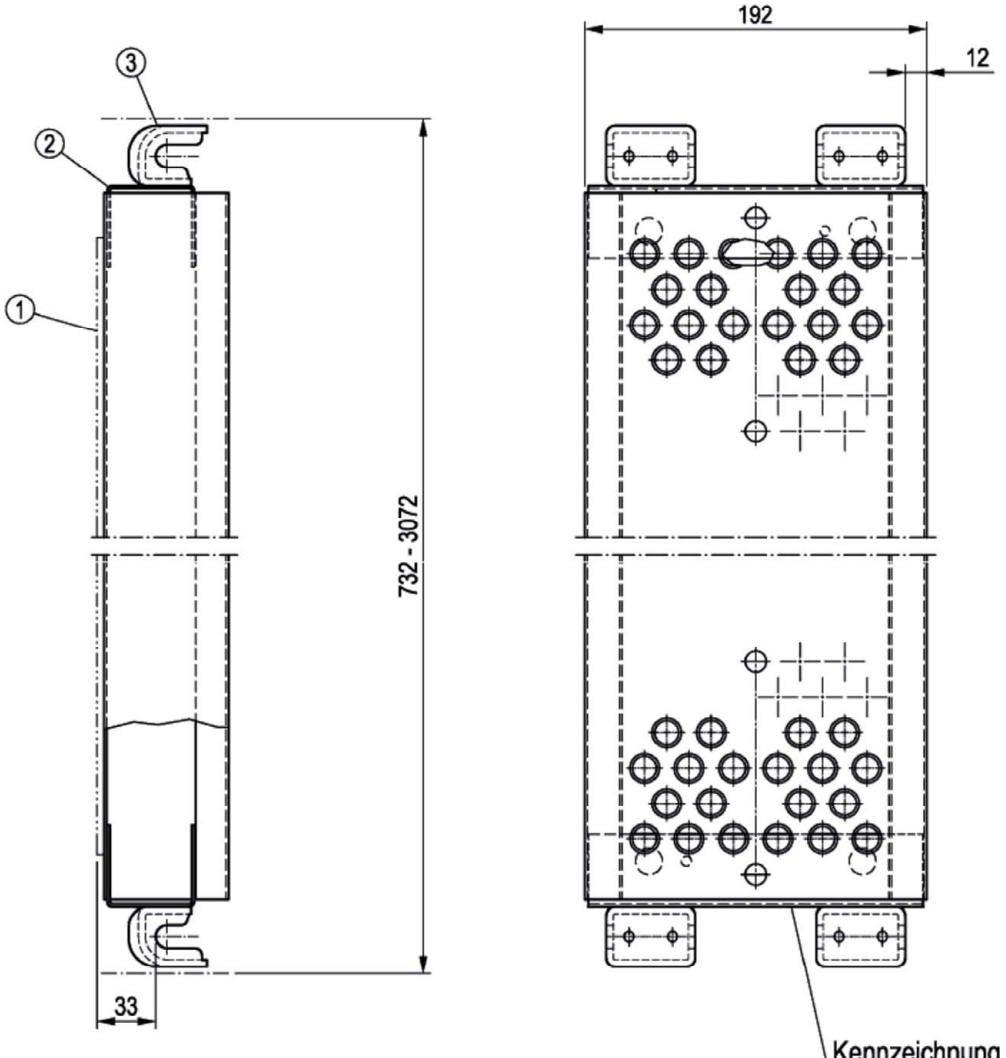

①	Belagblech	t = 1,5	EN 10025-2 - S235JR
②	Kappe	t = 1,5	EN 10025-2 - S235JR
③	Kralle	t = 4	EN 10111 - DD13 $R_{eH} \geq 240$ N/mm² | $R_m \geq 340$ N/mm²

Abm. [m]	Gew. [kg]
0,73	4,5
1,09	6,0
1,57	8,5
2,07	10,2
2,57	13,2
3,07	15,3

Bauteil gemäß Zulassung Z-8.1-16.2

PERALTA Donnergerüst 70S

U-Stahlboden 0,73 - 3,07 x 0,19 m (alte Ausführung)

Anlage A,
Seite 134

Deutsches Institut für Bautechnik DIBt

Feldlänge	Verwendung bis Lastklasse	zul p [kN/m²]
2,57 m	4	3,0 *)
		5,0 **)

*) auf der gesamten Bodenfläche wirkend
**) auf 60% der Bodenfläche wirkend

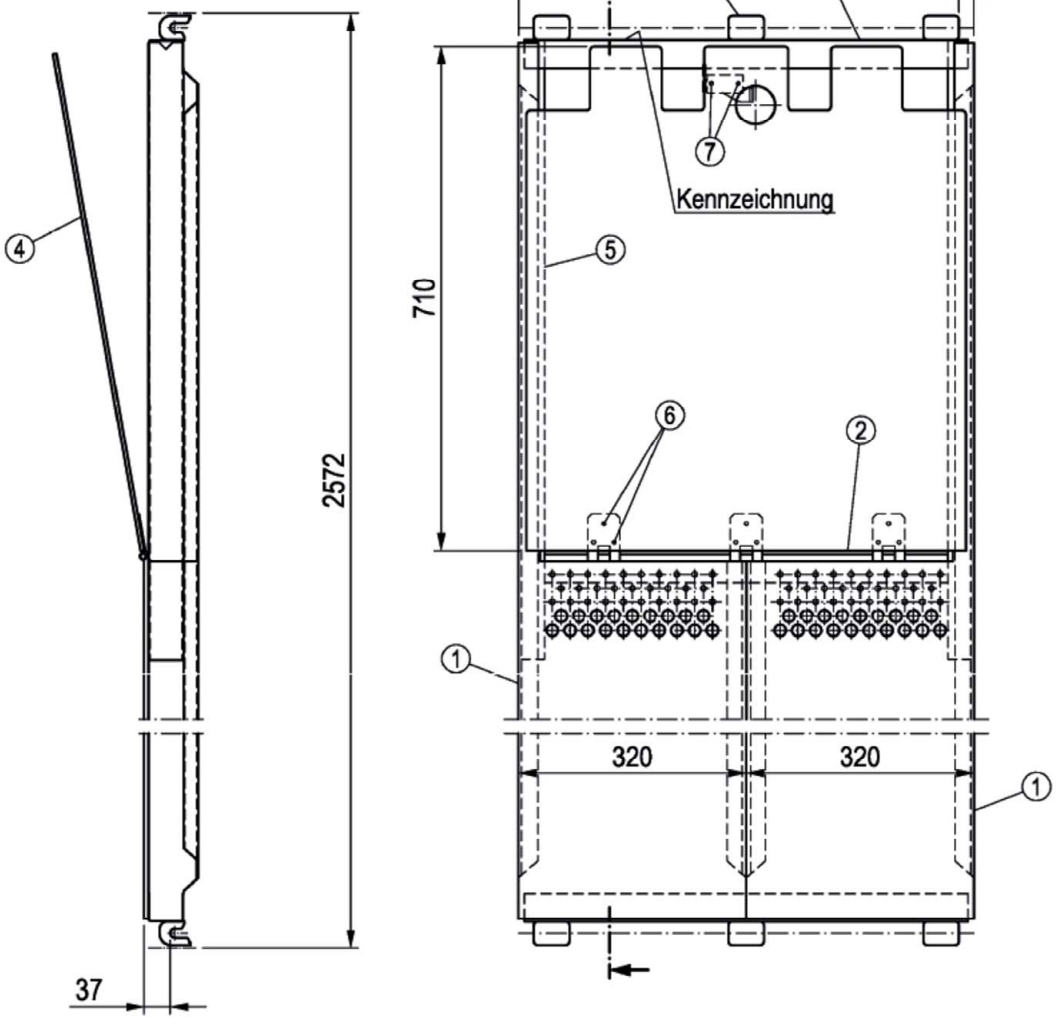

①	Belagblech	t = 1,5	EN 10025-2 - S235JR
②	Kappe	t = 1,5	EN 10025-2 - S235JR
③	Kralle	t = 4	EN 10111 - DD13 $R_{eH} \geq 240$ N/mm² | $R_m \geq 340$ N/mm²
④	Deckel		Aluminium
⑤	Verstärkungs-U		Stahl
⑥	Blindniet		ISO 15979 - St/St
⑦	Blindniet		ISO 15977 - AlA/St

Gew. [kg]
38,0

Bauteil gemäß Zulassung Z-8.1-16.2

PERALTA Donnergerüst 70S

U-Stahlboden-Durchstieg 2,57 x 0,64 m

Anlage A,
Seite 135

Produktion eingestellt, nur zur weiteren Verwendung

Feldlänge	Verwendung bis Lastklasse	zul p [kN/m²]
≤ 2,57 m	4	3,0 *)
		5,0 **)

*) auf der gesamten Bodenfläche wirkend
**) auf 60% der Bodenfläche wirkend

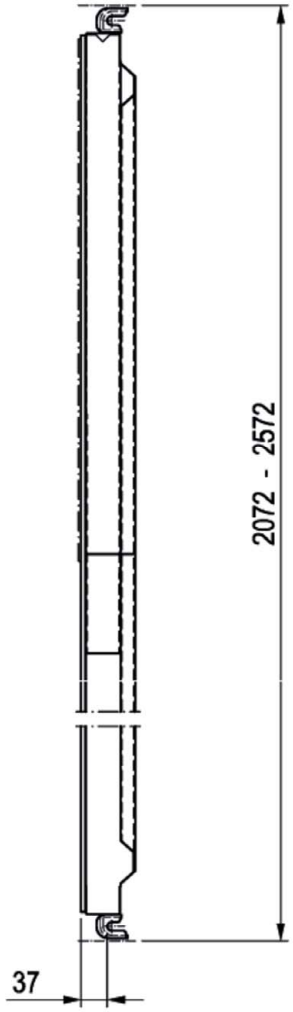

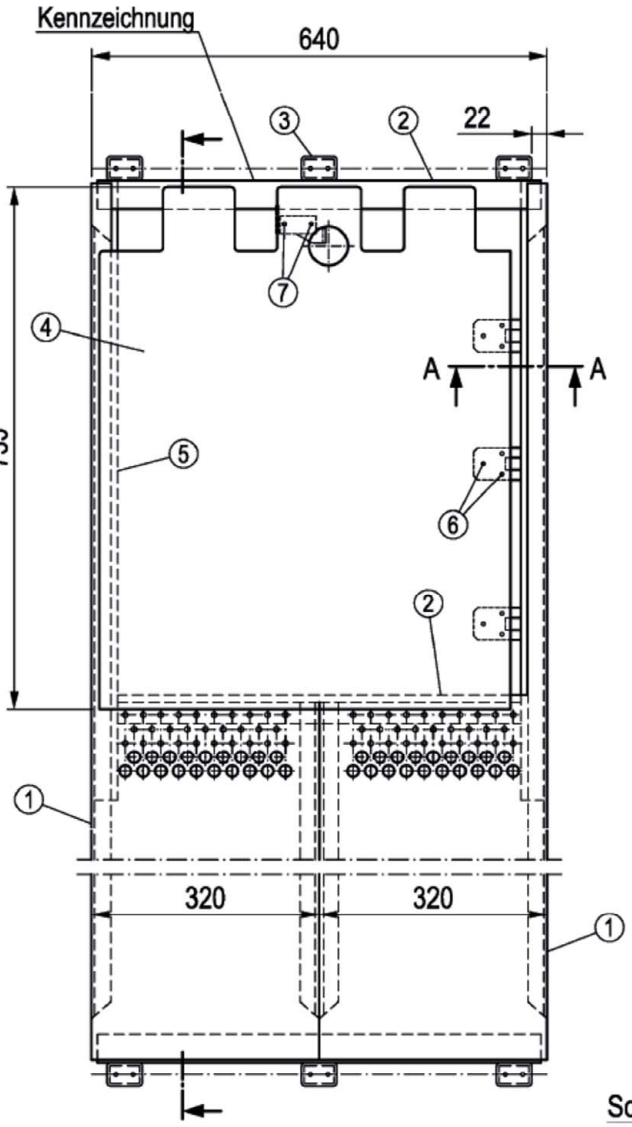

Schnitt A-A

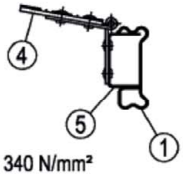

①	Belagblech	t = 1,5	EN 10025-2 - S235JR
②	Kappe	t = 1,5	EN 10025-2 - S235JR
③	Kralle	t = 4	EN 10111 - DD13 $R_{eH} \geq 240$ N/mm² | $R_m \geq 340$ N/mm²
④	Deckel		Aluminium
⑤	Verstärkungs-U		Stahl
⑥	Blindniet		ISO 15979 - St/St
⑦	Blindniet		ISO 15977 - Al/St

Abm. [m]	Gew. [kg]
2,07	28,9
3,07	38,0

Bauteil gemäß Zulassung Z-8.1-16.2

PERALTA Donnergerüst 70S

U-Stahlboden-Durchstieg 2,07 - 2,57 x 0,64 m
(Deckel seitlich zu öffnen)

Anlage A,
Seite 136

Deutsches Institut für Bautechnik DIBt

Feldlänge	Verwendung bis Lastklasse	zul p [kN/m²]
≤ 2,07 m	6	6,0 *)
		10,0**)
2,57 m	5	4,5 *)
		7,5 **)
3,07 m	4	3,0 *)
		5,0 **)

*) auf der gesamten Bodenfläche wirkend
**) auf 60% der Bodenfläche wirkend

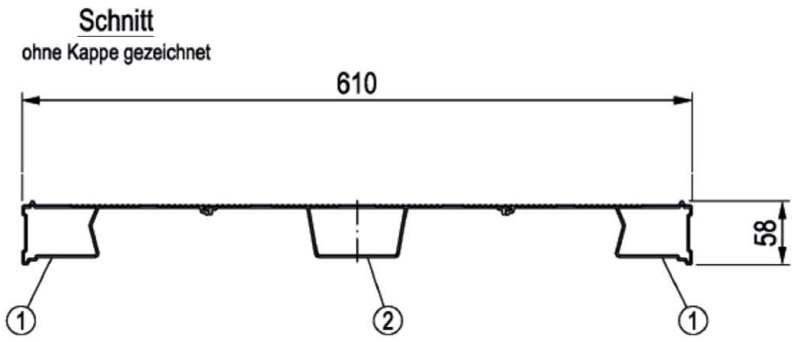

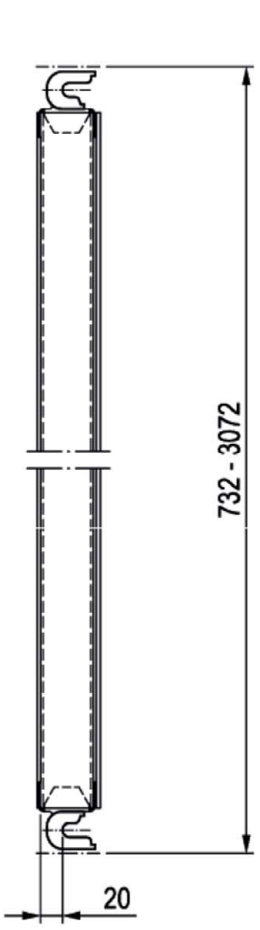

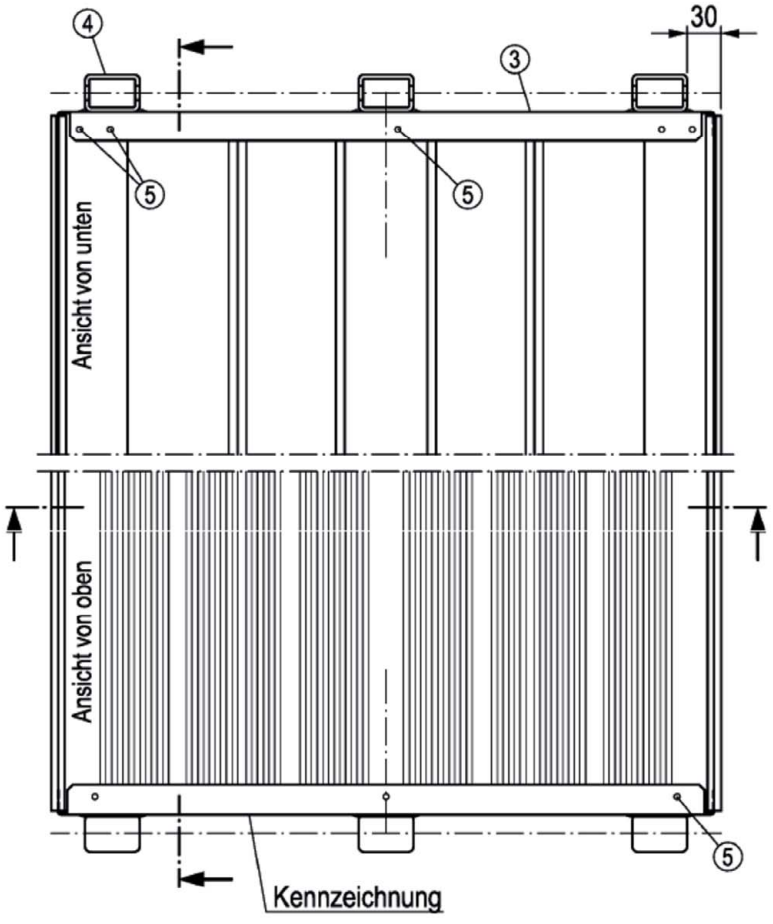

Detail's siehe Anlage A, Seite 138	①	Rand - Profil	176 x 58	EN 755-2 - EN AW-6063-T66
	②	Mittel - Profil	280 x 48	EN 755-2 - EN AW-6063-T66
	③	Kappe	t = 1,5	EN 10025-2 - S235JR
	④	Kralle	t = 4	EN 10111 - DD13 $R_{eH} \geq 240$ N/mm² | $R_m \geq 340$ N/mm²
	⑤	Blindniet		ISO 15983 - A2/A2

Bauteil gemäß Zulassung Z-8.1-16.2

Abm. [m]	Gew. [kg]
0,73	6,6
1,09	8,8
1,57	11,7
2,07	14,8
2,57	17,9
3,07	21,0

PERALTA Donnergerüst 70S

U-Stalu-Boden T9 0,73 - 3,07 x 0,61 m

Anlage A,
Seite 137

Deutsches Institut für Bautechnik DIBt

Detail A
Rand-Profil

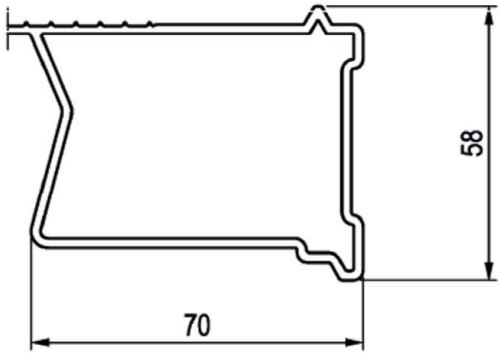

Detail B
Mittel-Profil

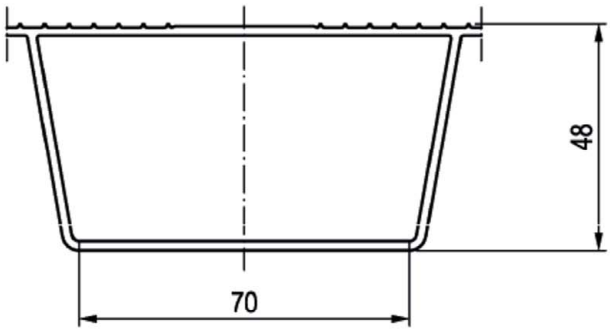

Kappe (Draufsicht)

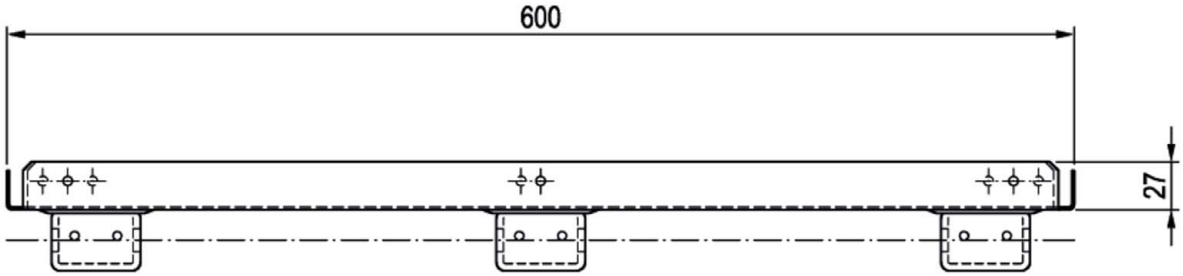

Bauteil gemäß Zulassung Z-8.1-16.2

PERALTA Donnergerüst 70S

Details / U-Stalu-Boden T9

Anlage A,
Seite 138

Deutsches Institut für Bautechnik DIBt

Produktion eingestellt, nur zur weiteren Verwendung

Feldlänge	Verwendung bis Lastklasse	zul p [kN/m²]
≤ 1,57 m	6	6,0 *)
		10,0**)
2,07 m 2,57 m	5	4,5 *)
		7,5 **)
3,07 m	4	3,0 *)
		5,0 **)

*) auf der gesamten Bodenfläche wirkend
**) auf 60% der Bodenfläche wirkend

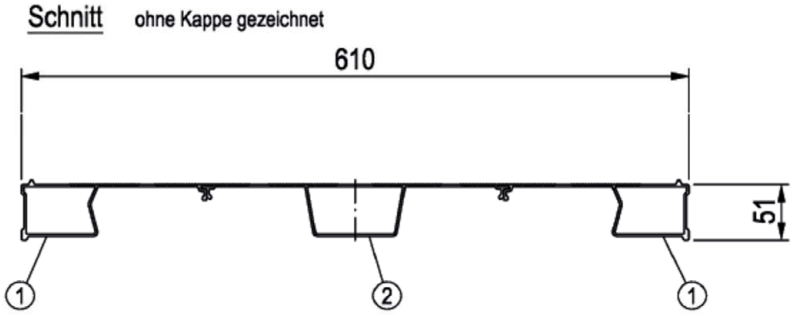

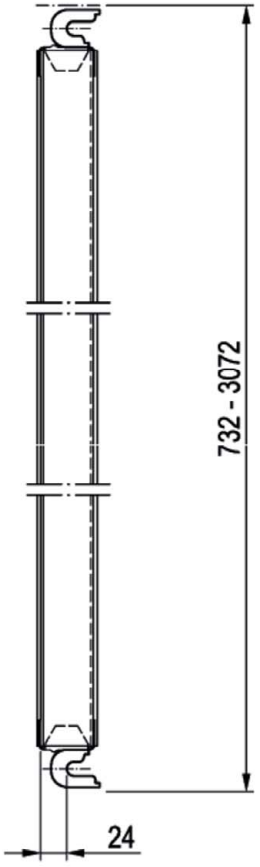

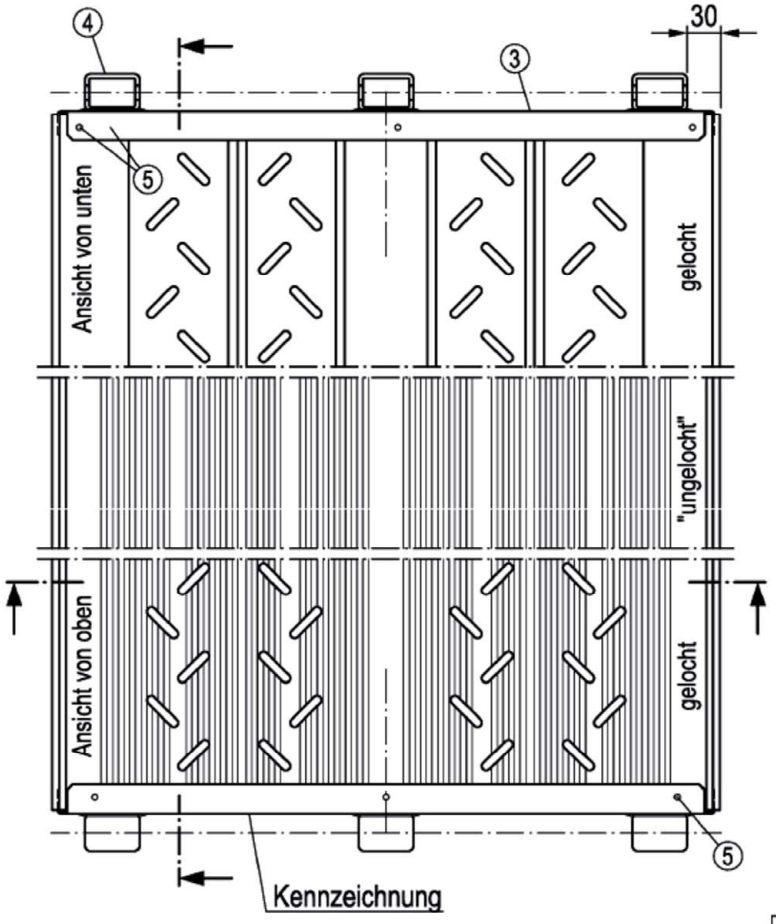

①	Rand - Profil	175 x 51	EN 755-2 - EN AW-6063-T66
②	Mittel - Profil	280 x 48	EN 755-2 - EN AW-6063-T66
③	Kappe	t = 1,5	EN 10025-2 - S235JR
④	Kralle	t = 4	EN 10111 - DD13 $R_{eH} \geq 240$ N/mm² | $R_m \geq 340$ N/mm²
⑤	Blindniet		ISO 15983 - A2/A2

Abm. [m]	Gew. [kg]
0,73	5,3
1,09	7,9
1,57	12,1
2,07	15,3
2,57	18,5
3,07	21,6

Bauteil gemäß Zulassung Z-8.1-16.2

PERALTA Donnergerüst 70S

U-Stalu-Boden 0,73 - 3,07 x 0,61 m (alte Ausführung)

Anlage A,
Seite 139

Deutsches Institut für Bautechnik DIBt

Feldlänge	Verwendung bis Lastklasse	zul p *) [kN/m²]
≤ 2,07 m	6	10,0
2,57 m	5	7,5
3,07 m	4	5,0

*) auf der gesamten Bodenfläche wirkend

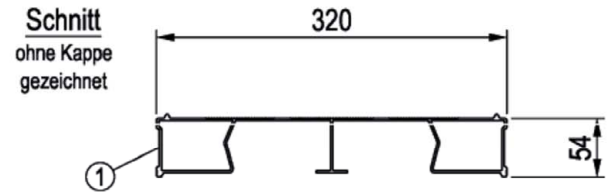

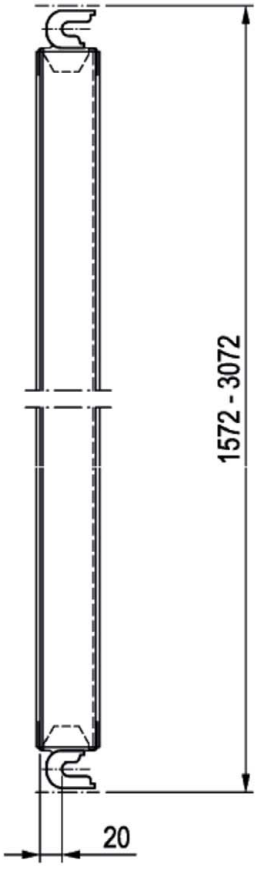

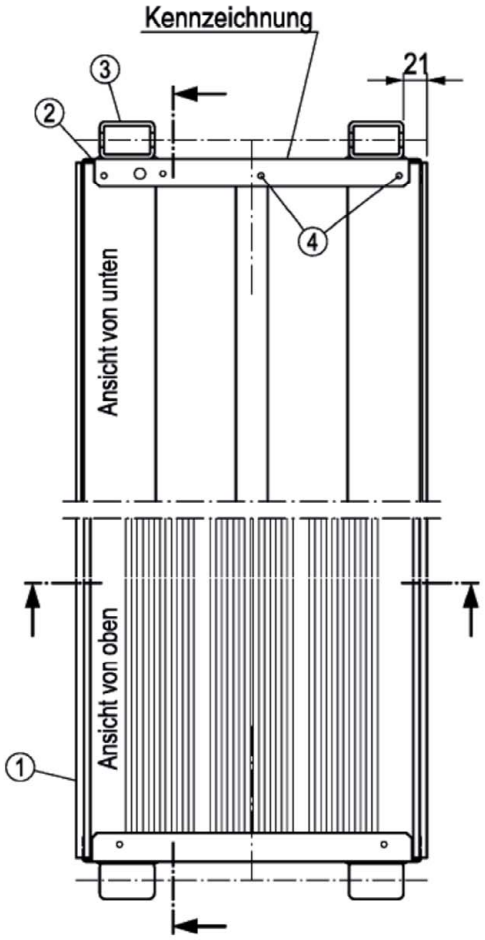

①	Profil	320 x 54	EN 755-2 - EN AW-6063-T66
②	Kappe	t = 1,5	EN 10025-2 - S235JR
③	Kralle	t = 4	EN 10111 - DD13 $R_{eH} \geq 240$ N/mm² | $R_m \geq 340$ N/mm²
④	Blindniet		ISO 15983 - A2/A2

Abm. [m]	Gew. [kg]
1,57	7,4
2,07	9,2
2,57	11,0
3,07	13,3

Bauteil gemäß Zulassung Z-8.1-16.2

PERALTA Donnergerüst 70S

U-Stalu-Boden 1,57 - 3,07 x 0,32 m

Anlage A,
Seite 140

Deutsches Institut für Bautechnik DIBt

Produktion eingestellt, nur zur weiteren Verwendung

Feldlänge	Verwendung bis Lastklasse	zul p *) [kN/m²]
4,14 m	3	2,0

*) auf der gesamten Bodenfläche wirkend

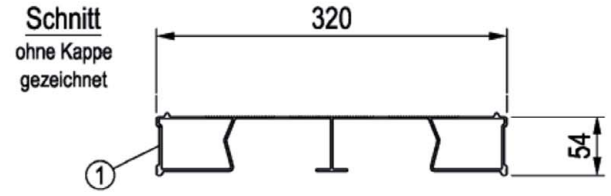

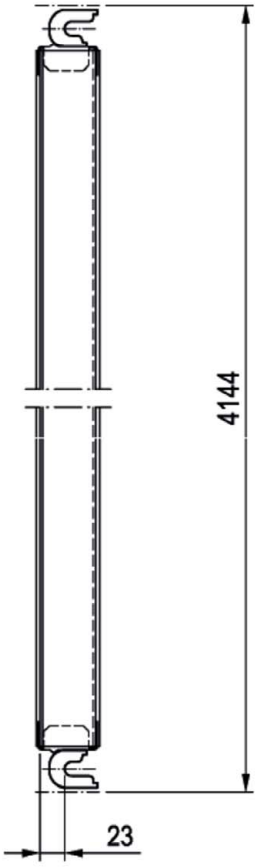

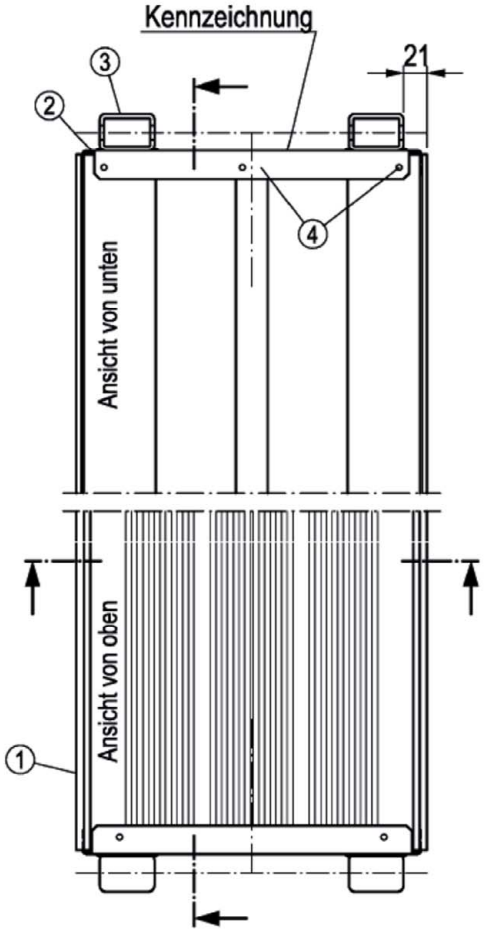

①	Profil	320 x 54	EN 755-2 - EN AW-6063-T66
②	Kappe	t = 1,5	EN 10025-2 - S235JR
③	Kralle	t = 4	EN 10111 - DD13 $R_{eH} \geq 240$ N/mm² | $R_m \geq 340$ N/mm²
④	Blindniet		ISO 15983 - A2/A2

Gew. [kg]: 18,0

Bauteil gemäß Zulassung Z-8.1-16.2

PERALTA Donnergerüst 70S

U-Stalu-Boden 4,14 x 0,32 m

Anlage A, Seite 141

Produktion eingestellt, nur zur weiteren Verwendung

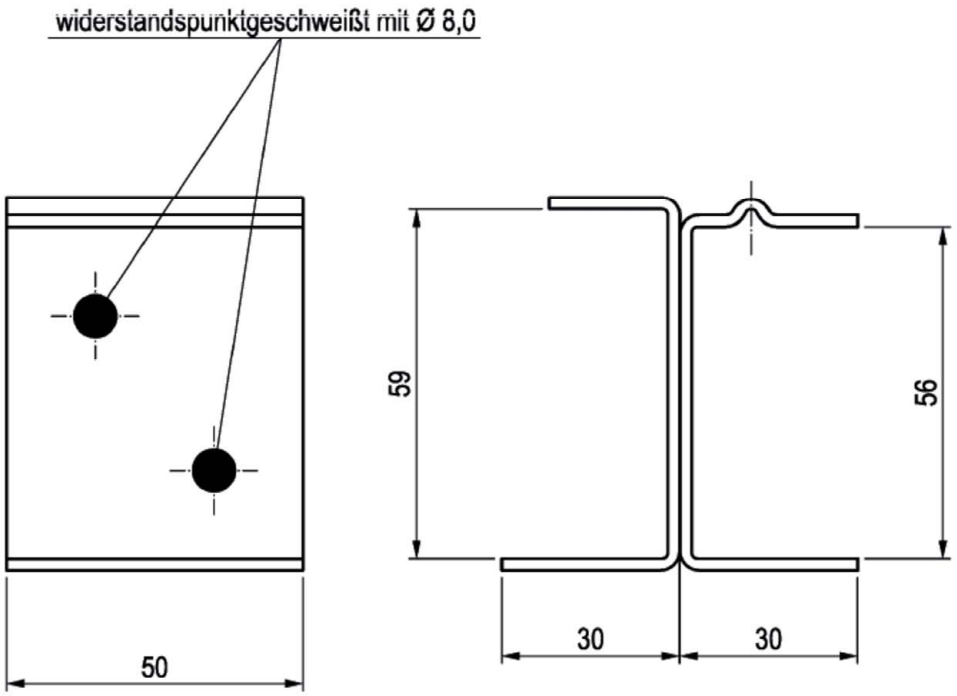

Achtung:
Zur Durchbiegungsreduzierung sind beim U-Stalu-Boden 4,14 m (siehe Anlage A, Seite 141) 2 Verbindungsklammern in Belagmitte einzubauen!

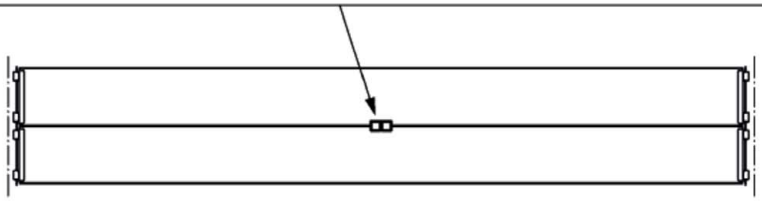

① Verbindungsklammer — Stahl

Gew. [kg]
0,1

Bauteil gemäß Zulassung Z-8.1-16.2

PERALTA Donnergerüst 70S

Verbindungsklammer für U-Stalu-Boden 4,14 m

Anlage A, Seite 142

Deutsches Institut für Bautechnik DIBt

Feldlänge	Verwendung bis Lastklasse	zul p *) [kN/m²]
≤ 2,07 m	6	10,0
2,57 m	5	7,5
3,07 m	4	5,0

*) auf der gesamten Bodenfläche wirkend

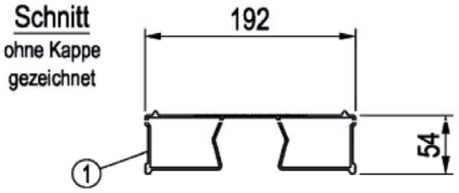

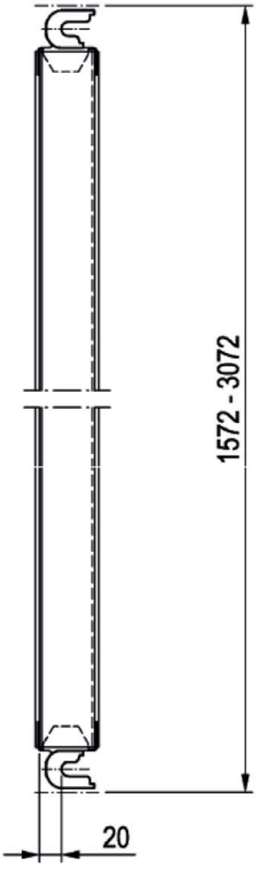

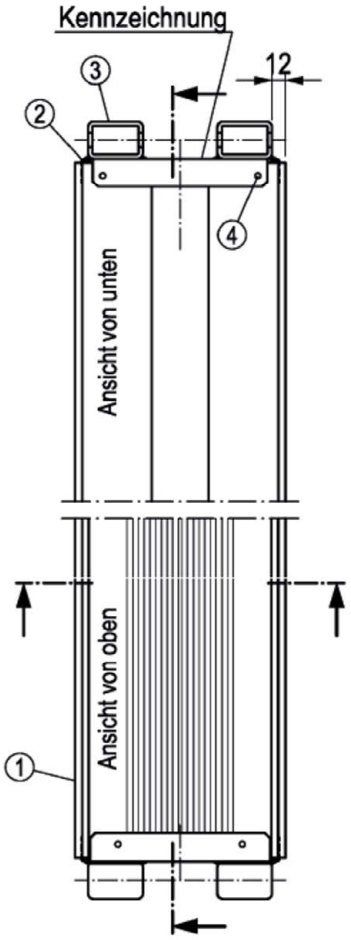

①	Profil	192 x 54	EN 755-2 - EN AW-6063-T66
②	Kappe	t = 1,5	EN 10025-2 - S235JR
③	Kralle	t = 4	EN 10111 - DD13 $R_{eH} \geq 240$ N/mm² | $R_m \geq 340$ N/mm²
④	Blindniet		ISO 15983 - A2/A2

Bauteil gemäß Zulassung Z-8.1-16.2

Abm. [m]	Gew. [kg]
1,57	5,6
2,07	7,2
2,57	8,7
3,07	10,2

PERALTA Donnergerüst 70S

U-Stalu-Boden 1,57 - 3,07 x 0,19 m

Anlage A,
Seite 143

Deutsches Institut für Bautechnik DIBt

Feldlänge	Verwendung bis Lastklasse	zul p *) [kN/m²]
≤ 1,57 m	6	10,0
2,07 m	5	7,5
2,57 m	4	5,0
3,07 m	3	2,0

*) auf der gesamten Bodenfläche wirkend

Schnitt
ohne Kappe
gezeichnet

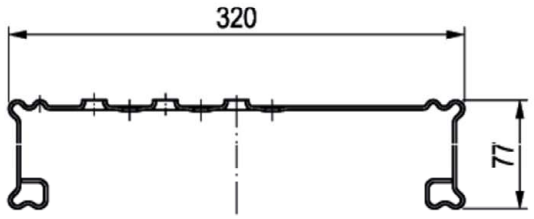

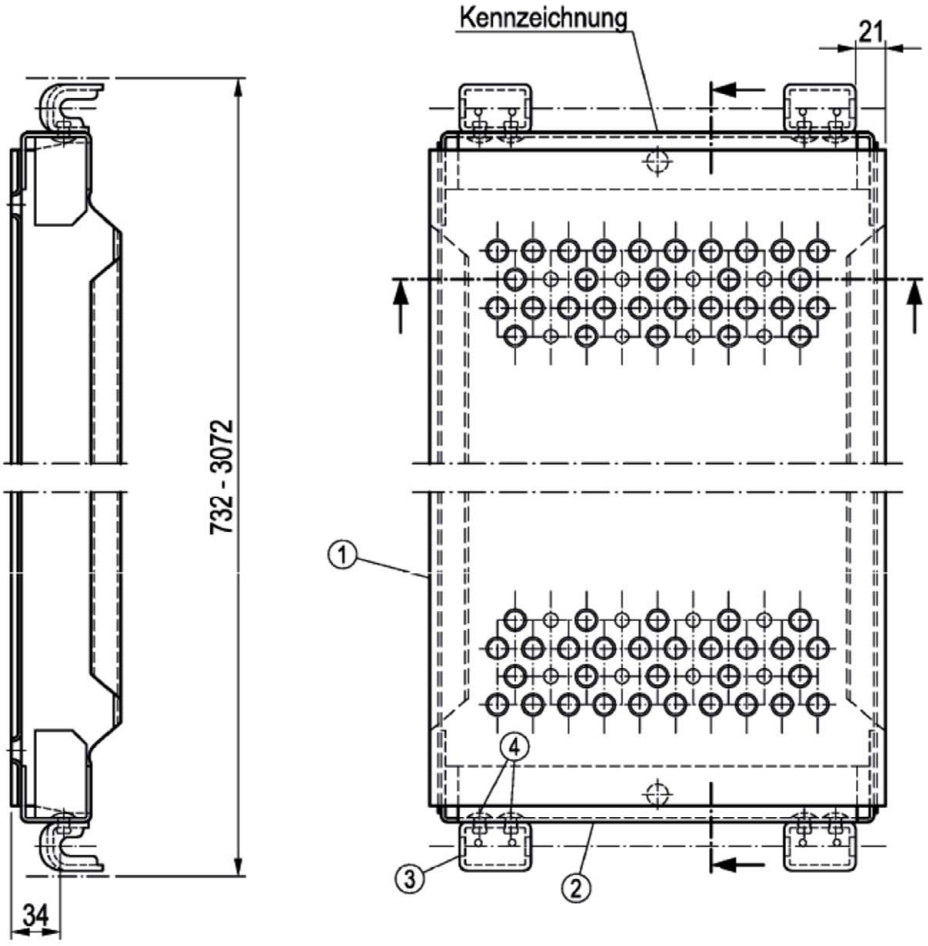

①	Lochblech	t = 2,2	EN 485-2 - EN AW-5754-H22
②	Kappe	t = 3	EN 485-2 - EN AW-5754-H24
③	Kralle	t = 4	EN 10111 - DD13 $R_{eH} \geq 240$ N/mm² | $R_m \geq 340$ N/mm²
④	Flachrundniet		Stahl

Abm. [m]	Gew. [kg]
0,73	3,1
1,09	4,4
1,57	6,5
2,07	8,0
2,57	10,0
3,07	11,5

Bauteil gemäß Zulassung Z-8.1-16.2

PERALTA Donnergerüst 70S

U-Alu-Boden 0,73 - 3,07 x 0,32 m

Anlage A,
Seite 144

Deutsches Institut für Bautechnik DIBt

Feldlänge	Verwendung bis Lastklasse	zul p *) [kN/m²]
≤ 1,57 m	6	10,0
2,07 m	5	7,5
2,57 m	4	5,0

*) auf der gesamten Bodenfläche wirkend

Schnitt
ohne Kappe
gezeichnet

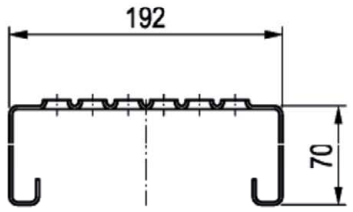

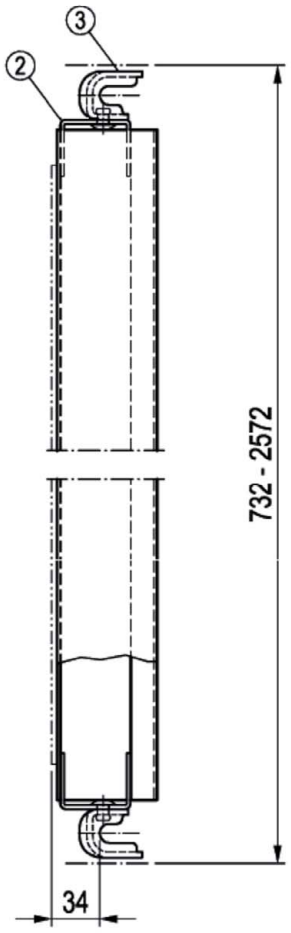

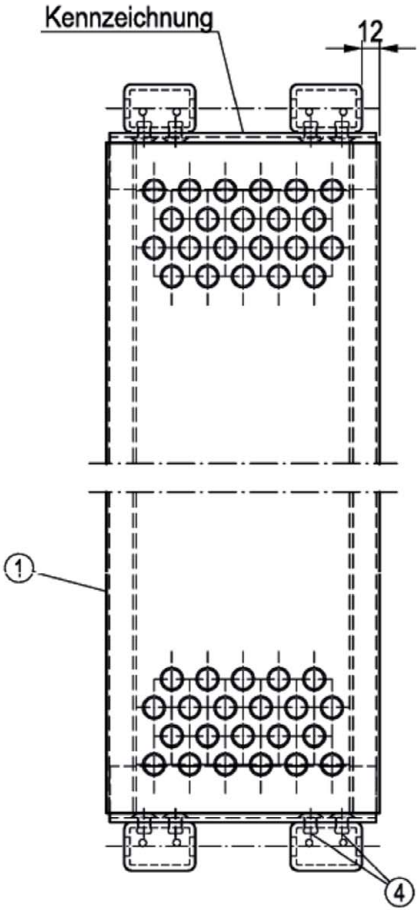

①	Lochblech	t = 2,2	EN 485-2 - EN AW-5754-H22	
②	Kappe	t = 2,5	EN 755-2 - EN AW-6063-T66	
③	Kralle	t = 4	EN 10111 - DD13	$R_{eH} \geq 240$ N/mm² | $R_m \geq 340$ N/mm²
④	Flachrundniet		Stahl	

Abm. [m]	Gew. [kg]
0,73	2,8
1,09	3,5
1,57	4,6
2,07	6,0
2,57	6,8

Bauteil gemäß Zulassung Z-8.1-16.2

PERALTA Donnergerüst 70S

U-Alu-Boden 0,73 - 2,57 x 0,19 m

Anlage A,
Seite 145

Deutsches Institut für Bautechnik DIBt

Feldlänge	Verwendung bis Lastklasse	zul p *) [kN/m²]
≤ 2,57 m	3	2,0

*) auf der gesamten Bodenfläche wirkend

Detail (Profil)

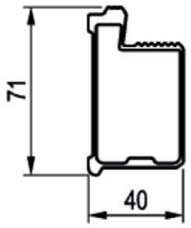

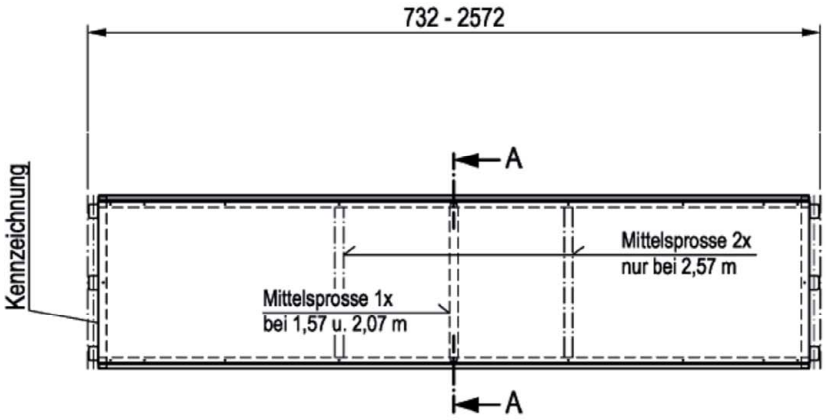

Schnitt A-A

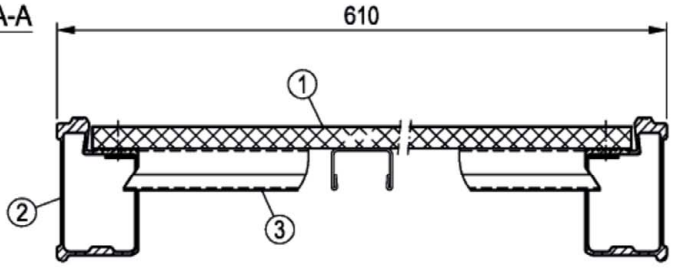

Schnitt B-B

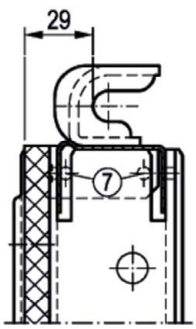

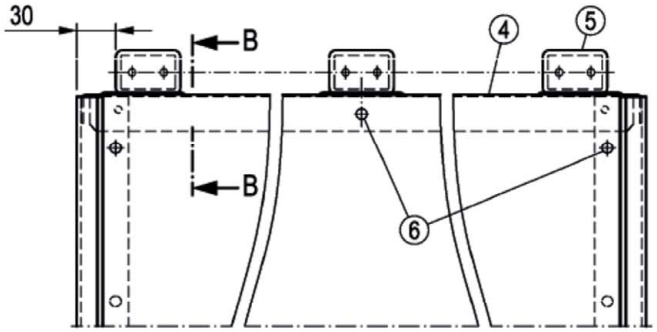

①	Sperrholz	t = 10,6	gem. Zulassung Z-9.1-430 / Z-9.1-569 / Z-9.1-805
②	Holm		EN 755-2 - EN AW-6063-T66
③	Sprosse	t = 1,2	Stahl
④	Kappe	t = 1,5	EN 10025-2 - S235JR
⑤	Kralle	t = 4	EN 10111 - DD13 $R_{eH} \geq 240$ N/mm² | $R_m \geq 340$ N/mm²
⑥	Blindniet		ISO 15979 - St/St
⑦	Blindniet		ISO 15979 - St/St

Abm. [m]	Gew. [kg]
0,73	7,0
1,09	9,7
1,57	13,0
2,07	16,5
2,57	20,0

Bauteil gemäß Zulassung Z-8.1-16.2

PERALTA Donnergerüst 70S

U-Robustboden 0,73 - 2,57 x 0,61 m

Anlage A,
Seite 146

Deutsches Institut für Bautechnik
DIBt

Feldlänge	Verwendung bis Lastklasse	zul p *) [kN/m²]
3,07 m	3	2,0

*) auf der gesamten Bodenfläche wirkend

Detail (Profil)

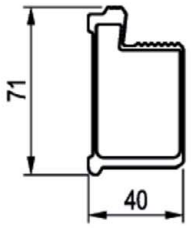

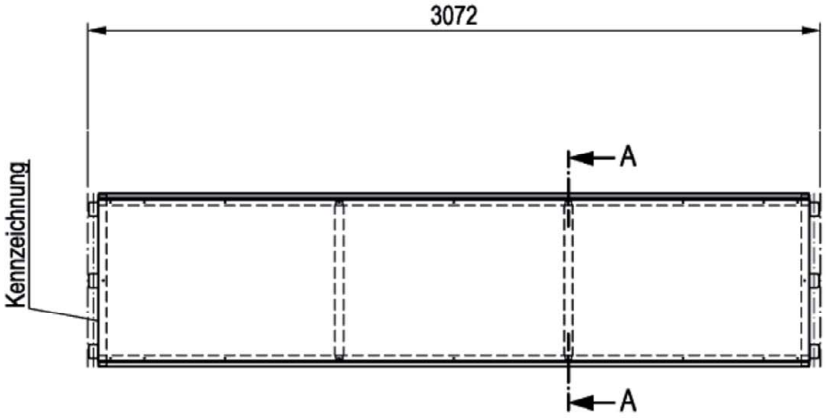

Schnitt A-A

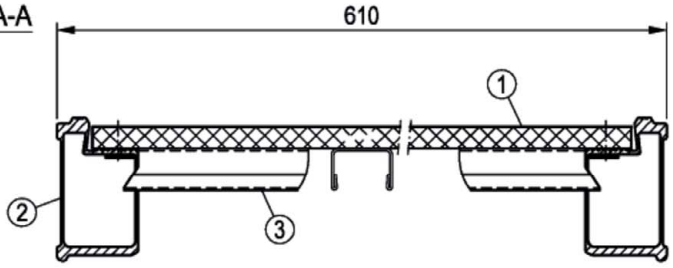

Schnitt B-B

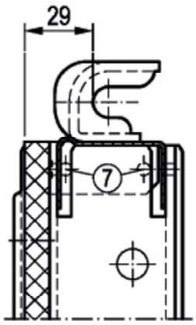

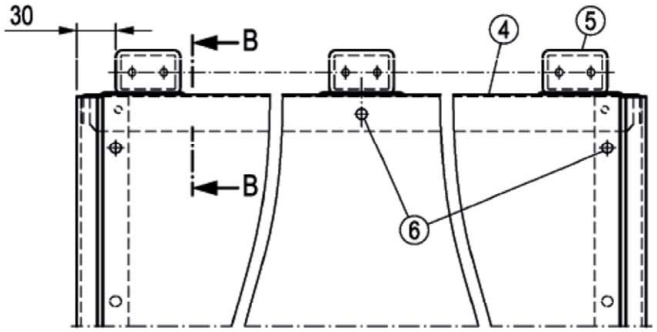

①	Sperrholz	t = 10,6	gem. Zulassung Z-9.1-430 / Z-9.1-569 / Z-9.1-805
②	Holm		EN 755-2 - EN AW-6063-T66
③	Sprosse	t = 1,2	Stahl
④	Kappe	t = 1,5	EN 10025-2 - S235JR
⑤	Kralle	t = 4	EN 10111 - DD13 $R_{eH} \geq 240$ N/mm² | $R_m \geq 340$ N/mm²
⑥	Blindniet		ISO 15979 - St/St
⑦	Blindniet		ISO 15979 - St/St

Bauteil gemäß Zulassung Z-8.1-16.2

Gew. [kg]
23,5

PERALTA Donnergerüst 70S

U-Robustboden 3,07 x 0,61 m

Anlage A,
Seite 147

Feldlänge	Verwendung bis Lastklasse	zul p *) [kN/m²]	Feldlänge	Verwendung bis Lastklasse	zul p *) [kN/m²]
≤ 1,57 m	6	10,0	2,57 m	4	5,0
2,07 m	5	7,5	3,07 m	3	2,0

*) auf der gesamten Bodenfläche wirkend

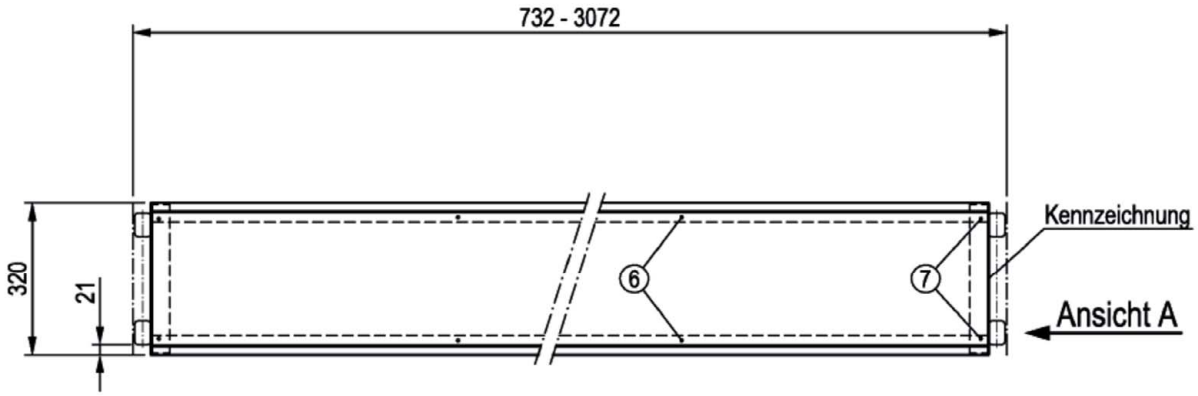

Schnitt B-B

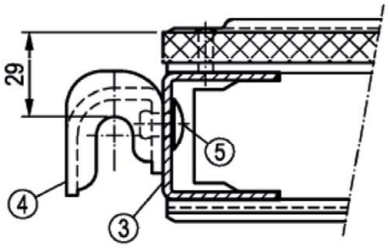

Ansicht A

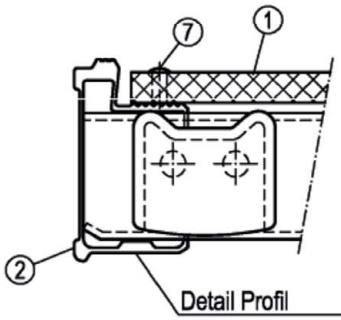

①	Sperrholz	t = 10,6	gem. Zulassung Z-9.1-430 / Z-9.1-569 / Z-9.1-805	
②	Holm		EN 755-2 - EN AW-6063-T66	
③	Kappe	t = 2,5	EN 755-2 - EN AW-6063-T66	
④	Kralle	t = 4	EN 10111 - DD13 $R_{eH} \geq 240$ N/mm² | $R_m \geq 340$ N/mm²	
⑤	Flachrundniet		Stahl	
⑥	Blindniet		ISO 15979 - St/St	
⑦	Blindniet		ISO 15979 - St/St	

Abm. [m]	Gew. [kg]
0,73	6,4
1,09	8,4
1,57	9,9
2,07	11,5
2,57	14,7
3,07	16,0

Bauteil gemäß Zulassung Z-8.1-16.2

PERALTA Donnergerüst 70S

U-Robustboden 0,73 - 3,07 x 0,32 m

Anlage A,
Seite 148

Deutsches Institut für Bautechnik DIBt

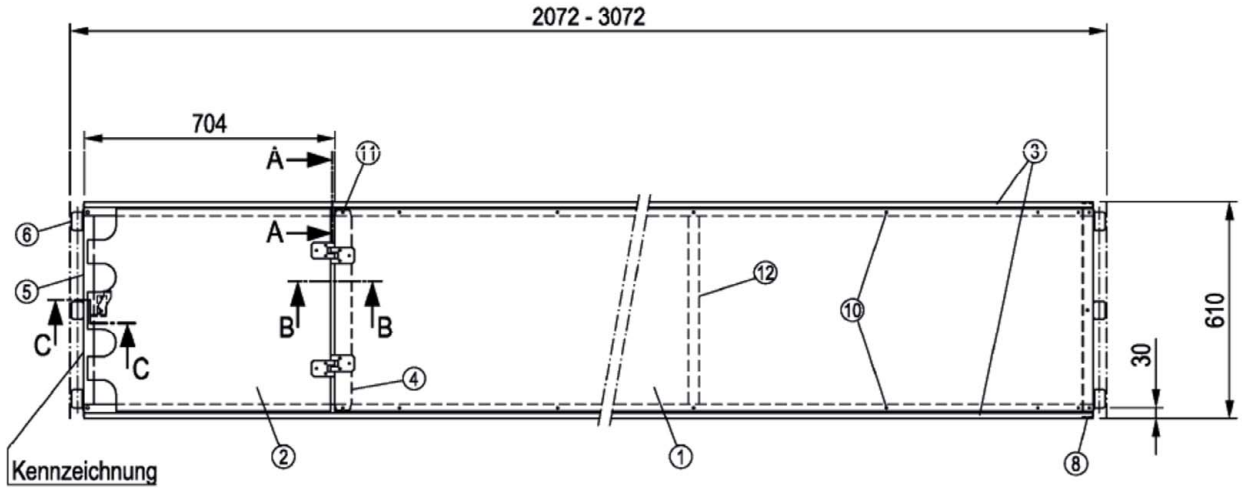

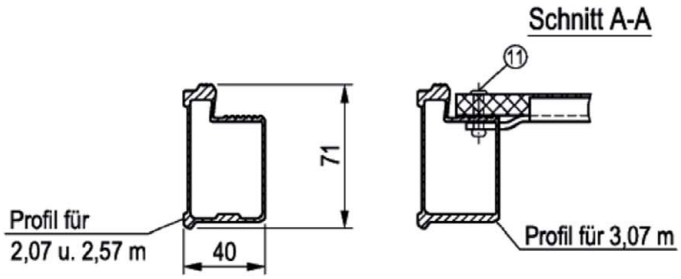

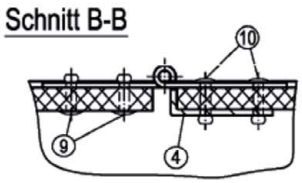

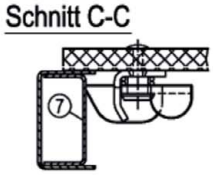

Feldlänge	Verwendung bis Lastklasse	zul p *) [kN/m²]
≤ 3,07 m	3	2,0

*) auf der gesamten Bodenfläche wirkend

①	Sperrholz	t = 10,6	gem. Zulassung Z-9.1-430 / Z-9.1-569 / Z-9.1-805
②	Deckel	t = 10,6 W2-3,5/5	gem. Zulassung Z-9.1-430 / Z-9.1-569 / Z-9.1-805 EN 1386 - EN AW-5754-H114
③	Holm		EN 755-2 - EN AW-6063-T66
④	Verstärkung	L 50 x 12 x 3	Aluminium
⑤	Kappe	t = 1,5	EN 10025-2 - S235JR
⑥	Kralle	t = 4	EN 10111 - DD13 ReH ≥ 240 N/mm² | Rm ≥ 340 N/mm²
⑦	Verstärkung	U 45 x 20,5 x 1,5	Stahl
⑧	Blindniet		ISO 15979 - St/St
⑨	Blindniet		ISO 15979 - St/St
⑩	Blindniet		ISO 15979 - St/St
⑪	Blindniet		ISO 15979 - St/St
⑫	Sprosse	t = 1,2	Stahl

Abm. [m]	Gew. [kg]
2,07	17,2
2,57	20,5
3,07	24,6

Bauteil gemäß Zulassung Z-8.1-16.2

PERALTA Donnergerüst 70S

U-Robust-Durchstieg 2,07 - 3,07 x 0,61 m

Anlage A,
Seite 149

Deutsches Institut für Bautechnik DIBt

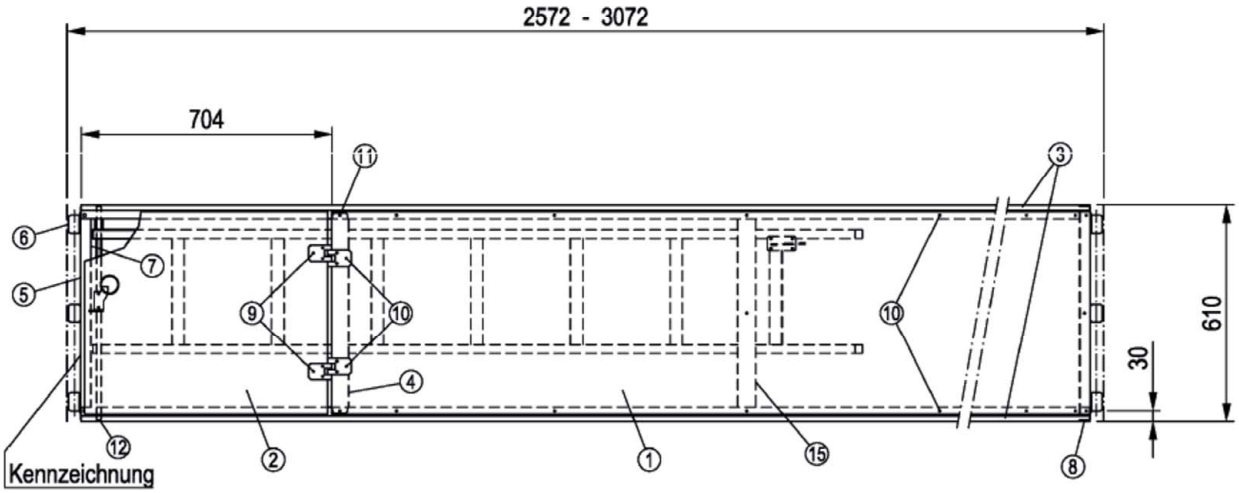

Leiter nach EN 131

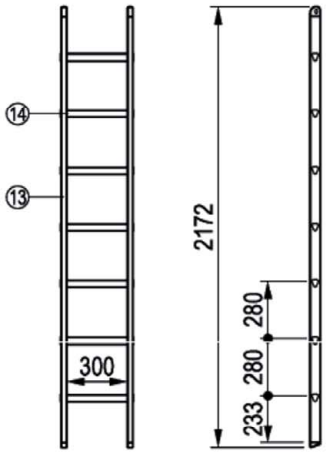

Feldlänge	Verwendung bis Lastklasse	zul p *) [kN/m²]
≤ 3,07 m	3	2,0

*) auf der gesamten Bodenfläche wirkend

①	Sperrholz	t = 10,6	gem. Zulassung Z-9.1-430 / Z-9.1-569 / Z-9.1-805
②	Deckel	t = 10,6	gem. Zulassung Z-9.1-430 / Z-9.1-569 / Z-9.1-805
		W2-3,5/5	EN 1386 - EN AW-5754-H114
③	Holm		EN 755-2 - EN AW-6063-T66
④	Verstärkung	L 50 x 12 x 3	Aluminium
⑤	Kappe	t = 1,5	EN 10025-2 - S235JR
⑥	Kralle	t = 4	EN 10111 - DD13 ReH ≥ 240 N/mm² | Rm ≥ 340 N/mm²
⑦	Verstärkung	U 45 x 20,5 x 1,5	Stahl
⑧	Blindniet		ISO 15979 - St/St
⑨	Blindniet		ISO 15979 - St/St
⑩	Blindniet		ISO 15979 - St/St
⑪	Blindniet		ISO 15979 - St/St
⑫	Achse		Stahl
⑬	Leiternholm		Aluminium
⑭	Leitersprosse		Aluminium
⑮	Strebe		Aluminium

Abm. [m]	Gew. [kg]
2,57	24,0
3,07	27,4

Bauteil gemäß Zulassung Z-8.1-16.2

PERALTA Donnergerüst 70S

U-Robust-Durchstieg 2,57 - 3,07 x 0,61 m, mit Leiter

Anlage A,
Seite 150

Deutsches Institut für Bautechnik DIBt

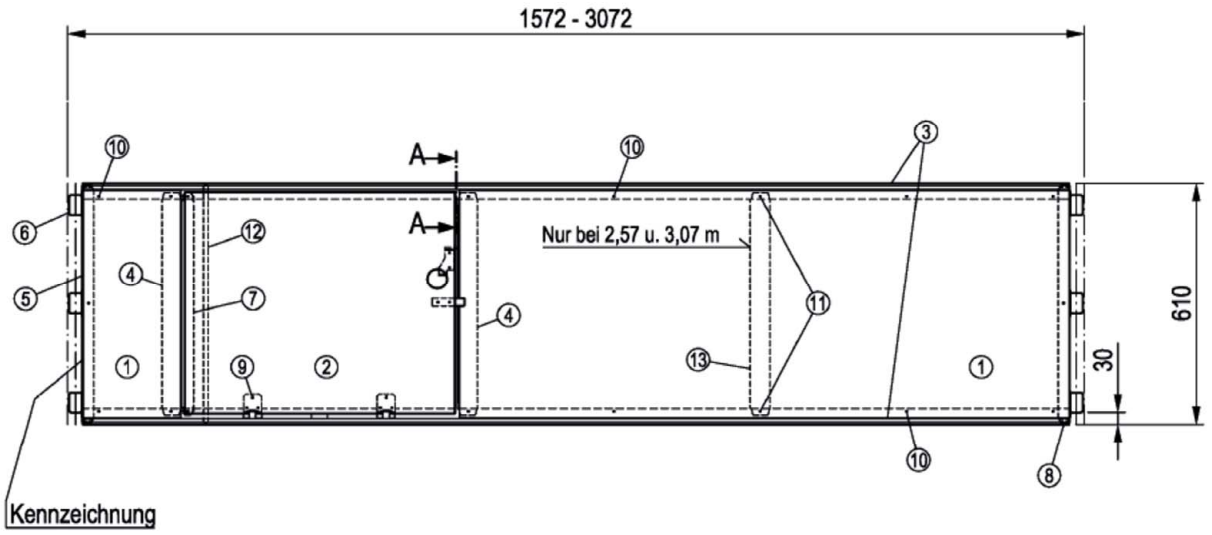

Schnitt A-A

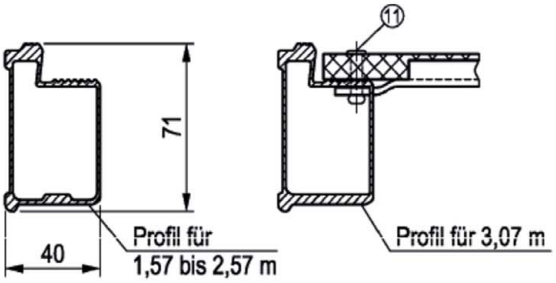

Feldlänge	Verwendung bis Lastklasse	zul p *) [kN/m²]
≤ 3,07 m	3	2,0

*) auf der gesamten Bodenfläche wirkend

①	Sperrholz	t = 10,6	gem. Zulassung Z-9.1-430 / Z-9.1-569 / Z-9.1-805
②	Deckel	t = 10,6	gem. Zulassung Z-9.1-430 / Z-9.1-569 / Z-9.1-805
③	Holm		EN 755-2 - EN AW-6063-T66
④	Verstärkung	L 50 x 12 x 3	Aluminium
⑤	Kappe	t = 1,5	EN 10025-2 - S235JR
⑥	Kralle	t = 4	EN 10111 - DD13 ReH ≥ 240 N/mm² | Rm ≥ 340 N/mm²
⑦	ST-U	21 x 30 x 1.2	Stahl
⑧	Blindniet		ISO 15979 - St/St
⑨	Blindniet		ISO 15979 - St/St
⑩	Blindniet		ISO 15979 - St/St
⑪	Blindniet		ISO 15979 - St/St
⑫	Achse		Stahl
⑬	Strebe		Aluminium

Abm. [m]	Gew. [kg]
1,57	14,2
2,07	17,2
2,57	20,5
3,07	24,6

Bauteil gemäß Zulassung Z-8.1-16.2

PERALTA Donnergerüst 70S

U-Robust-Durchstieg 1,57 - 3,07 x 0,61 m , Deckel versetzt

Anlage A,
Seite 151

Deutsches Institut für Bautechnik DIBt

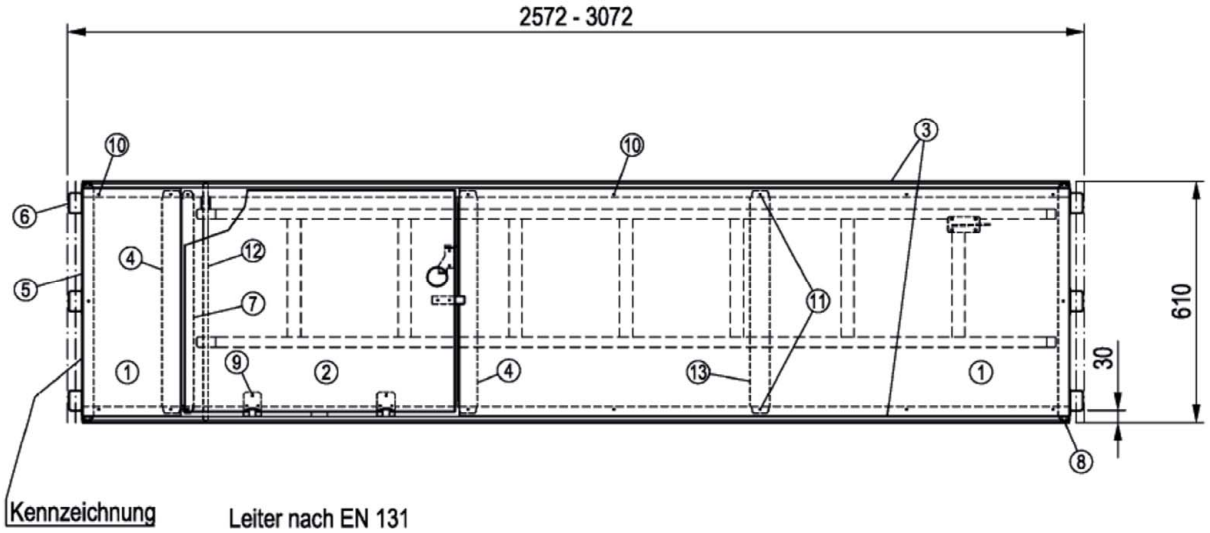

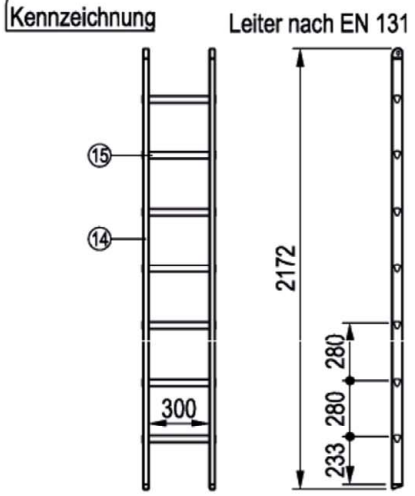

Feldlänge	Verwendung bis Lastklasse	zul p *) [kN/m²]
≤ 3,07 m	3	2,0

*) auf der gesamten Bodenfläche wirkend

①	Sperrholz	t = 10,6	gem. Zulassung Z-9.1-430 / Z-9.1-569 / Z-9.1-805
②	Deckel	t = 10,6	gem. Zulassung Z-9.1-430 / Z-9.1-569 / Z-9.1-805
③	Holm		EN 755-2 - EN AW-6063-T66
④	Verstärkung	L 50 x 12 x 3	Aluminium
⑤	Kappe	t = 1,5	EN 10025-2 - S235JR
⑥	Kralle	t = 4	EN 10111 - DD13 ReH ≥ 240 N/mm² | Rm ≥ 340 N/mm²
⑦	Stahl-U	21 x 30 x 1.2	Stahl
⑧	Blindniet		ISO 15979 - St/St
⑨	Blindniet		ISO 15979 - St/St
⑩	Blindniet		ISO 15979 - St/St
⑪	Blindniet		ISO 15979 - St/St
⑫	Achse		Stahl
⑬	Strebe		Aluminium
⑭	Leiternholm		Aluminium
⑮	Leiternsprosse		Aluminium

Abm. [m]	Gew. [kg]
2,57	25,2
3,07	28,4

Bauteil gemäß Zulassung Z-8.1-16.2

PERALTA Donnergerüst 70S

U-Robust-Durchstieg 2,57 - 3,07 x 0,61 m
mit Leiter, Deckel versetzt

Anlage A,
Seite 152

Feldlänge	Verwendung bis Lastklasse	zul p *) [kN/m²]
≤ 2,57 m	3	2,0

*) auf der gesamten Bodenfläche wirkend

Detail (Profil)

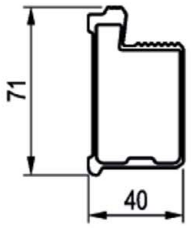

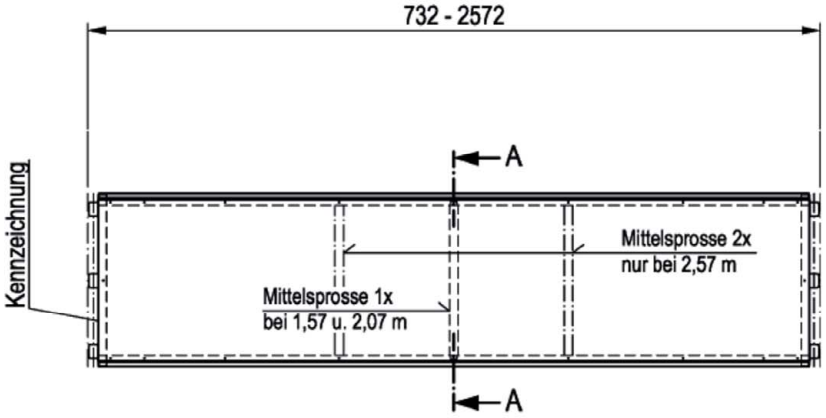

Schnitt A-A

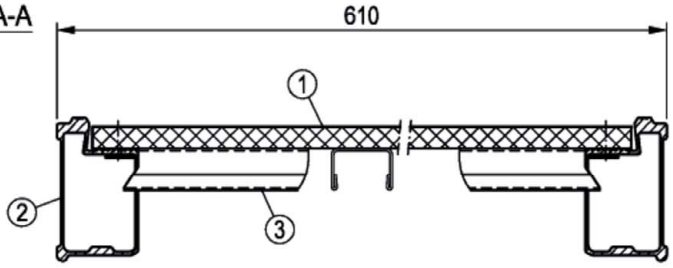

Schnitt B-B

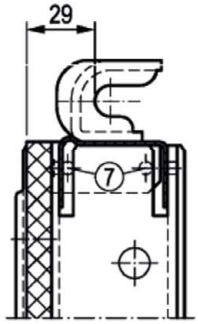

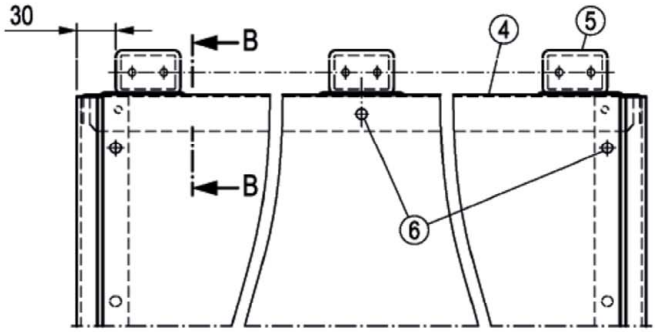

①	XTRA-N-Platte	10 x 576	Kunststoff
	alternativ:	11,5 x 576	Kunststoff
②	Holm		EN 755-2 - EN AW-6063-T66
③	Sprosse	t = 1,2	Stahl
④	Kappe	t = 1,5	EN 10025-2 - S235JR
⑤	Kralle	t = 4	EN 10111 - DD13 $R_{eH} \geq 240$ N/mm² | $R_m \geq 340$ N/mm²
⑥	Blindniet		ISO 15979 - St/St
⑦	Blindniet		ISO 15979 - St/St

Abm. [m]	Gew. [kg]
0,73	7,0
1,09	9,5
1,57	13,0
2,07	16,2
2,57	19,0

Detaillierte Informationen sind beim DIBt hinterlegt Bauteil gemäß Zulassung Z-8.1-16.2

PERALTA Donnergerüst 70S

U-XTRA-N-Boden 0,73 - 2,57 x 0,61 m

Anlage A,
Seite 153

Feldlänge	Verwendung bis Lastklasse	zul p *) [kN/m²]
≤ 2,57 m	3	2,0

*) auf der gesamten Bodenfläche wirkend

Detail (Profil)

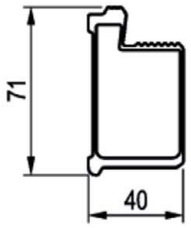

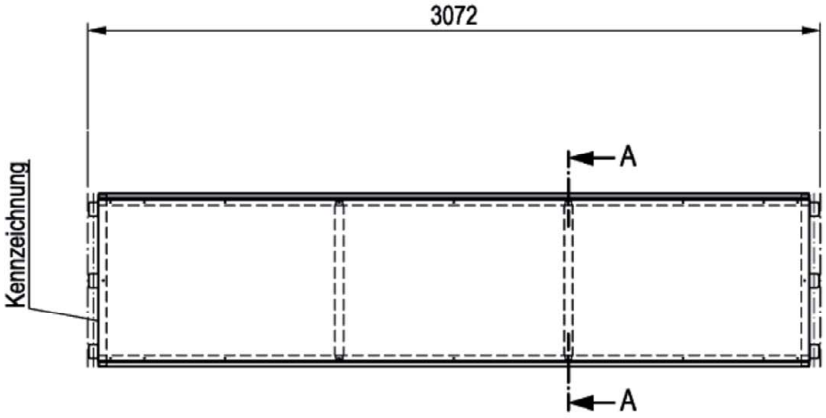

Schnitt A-A

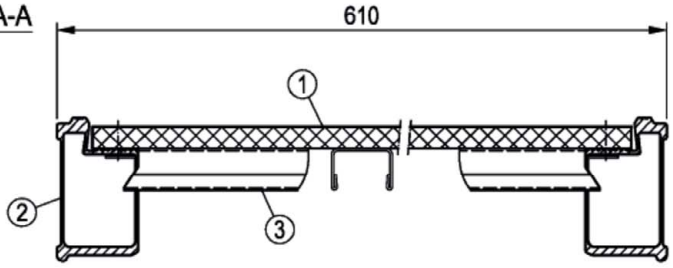

Schnitt B-B

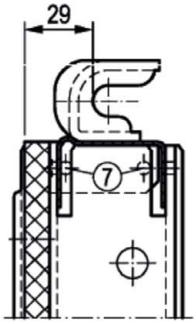

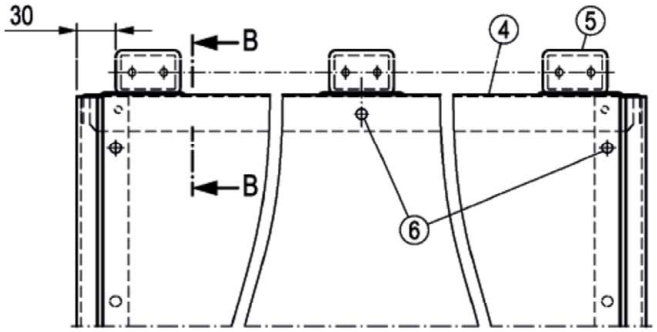

①	XTRA-N-Platte	10 x 576	Kunststoff
	alternativ:	11,5 x 576	Kunststoff
②	Holm		EN 755-2 - EN AW-6063-T66
③	Sprosse	t = 1,2	Stahl
④	Kappe	t = 1,5	EN 10025-2 - S235JR
⑤	Kralle	t = 4	EN 10111 - DD13 $R_{eH} \geq 240$ N/mm² | $R_m \geq 340$ N/mm²
⑥	Blindniet		ISO 15979 - St/St
⑦	Blindniet		ISO 15979 - St/St

Detaillierte Informationen sind beim DIBt hinterlegt Bauteil gemäß Zulassung Z-8.1-16.2

Gew. [kg]
23,5

PERALTA Donnergerüst 70S

U-XTRA-N-Boden 3,07 x 0,61 m

Anlage A,
Seite 154

Feldlänge	Verwendung bis Lastklasse	zul p *) [kN/m²]	Feldlänge	Verwendung bis Lastklasse	zul p *) [kN/m²]
1,57 m	6	10,0	2,57 m	4	5,0
2,07 m	5	7,5	3,07 m	3	2,0

*) auf der gesamten Bodenfläche wirkend

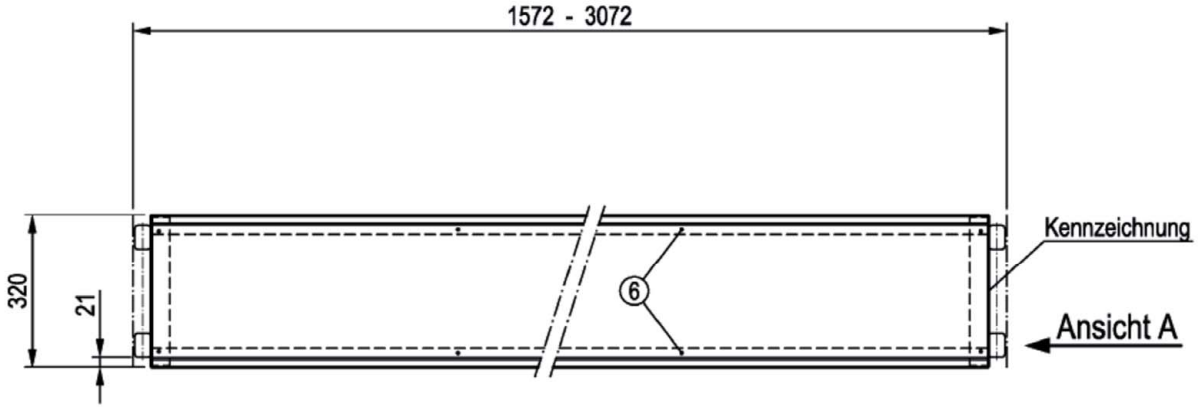

Schnitt B-B

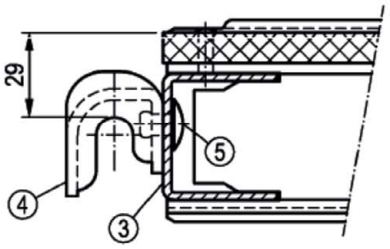

Ansicht A

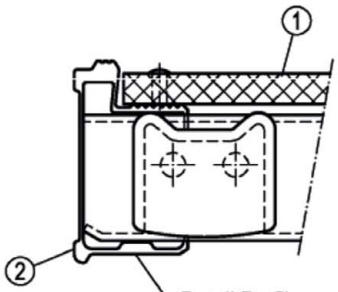

Detail Profil
siehe Anlage A, Seite 153

①	XTRA-N-Platte	11,5 x 285	Kunststoff	
②	Holm		EN 755-2 - EN AW-6063-T66	
③	Kappe	t = 2,5	EN 755-2 - EN AW-6063-T66	
④	Kralle	t = 4	EN 10111 - DD13	$R_{eH} \geq 240$ N/mm² | $R_m \geq 340$ N/mm²
⑤	Flachrundniet		Stahl	
⑥	Blindniet		ISO 15979 - St/St	

Abm. [m]	Gew. [kg]
1,57	8,5
2,07	10,7
2,57	13,0
3,07	15,2

Detaillierte Informationen sind beim DIBt hinterlegt Bauteil gemäß Zulassung Z-8.1-16.2

PERALTA Donnergerüst 70S

U-XTRA-N-Boden 1,57 - 3,07 x 0,32 m

Anlage A,
Seite 155

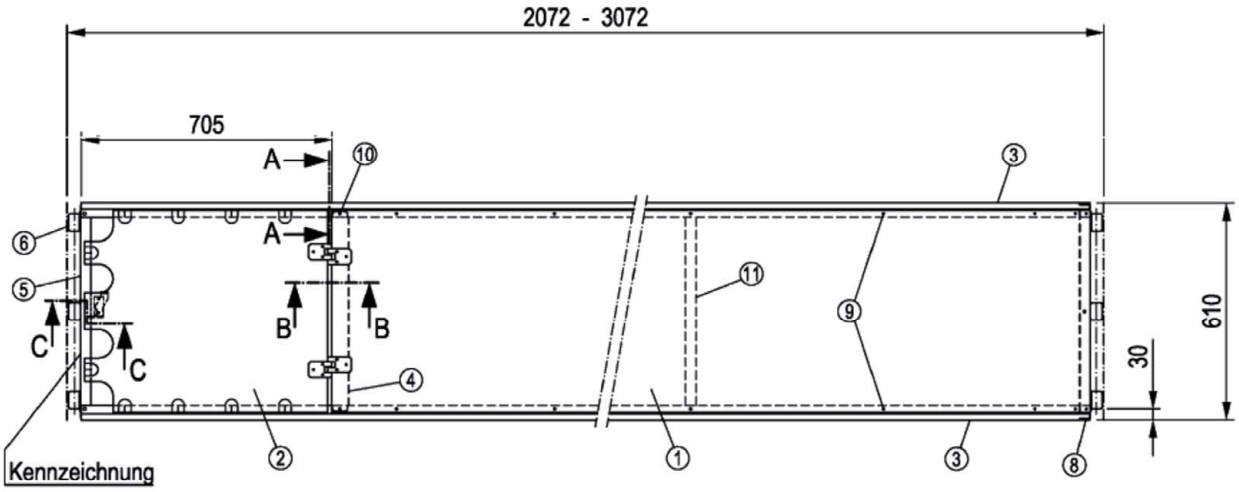

Schnitt A-A

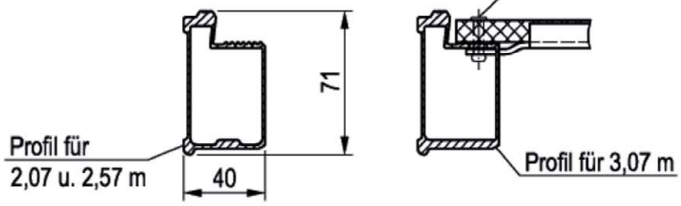

Schnitt B-B

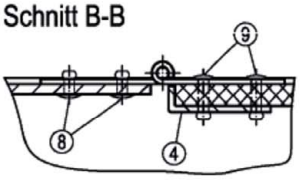

Schnitt C-C

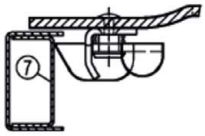

Feldlänge	Verwendung bis Lastklasse	zul p *) [kN/m²]
≤ 3,07 m	3	2,0

*) auf der gesamten Bodenfläche wirkend

①	XTRA-N-Platte	10 x 576	Kunststoff	
	alternativ:	11,5 x 576	Kunststoff	
②	Deckel	W2-3,5/5	EN 1386 - EN AW-5754-H114	
③	Holm		EN 755-2 - EN AW-6063-T66	
④	Verstärkung	L 50 x 12 x 3	Aluminium	
⑤	Kappe	t = 1,5	EN 10025-2 - S235JR	
⑥	Kralle	t = 4	EN 10111 - DD13	ReH ≥ 240 N/mm² | Rm ≥ 340 N/mm²
⑦	Verstärkung	U 45 x 20,5 x 1,5	Stahl	
⑧	Blindniet		ISO 15979 - St/St	
⑨	Blindniet		ISO 15979 - St/St	
⑩	Blindniet		ISO 15979 - St/St	
⑪	Sprosse	t = 1,2	Stahl	

Abm. [m]	Gew. [kg]
2,07	18,7
2,57	22,0
3,07	26,1

Detaillierte Informationen sind beim DIBt hinterlegt Bauteil gemäß Zulassung Z-8.1-16.2

PERALTA Donnergerüst 70S

U-XTRA-N-Durchstieg 2,07 - 3,07 x 0,61 m

Anlage A,
Seite 156

Deutsches Institut für Bautechnik DIBt

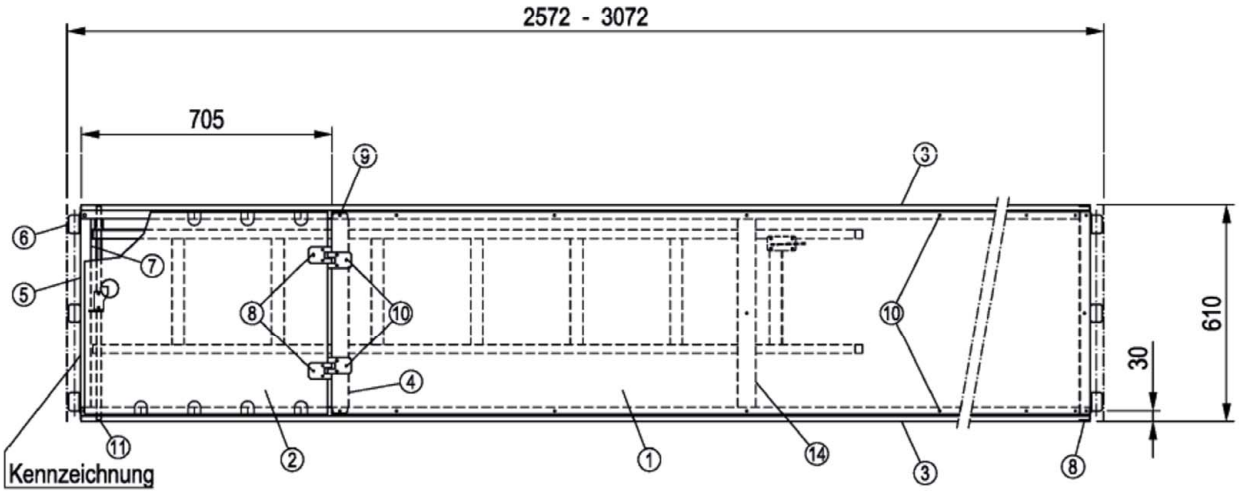

Leiter nach EN 131

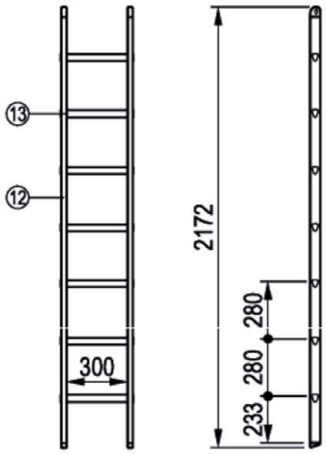

Feldlänge	Verwendung bis Lastklasse	zul p *) [kN/m²]
≤ 3,07 m	3	2,0

*) auf der gesamten Bodenfläche wirkend

①	XTRA-N-Platte	10 x 576	Kunststoff
	alternativ:	11,5 x 576	Kunststoff
②	Deckel	W2-3,5/5	EN 1386 - EN AW-5754-H114
③	Holm		EN 755-2 - EN AW-6063-T66
④	Verstärkung	L 50 x 12 x 3	Aluminium
⑤	Kappe	t = 1,5	EN 10025-2 - S235JR
⑥	Kralle	t = 4	EN 10111 - DD13 ReH ≥ 240 N/mm² | Rm ≥ 340 N/mm²
⑦	Verstärkung	U 45 x 20,5 x 1,5	Stahl
⑧	Blindniet		ISO 15979 - St/St
⑨	Blindniet		ISO 15979 - St/St
⑩	Blindniet		ISO 15979 - St/St
⑪	Achse		Stahl
⑫	Leiternholm		Aluminium
⑬	Leitersprosse		Aluminium
⑭	Strebe		Aluminium

Abm. [m]	Gew. [kg]
2,57	25,4
3,07	29,5

Detaillierte Informationen sind beim DIBt hinterlegt Bauteil gemäß Zulassung Z-8.1-16.2

PERALTA Donnergerüst 70S

U-XTRA-N-Durchstieg 2,57 - 3,07 x 0,61 m, mit Leiter

Anlage A,
Seite 157

Deutsches Institut für Bautechnik DIBt

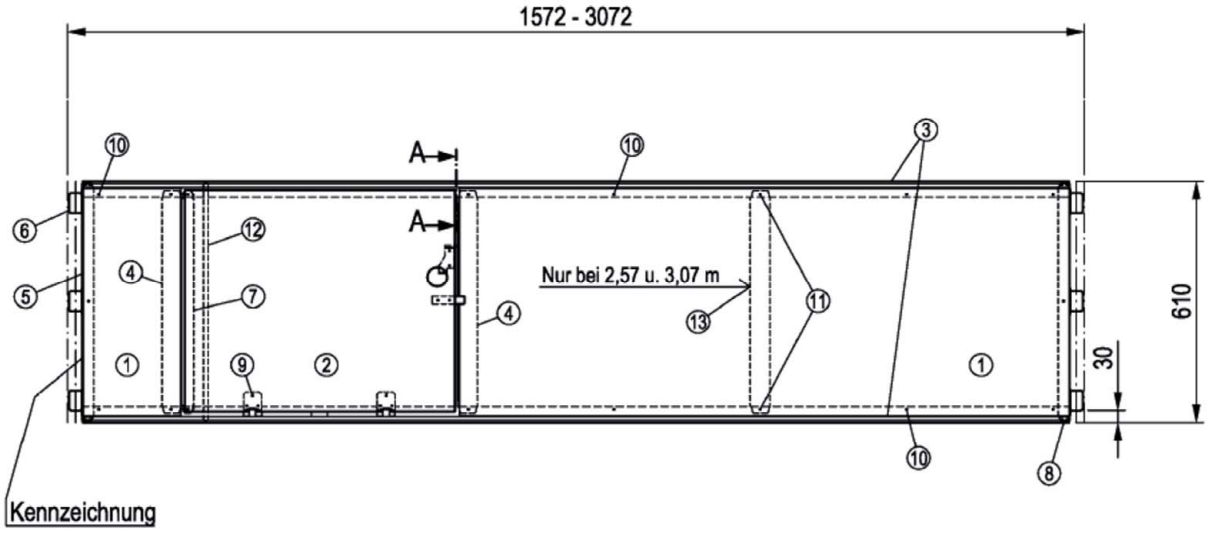

Schnitt A-A

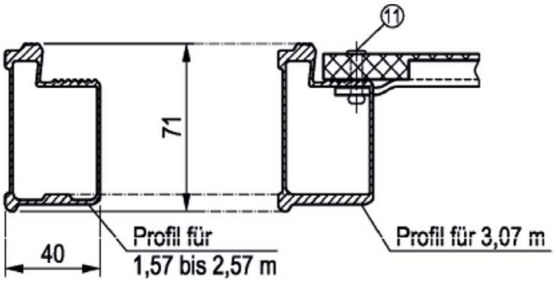

Feldlänge	Verwendung bis Lastklasse	zul p *) [kN/m²]
≤ 3,07 m	3	2,0

*) auf der gesamten Bodenfläche wirkend

①	XTRA-N-Platte	10 x 576	Kunststoff (alternativ: 11,5 x 576)
②	Deckel	t = 11,5	Kunststoff (alternativ: W2-3,5/5 EN 1386 - EN AW-5754-H114)
③	Holm		EN 755-2 - EN AW-6063-T66
④	Verstärkung	L 50 x 12 x 3	Aluminium
⑤	Kappe	t = 1,5	EN 10025-2 - S235JR
⑥	Kralle	t = 4	EN 10111 - DD13 ReH ≥ 240 N/mm² | Rm ≥ 340 N/mm²
⑦	Stahl-U	21 x 30 x 1.2	Stahl
⑧	Blindniet		ISO 15979 - St/St
⑨	Blindniet		ISO 15979 - St/St
⑩	Blindniet		ISO 15979 - St/St
⑪	Blindniet		ISO 15979 - St/St
⑫	Achse		Stahl
⑬	Strebe		Aluminium

Abm. [m]	Gew. [kg]
1,57	14,2
2,07	17,2
2,57	20,5
3,07	24,6

Detaillierte Informationen sind beim DIBt hinterlegt Bauteil gemäß Zulassung Z-8.1-16.2

PERALTA Donnergerüst 70S

U-XTRA-N-Durchstieg 1,57 - 3,07 x 0,61 m, Deckel versetzt

Anlage A,
Seite 158

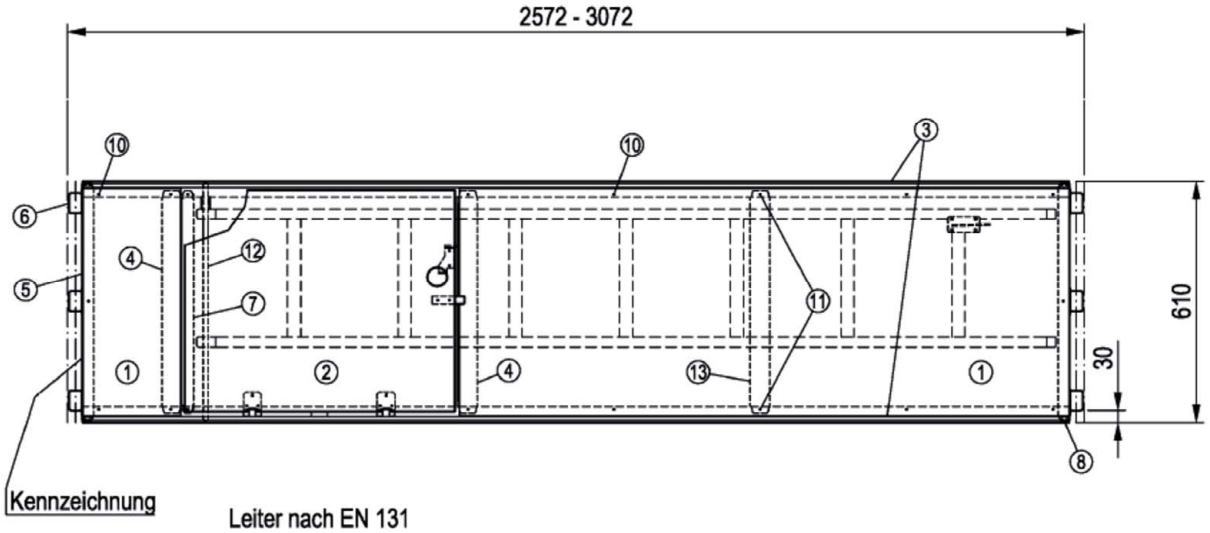

Leiter nach EN 131

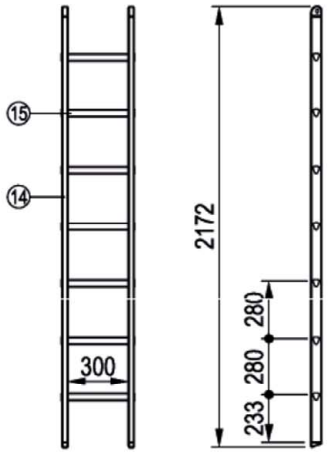

Feldlänge	Verwendung bis Lastklasse	zul p *) [kN/m²]
≤ 3,07 m	3	2,0

*) auf der gesamten Bodenfläche wirkend

①	XTRA-N-Platte	10 x 576	Kunststoff (alternativ: 11,5 x 576)
②	Deckel	t = 11,5	Kunststoff (alternativ: W2-3,5/5 EN 1386 - EN AW-5754-H114)
③	Holm		EN 755-2 - EN AW-6063-T66
④	Verstärkung	L 50 x 12 x 3	Aluminium
⑤	Kappe	t = 1,5	EN 10025-2 - S235JR
⑥	Kralle	t = 4	EN 10111 - DD13 ReH ≥ 240 N/mm² | Rm ≥ 340 N/mm²
⑦	Stahl-U	21 x 30 x 1.2	Stahl
⑧	Blindniet		ISO 15979 - St/St
⑨	Blindniet		ISO 15979 - St/St
⑩	Blindniet		ISO 15979 - St/St
⑪	Blindniet		ISO 15979 - St/St
⑫	Achse		Stahl
⑬	Strebe		Aluminium
⑭	Leiternholm		Aluminium
⑮	Leitersprosse		Aluminium

Abm. [m]	Gew. [kg]
2,57	25,4
3,07	28,4

Detaillierte Informationen sind beim DIBt hinterlegt Bauteil gemäß Zulassung Z-8.1-16.2

PERALTA Donnergerüst 70S

U-XTRA-N-Durchstieg 2,57 - 3,07 x 0,61 m
mit Leiter, Deckel versetzt

Anlage A,
Seite 159

Deutsches Institut für Bautechnik DIBt

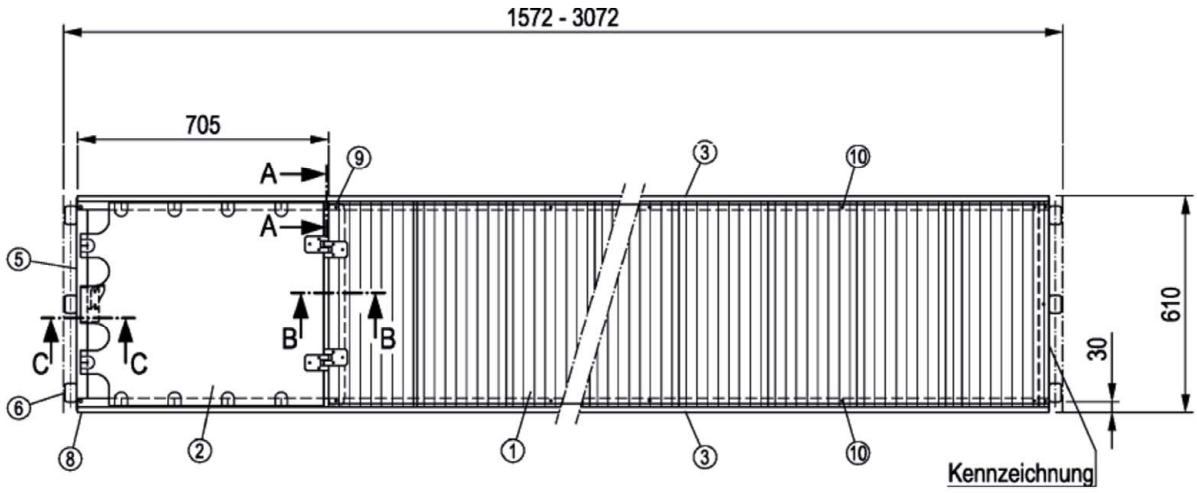

Schnitt A-A

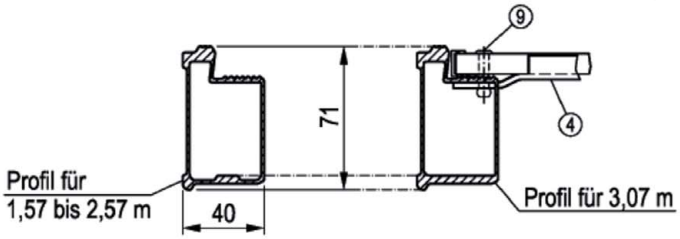

Querschnitt
(Querprofil)



Schnitt B-B

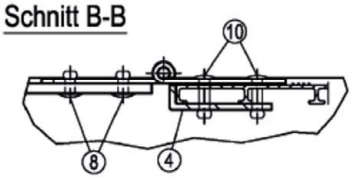

Schnitt C-C
(ohne Kralle gez.)

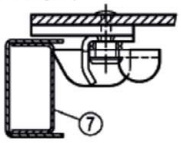

Feldlänge	Verwendung bis Lastklasse	zul p *) [kN/m²]
≤ 3,07 m	3	2,0

*) auf der gesamten Bodenfläche wirkend

①	Querprofil		EN 755-2 - EN AW-6063-T66
②	Deckel	W2-3,5/5	EN 1386 - EN AW-5754-H114
③	Holm		EN 755-2 - EN AW-6063-T66
④	Verstärkung	L 50 x 12 x 3	Aluminium
⑤	Kappe	t = 1,5	EN 10025-2 - S235JR
⑥	Kralle	t = 4	EN 10111 - DD13 ReH ≥ 240 N/mm² | Rm ≥ 340 N/mm²
⑦	Verstärkung	U 45 x 20,5 x 1,5	Stahl
⑧	Blindniet		ISO 15979 - St/St
⑨	Blindniet		ISO 15979 - St/St
⑩	Blindniet		ISO 15979 - St/St

Abm. [m]	Gew. [kg]
1,57	15,1
2,07	17,0
2,57	20,0
3,07	24,5

Bauteil gemäß Zulassung Z-8.1-16.2

PERALTA Donnergerüst 70S

U-Alu-Durchstieg 1,57 - 3,07 x 0,61 m

Anlage A,
Seite 160

Deutsches Institut für Bautechnik DIBt

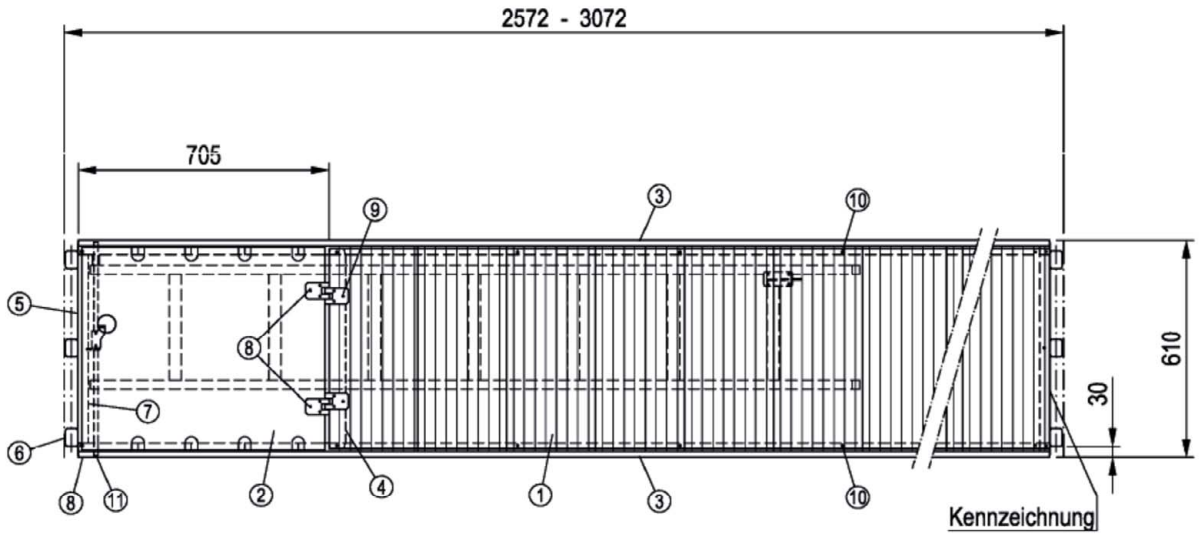

Leiter nach EN 131

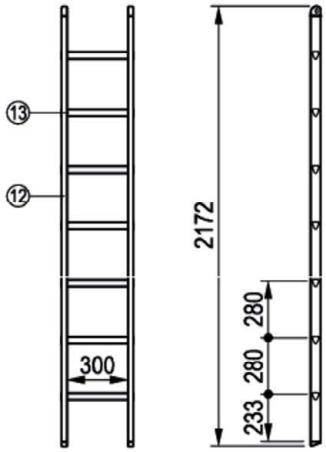

Feldlänge	Verwendung bis Lastklasse	zul p *) [kN/m²]
≤ 3,07 m	3	2,0

*) auf der gesamten Bodenfläche wirkend

①	Querprofil		EN 755-2 - EN AW-6063-T66
②	Deckel	W2-3,5/5	EN 1386 - EN AW-5754-H114
③	Holm		EN 755-2 - EN AW-6063-T66
④	Verstärkung	L 50 x 12 x 3	Aluminium
⑤	Kappe	t = 1,5	EN 10025-2 - S235JR
⑥	Kralle	t = 4	EN 10111 - DD13 ReH ≥ 240 N/mm² | Rm ≥ 340 N/mm²
⑦	Verstärkung	U 45 x 20,5 x 1,5	Stahl
⑧	Blindniet		ISO 15979 - St/St
⑨	Blindniet		ISO 15979 - St/St
⑩	Blindniet		ISO 15979 - St/St
⑪	Achse		Stahl
⑫	Leiternholm		Aluminium
⑬	Leitersprosse		Aluminium

Abm. [m]	Gew. [kg]
2,57	24,0
3,07	28,0

Bauteil gemäß Zulassung Z-8.1-16.2

PERALTA Donnergerüst 70S

U-Alu-Durchstieg 2,57 - 3,07 x 0,61 m, mit Leiter

Anlage A,
Seite 161

Deutsches Institut für Bautechnik DIBt

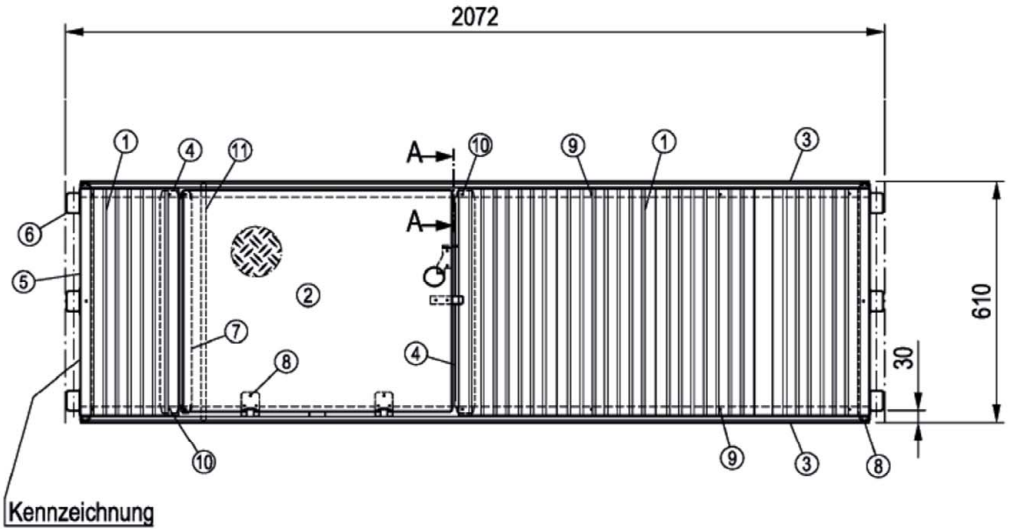

Schnitt A-A

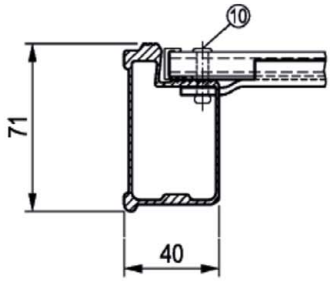

Feldlänge	Verwendung bis Lastklasse	zul p *) [kN/m²]
≤ 3,07 m	3	2,0

*) auf der gesamten Bodenfläche wirkend

①	Querprofil		EN 755-2 - EN AW-6063-T66
②	Deckel	W2-3.5/5	EN 1386 - EN AW-5754-H114
③	Holm		EN 755-2 - EN AW-6063-T66
④	Verstärkung	L 50 x 12 x 3	Aluminium
⑤	Kappe	t = 1,5	EN 10025-2 - S235JR
⑥	Kralle	t = 4	EN 10111 - DD13
⑦	Stahl-U	21 x 30 x 1.2	Stahl
⑧	Blindniet		ISO 15979 - St/St
⑨	Blindniet		ISO 15979 - St/St
⑩	Blindniet		ISO 15979 - St/St
⑪	Achse		Stahl

Gew. [kg]
17,6

Bauteil gemäß Zulassung Z-8.1-16.2

PERALTA Donnergerüst 70S

U-Alu-Durchstieg 2,07 x 0,61 m, Deckel versetzt

Anlage A,
Seite 162

Deutsches Institut für Bautechnik DIBt

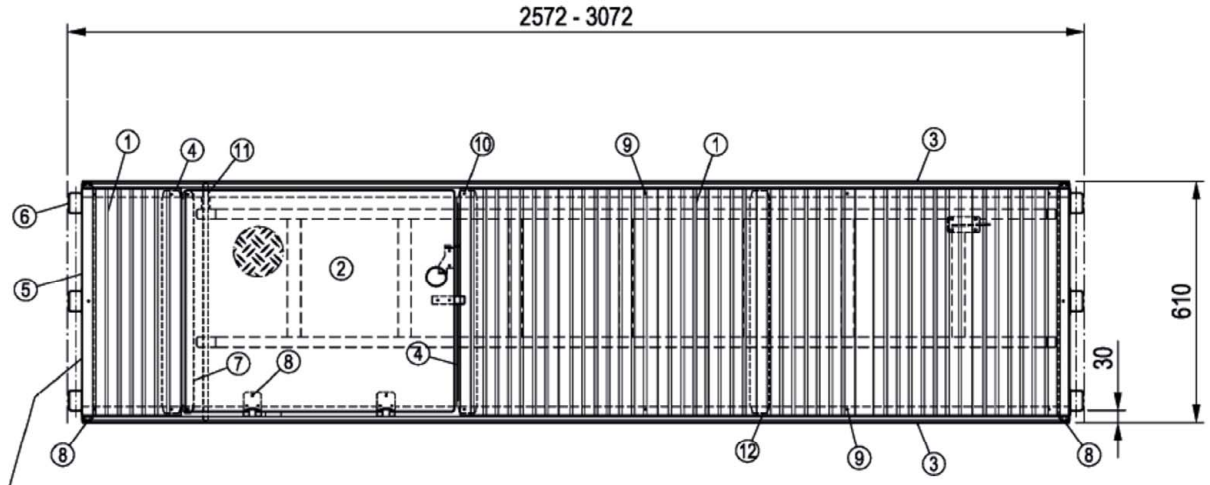

Kennzeichnung

Leiter nach EN 131

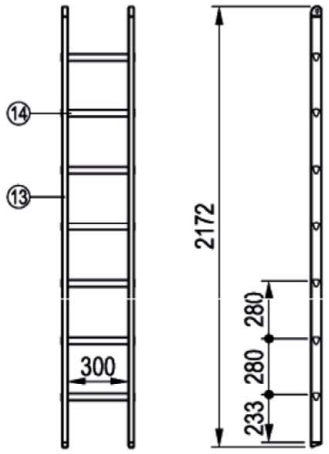

Feldlänge	Verwendung bis Lastklasse	zul p *) [kN/m²]
≤ 3,07 m	3	2,0

*) auf der gesamten Bodenfläche wirkend

①	Querprofil		EN 755-2 - EN AW-6063-T66
②	Deckel	W2-3.5/5	EN 1386 - EN AW-5754-H114
③	Holm		EN AW-6063-T66 EN 755-2
④	Verstärkung	L 50 x 12 x 3	Aluminium
⑤	Kappe	t = 1,5	EN 10025-2 - S235JR
⑥	Kralle	t = 4	EN 10111 - DD13 ReH ≥ 240 N/mm² | Rm ≥ 340 N/mm²
⑦	Stahl-U	21 x 30 x 1.2	Stahl
⑧	Blindniet		ISO 15979 - St/St
⑨	Blindniet		ISO 15979 - St/St
⑩	Blindniet		ISO 15979 - St/St
⑪	Achse		Stahl
⑫	Strebe		Aluminium
⑬	Leiternholm		Aluminium
⑭	Leitersprosse		Aluminium

Abm. [m]	Gew. [kg]
2,57	27,0
3,07	31,0

Bauteil gemäß Zulassung Z-8.1-16.2

PERALTA Donnergerüst 70S

U-Alu-Durchstieg 2,57 - 3,07 x 0,61 m
mit Leiter, Deckel versetzt

Anlage A,
Seite 163

Reparatur - Platte erneuern

Feldlänge	Verwendung bis Lastklasse	zul p *) [kN/m²]
≤ 3,07 m	3	2,0

*) auf der gesamten Bodenfläche wirkend

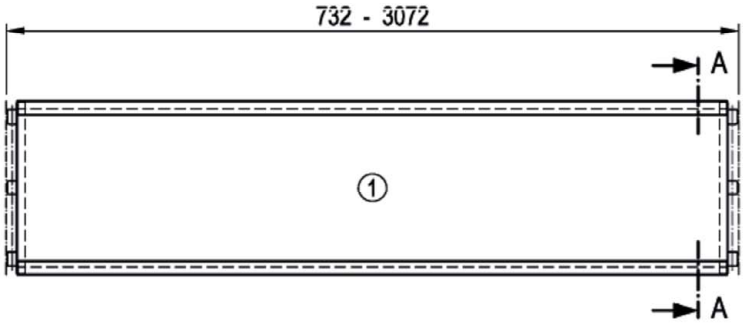

Detail (Profil ≤ 2,57 m)

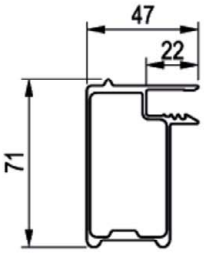

Detail (Profil 3,07 m)

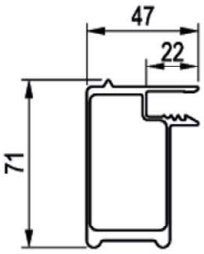

Schnitt A-A (ohne Kappe gez.)

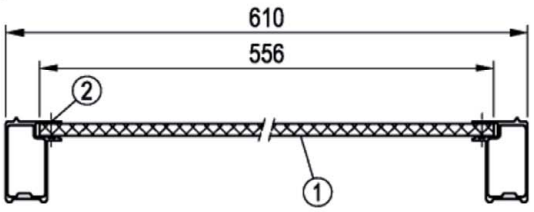

Schnitt B-B

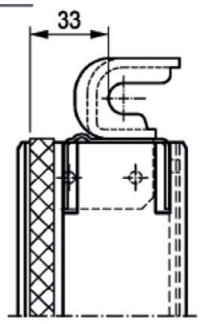

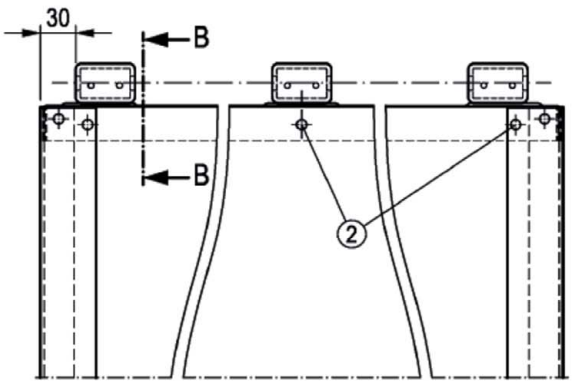

①	XTRA-N-Platte	10 x 556	Kunststoff
②	Blindniet	A 6	ISO 15977 - AlA/St

Abm. [m]	Gew. [kg]
1,57	11,8
2,07	14,5
2,57	17,9
3,07	22,0

Weitere Ausführung gem. Anlage A, Seite 188 / 189

Detaillierte Informationen sind beim DIBt hinterlegt Bauteil gemäß Zulassung Z-8.1-16.2

PERALTA Donnergerüst 70S

XTRA-N-Platte für U-Stapel-Kombiboden 0,73 - 3,07 x 0,61 m

Anlage A,
Seite 164

Reparatur - Platte erneuern

Feldlänge	Verwendung bis Lastklasse	zul p *) [kN/m²]
≤ 3,07 m	3	2,0

*) auf der gesamten Bodenfläche wirkend

Detail (Profil ≤ 2,57 m)

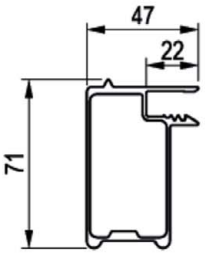

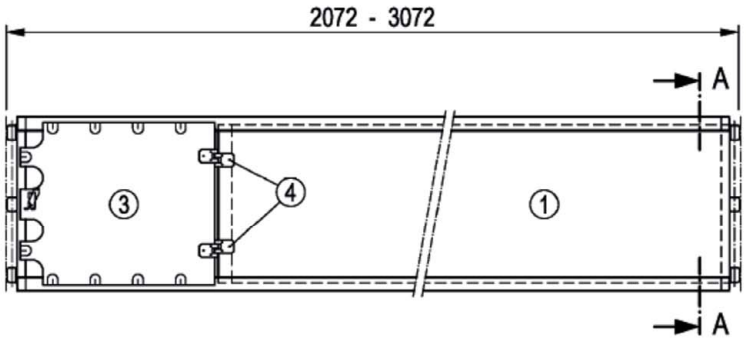

Detail (Profil 3,07 m)

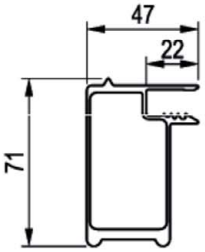

Schnitt A-A (ohne Kappe gez.)

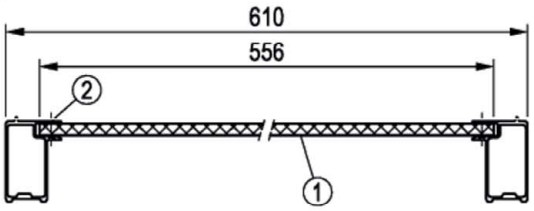

①	XTRA-N-Platte	10 x 556	Kunststoff
②	Blindniet	A 6	ISO 15977 - AlA/St
③	Deckel	W2-3,5/5	EN 1386 - EN AW-5754-H114
④	Blindniet	A 4.8	ISO 15977 - AlA/St

Abm. [m]	Gew. [kg]
2,07	15,8
2,57	18,8
3,07	22,7

Weitere Ausführung gem. Anlage A, Seite 191

Detaillierte Informationen sind beim DIBt hinterlegt Bauteil gemäß Zulassung Z-8.1-16.2

PERALTA Donnergerüst 70S

XTRA-N-Platte für U-DST-Stapel-Kombiboden 2,07 - 3,07 x 0,61 m

Anlage A,
Seite 165

Reparatur - Platte erneuern

Feldlänge	Verwendung bis Lastklasse	zul p *) [kN/m²]
≤ 3,07 m	3	2,0

*) auf der gesamten Bodenfläche wirkend

Detail (Profil ≤ 2,57 m)

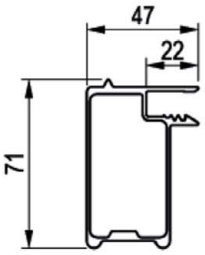

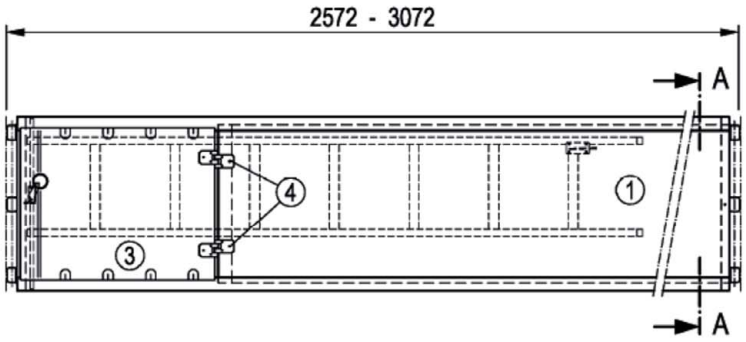

Detail (Profil 3,07 m)

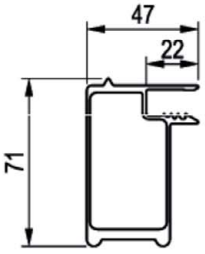

Schnitt A-A (ohne Kappe gez.)

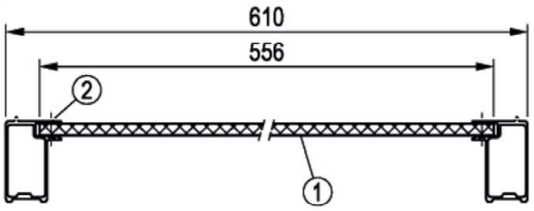

①	XTRA-N-Platte	10 x 556	Kunststoff
②	Blindniet	A 6	ISO 15977 - AlA/St
③	Deckel	W2-3,5/5 t = 10,6	EN 1386 - EN AW-5754-H114 gem. Zulassung Z-9.1-430 / Z-9.1-569 / Z-9.1-805
④	Blindniet	A 4.8	ISO 15977 - AlA/St

Abm. [m]	Gew. [kg]
2,57	25,9
3,07	29,0

Weitere Ausführung gem. Anlage A, Seite 192

Detaillierte Informationen sind beim DIBt hinterlegt Bauteil gemäß Zulassung Z-8.1-16.2

PERALTA Donnergerüst 70S

XTRA-N-Platte für U-DST-Stapel-Kombiboden 2,57 - 3,07 x 0,61 m, mit Leiter

Anlage A, Seite 166

Deutsches Institut für Bautechnik
DIBt

Reparatur - Platte erneuern

Feldlänge	Verwendung bis Lastklasse	zul p *) [kN/m²]
≤ 3,07 m	3	2,0

*) auf der gesamten Bodenfläche wirkend

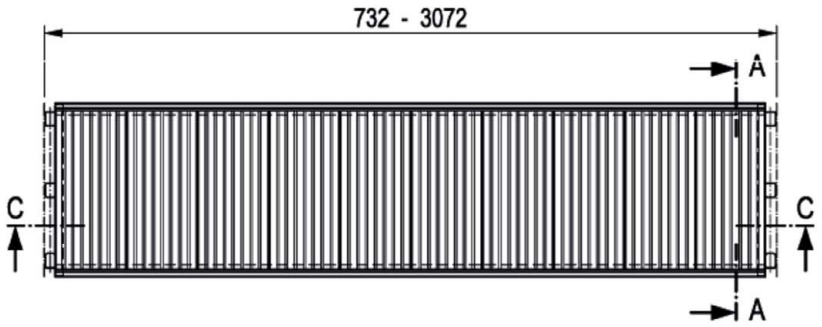

Schnitt A-A (ohne Kappe gez.)

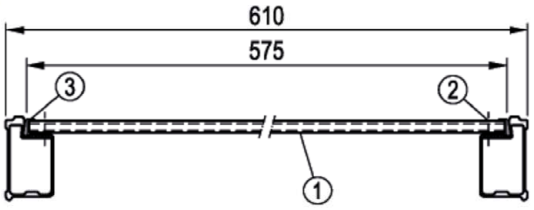

Schnitt C-C (ohne Einhängung gez.)

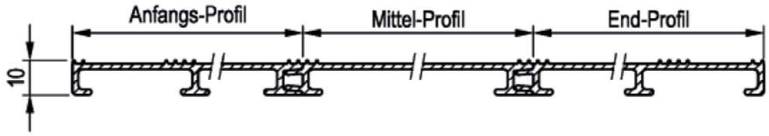

Schnitt B-B

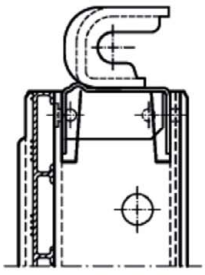

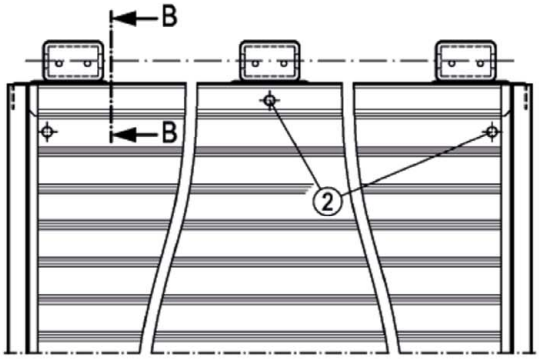

①	Quer-Profil		EN 755-2 - EN AW-6063-T66
②	Blindniet	A 4.8	ISO 15977 - AlA/St
③	U-Profil		EN 755-2 - EN AW-6060-T66

Abm. [m]	Gew. [kg]
1,57	13,1
2,07	16,4
2,57	20,4
3,07	25,0

Weitere Ausführung gem. Anlage A, Seite 146 / 147

Bauteil gemäß Zulassung Z-8.1-16.2

PERALTA Donnergerüst 70S

Alu-Platte für U-Robustboden 0,73 - 3,07 x 0,61 m

Anlage A,
Seite 167

Reparatur - Platte erneuern

Feldlänge	Verwendung bis Lastklasse	zul p *) [kN/m²]
≤ 3,07 m	3	2,0

*) auf der gesamten Bodenfläche wirkend

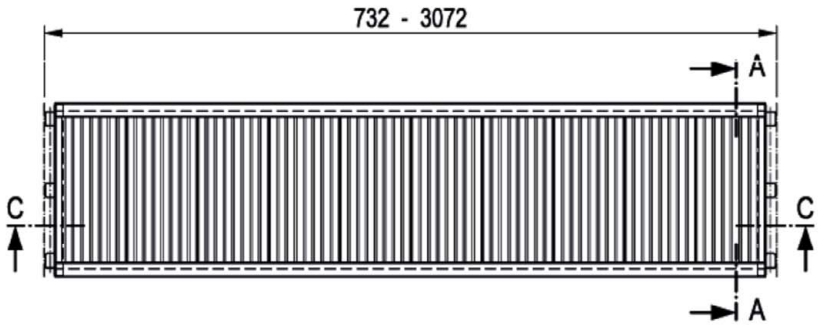

Schnitt A-A (ohne Kappe gez.)

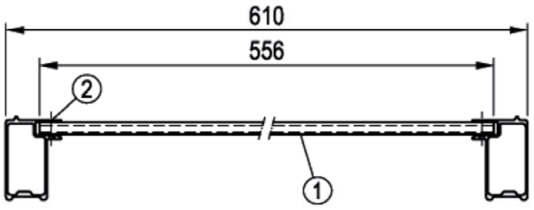

Schnitt C-C (ohne Einhängung gez.)

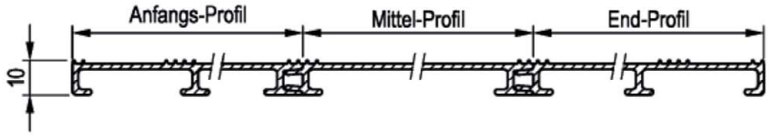

Schnitt B-B

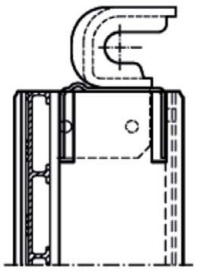

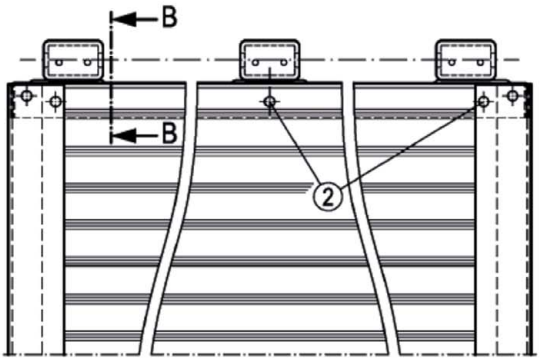

①	Quer-Profil		EN 755-2 - EN AW-6063-T66
②	Blindniet	A 6	ISO 15977 - AlA/St

Abm. [m]	Gew. [kg]
1,57	11,2
2,07	14,8
2,57	18,4
3,07	22,4

Weitere Ausführung gem. Anlage A, Seite 188 / 189

Bauteil gemäß Zulassung Z-8.1-16.2

PERALTA Donnergerüst 70S

Alu-Platte für U-Stapel-Kombiboden 0,73 - 3,07 x 0,61 m

Anlage A,
Seite 168

Deutsches Institut für Bautechnik DIBt

Feldlänge	Verwendung bis Lastklasse	zul p *) [kN/m²]
≤ 1,57 m	5	7,5
2,07 m	4	5,0
2,57 m	3	2,0
3,07 m		

*) auf der gesamten Bodenfläche wirkend

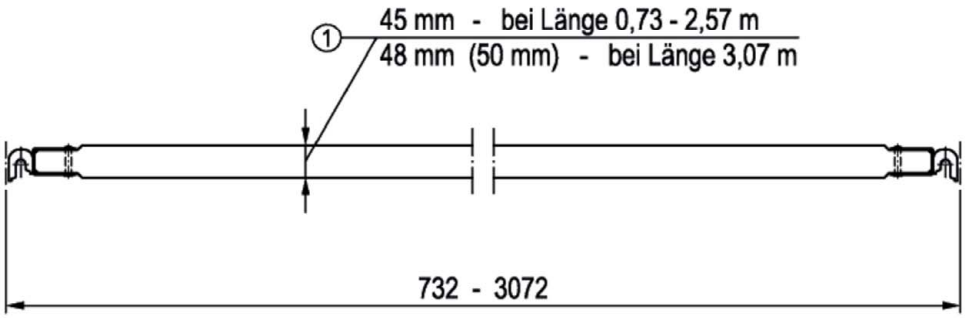

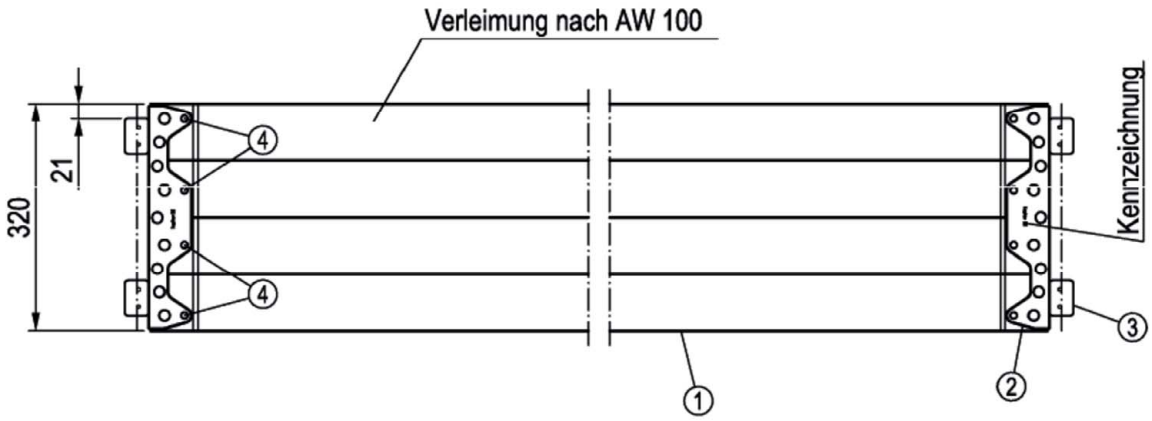

				Abm. [m]	Gew. [kg]
①	Massivholzplatte	0,73 - 2,57 m	DIN 4074 - S10 bzw. Festigkeitsklasse C24	0,73	6,3
		3,07 m	DIN 4074 - S13 bzw. Festigkeitsklasse C30	1,09	8,8
②	Kappe	t = 1,5	EN 10025-2 - S235JR	1,57	12,3
③	Kralle	t = 4	EN 10111 - DD13 $R_{eH} \geq 240$ N/mm² | $R_m \geq 340$ N/mm²	2,07	15,9
④	Flachrundniet		Stahl	2,57	19,5
				3,07	25,5

Bauteil gemäß Zulassung Z-8.1-16.2

PERALTA Donnergerüst 70S

U-Vollholz-Boden 0,73 - 3,07 x 0,32 m

Anlage A,
Seite 169

Deutsches Institut für Bautechnik DIBt

Produktion eingestellt, nur zur weiteren Verwendung

Feldlänge	Verwendung bis Lastklasse	zul p *) [kN/m²]
2,07 m	5	7,5
2,57 m	4	5,0

*) auf der gesamten Bodenfläche wirkend

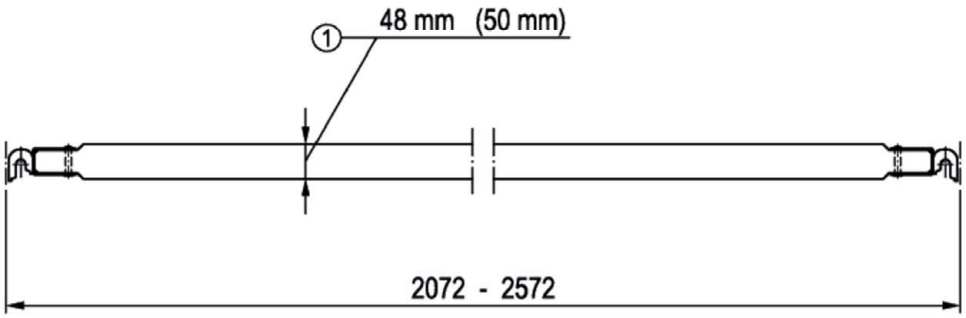

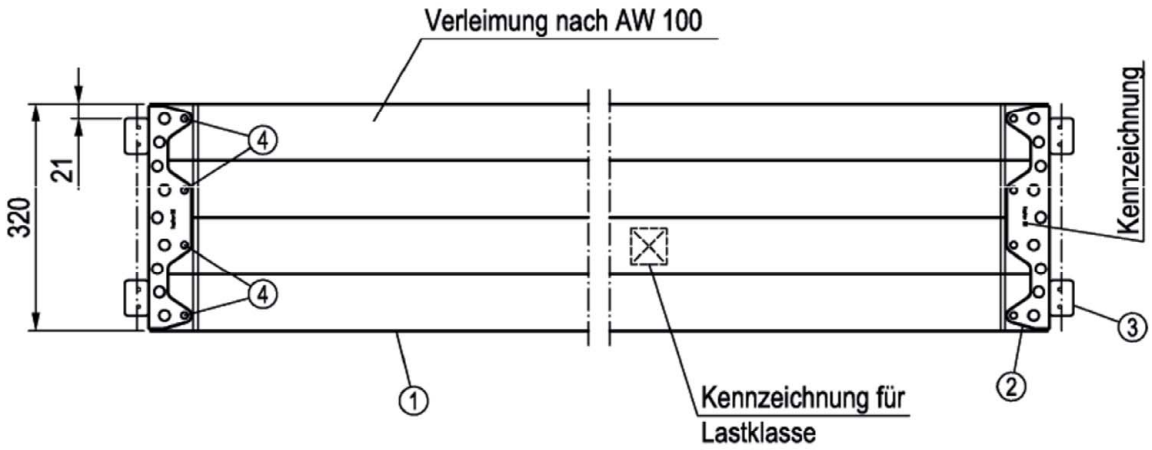

①	Massivholzplatte		DIN 4074 - S10 bzw. Festigkeitsklasse C24	
②	Kappe	t = 1,5	EN 10025-2 - S235JR	
③	Kralle	t = 4	EN 10111 - DD13 $R_{eH} \geq 240$ N/mm² | $R_m \geq 340$ N/mm²	
④	Flachrundniet		Stahl	

Abm. [m]	Gew. [kg]
2,07	17,5
2,57	21,5

Bauteil gemäß Zulassung Z-8.1-16.2

PERALTA Donnergerüst 70S

U-Vollholz-Boden 2,07 - 2,57 x 0,32 m verstärkt

Anlage A,
Seite 170

Verwendung bis Lastklasse	zul p [kN/m²]	Stützweite
6	10,0	≤ 24 cm

Bauteil nach Z-8.22-939

Möglichkeiten zur Lagesicherung

Sicherungsschraube lang SW19 / 22 (Festik. 4.6 ISO 898-1)



Schraubenkopf rot

Sicherungsschraube kurz SW19 / 22 (Festik. 4.6 ISO 898-1)



Schraubenkopf blau

Rastzapfen Ø 11 (Kunststoff)



Stahlbolzen Ø 11 (selbstsichernd)



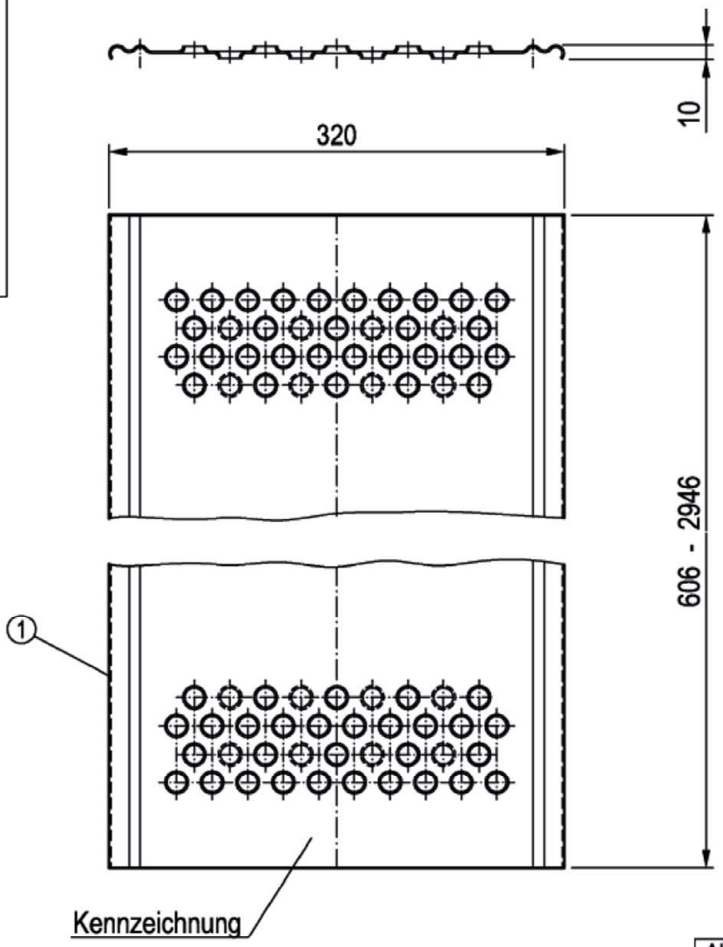

Abm. [m]	Gew. [kg]
0,73	2,6
1,09	3,8
1,57	4,2
2,07	6,3
2,57	8,5
3,07	12,0

① Belagblech

PERALTA Donnergerüst 70S

Stahl-Spaltblech 0,73 - 3,07 x 0,32 m

Anlage A, Seite 171

Deutsches Institut für Bautechnik DIBt

Verwendung bis Lastklasse	zul p [kN/m²]	Stützweite
6	10,0	≤ 24 cm

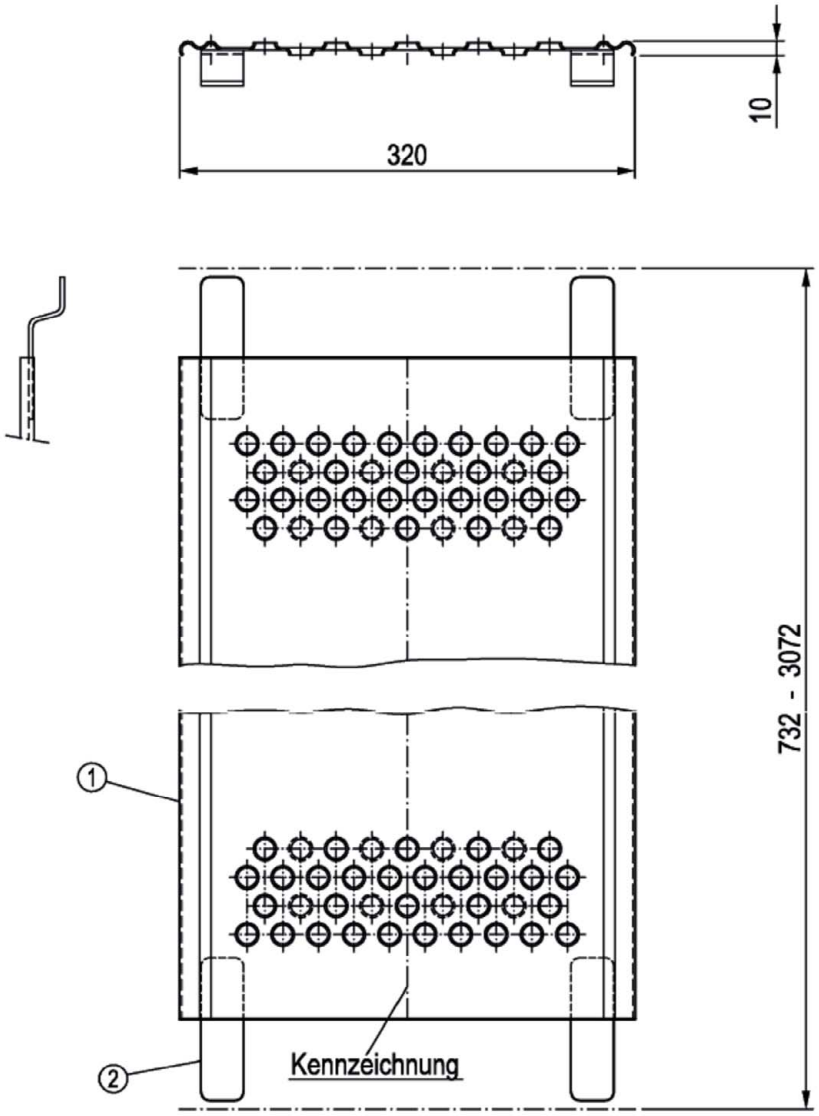

Abm. [m]	Gew. [kg]
1,57	4,5
2,07	6,6
2,57	8,8
3,07	12,3

①	Belagblech	t = 1,5	EN 10025-2 - S235JR
②	Halteblech	t = 3	EN 10149-2 - S355MC

Bauteil gemäß Zulassung Z-8.1-16.2

PERALTA Donnergerüst 70S

U-Stahl-Spaltblech 0,73 - 3,07 m

Anlage A,
Seite 172

Deutsches Institut für Bautechnik DIBt

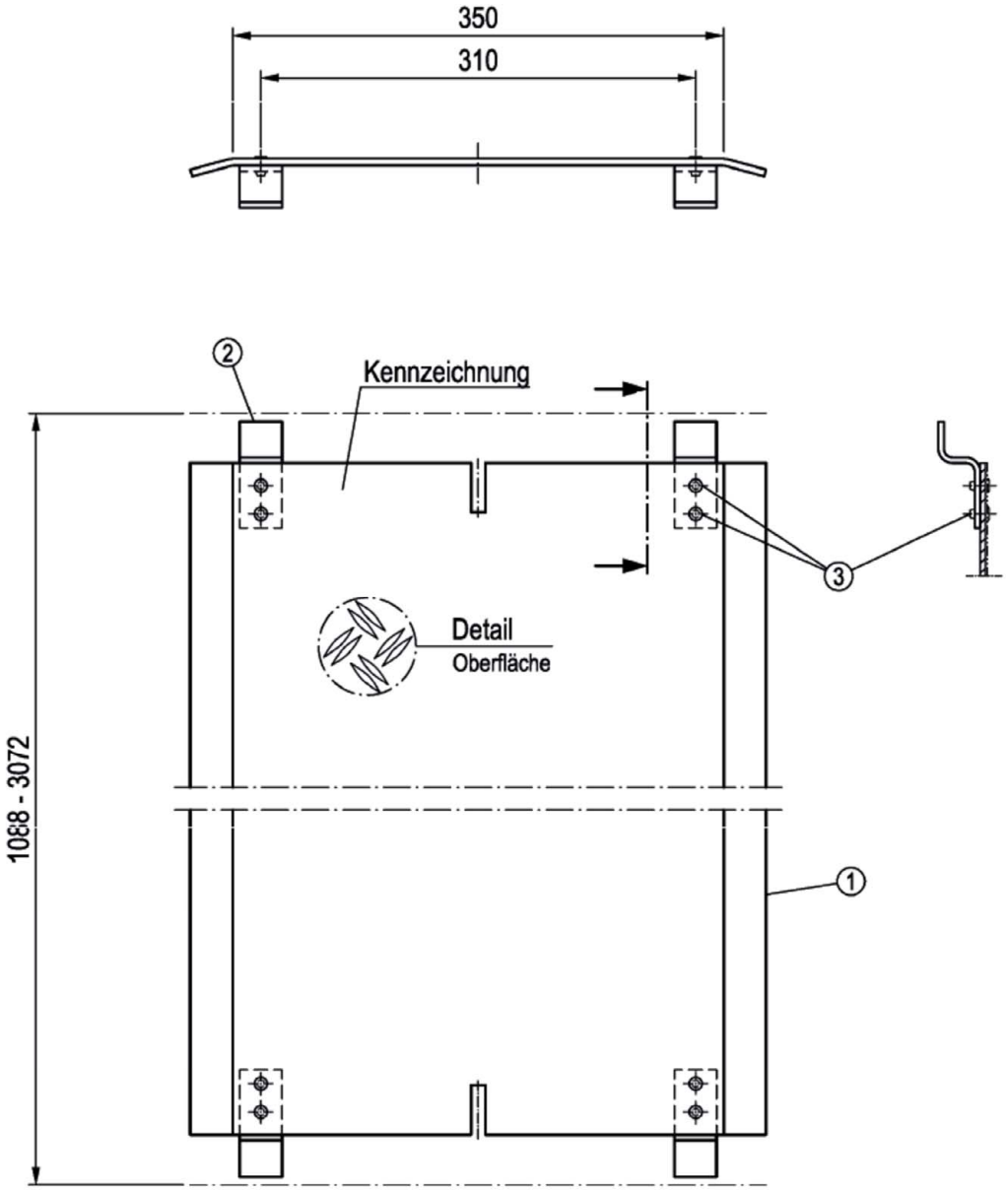

①	Alu-Blech	W2 - 3,5/5	EN 1386 - EN AW-5754-H114
②	Einhängelasche	t = 4	EN 10025-2 - S235JR
③	Blindniet	A 5 x 16	ISO 15983 - A2/A2

Abm. [m]	Gew. [kg]
1,09	4,9
1,57	6,5
2,07	8,6
2,57	10,6
3,07	12,7

Bauteil gemäß Zulassung Z-8.1-16.2

PERALTA Donnergerüst 70S

U-Alu-Spaltabdeckung 1,09 - 3,07 m

Anlage A,
Seite 173

Deutsches Institut für Bautechnik DIBt

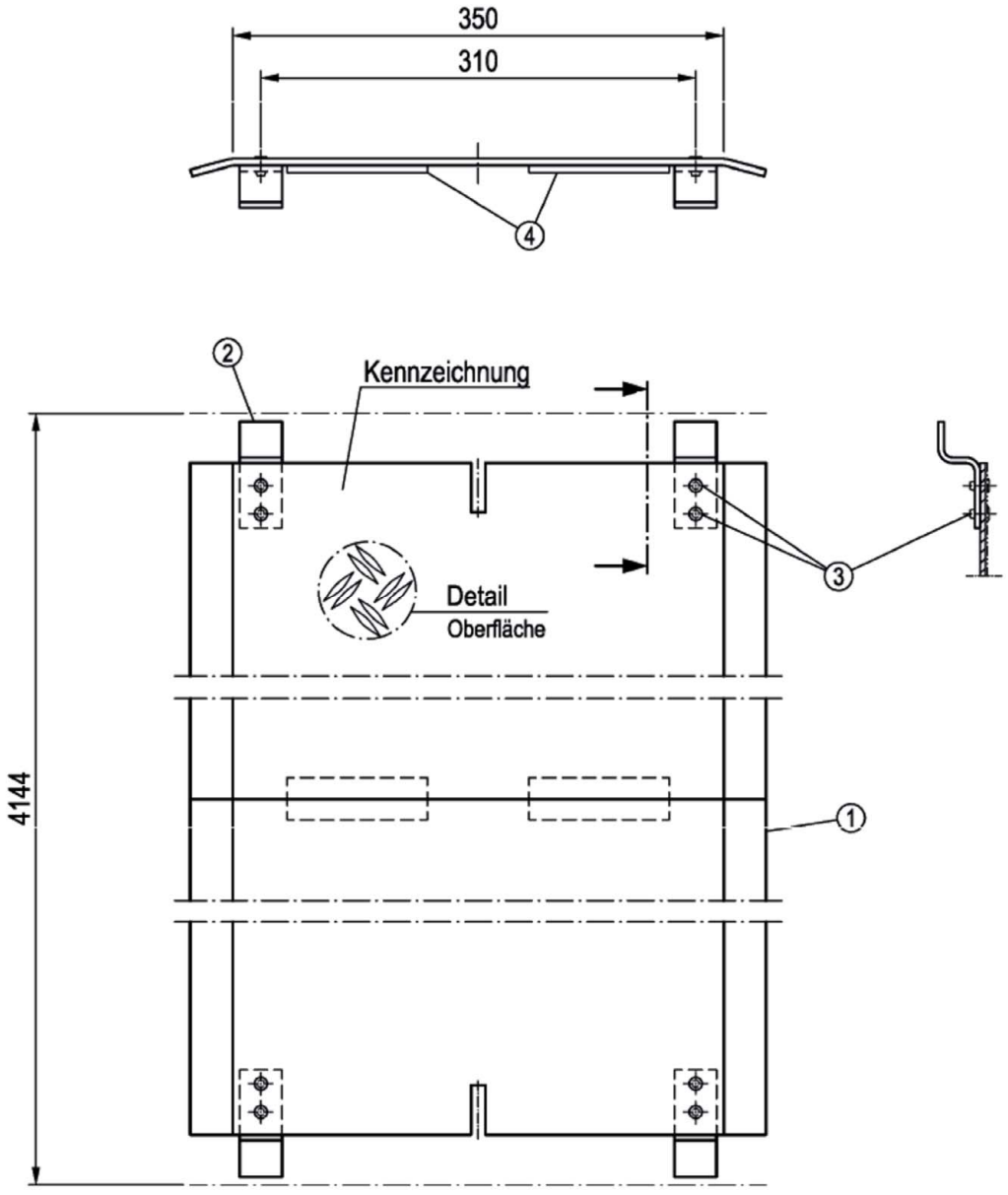

①	Alu-Blech	W2 - 3,5/5	EN 1386 - EN AW-5754-H114
②	Einhängelasche	t = 4	EN 10025-2 - S235JR
③	Blindniet	A 5 x 16	ISO 15983 - A2/A2
④	Blech	30 x 5	EN 755-2 - EN AW-6060-T4

Gew. [kg]
17,0

Bauteil gemäß Zulassung Z-8.1-16.2

PERALTA Donnergerüst 70S

U-Alu-Spaltabdeckung 4,14 m

Anlage A,
Seite 174

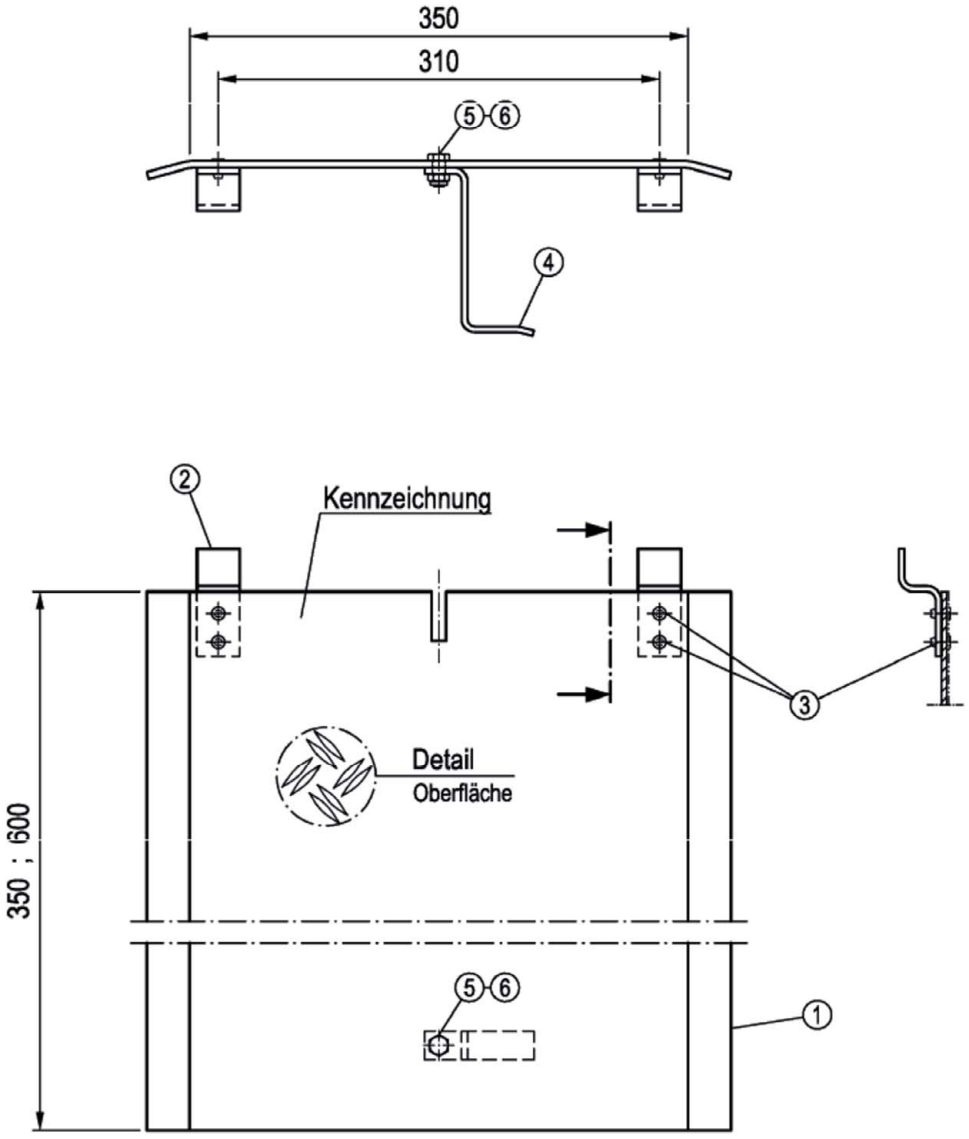

①	Alu-Blech	W2 - 3,5/5	EN 1386 - EN AW-5754-H114
②	Einhängelasche	t = 4	EN 10025-2 - S235JR
③	Blindniet	A 5 x 16	ISO 15983 - A2/A2
④	Sicherungsblech	20 x 4	EN 10088-2 - 1.4301+1D
⑤	Sechskantschraube	ISO 4017 - M 8 x 20 - 8.8	
⑥	Sicherungsmutter	ISO 7042 - M 8 - 8	

Abm. [m]	Gew. [kg]
0,35	2,5
0,60	2,8

Bauteil gemäß Zulassung Z-8.1-16.2

PERALTA Donnergerüst 70S

U-Alu-Spaltabdeckung 0,35 ; 0,60 m

Anlage A,
Seite 175

Deutsches Institut für Bautechnik DIBt

Feldlänge	Verwendung bis Lastklasse	zul p *) [kN/m²]
≤ 2,07 m	6	10,0
2,57 m	5	7,5
3,07 m	4	5,0

*) auf der gesamten Bodenfläche wirkend

Bauteil nach Z-8.22-939

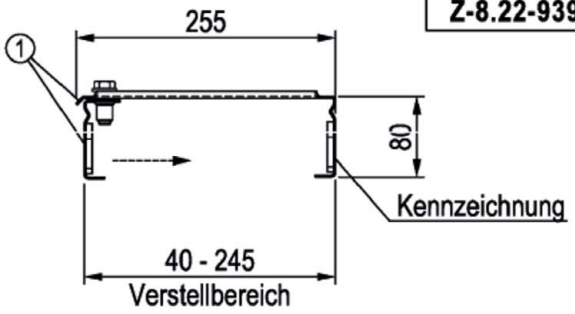

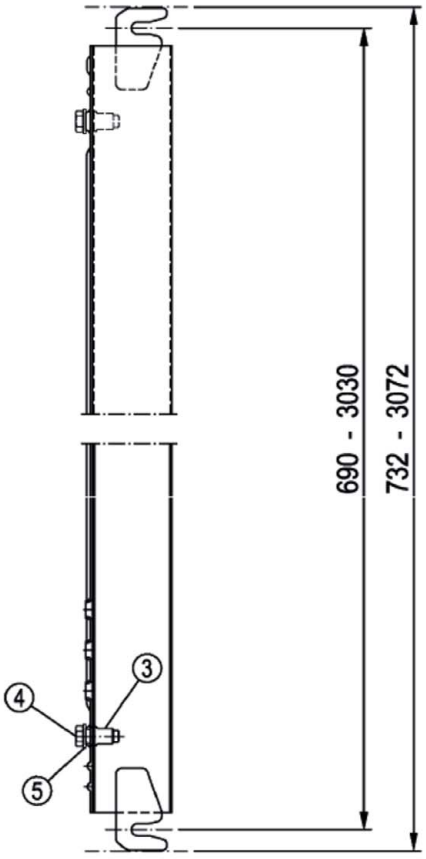

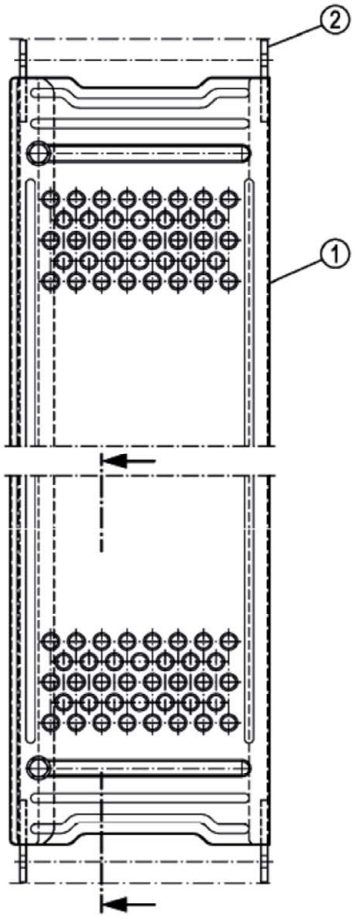

① Belagblech
② Einhängehaken
③ Blind-Einnietmutter
④ Sechskantschraube
⑤ Scheibe

Abm. [m]	Gew. [kg]
0,73	5,2
1,09	7,8
1,57	11,4
2,07	14,9
2,57	18,6
3,07	22,3

PERALTA Donnergerüst 70S

U-Teleskopierbarer Spaltboden 0,73 - 3,07 m

Anlage A,
Seite 176

Verwendung bis Lastklasse	zul p *) [kN/m²]
6	26,5

*) auf der gesamten Bodenfläche wirkend



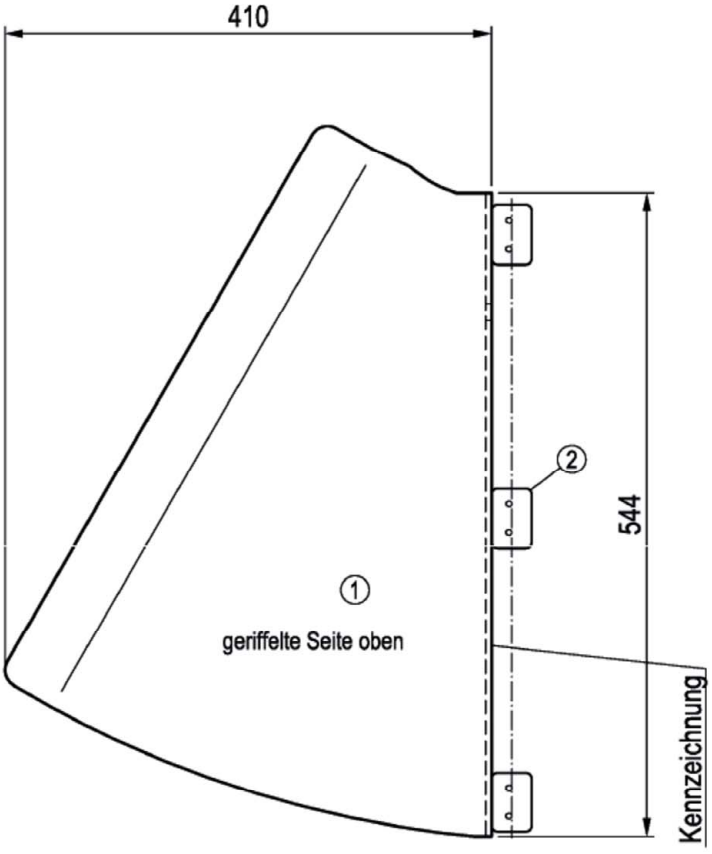

①	Tränenblech	DIN 59220 - T-5	EN 10025-2 - S235JR
②	Kralle	t = 4	EN 10111 - DD13 $R_{eH} \geq 240$ N/mm² | $R_m \geq 340$ N/mm²

Gew. [kg]
8,2

Bauteil gemäß Zulassung Z-8.1-16.2

PERALTA Donnergerüst 70S

U-Eckboden für Rundrüstung 30°

Anlage A,
Seite 177

Bodenbreite	Verwendung bis Lastklasse	zul p *) [kN/m²]
610	6	26,5
310		
192		

*) auf der gesamten Bodenfläche wirkend

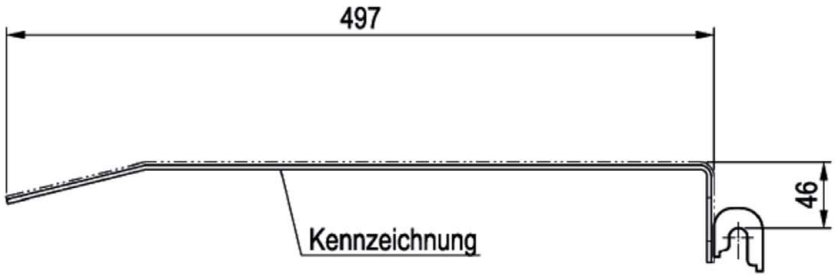

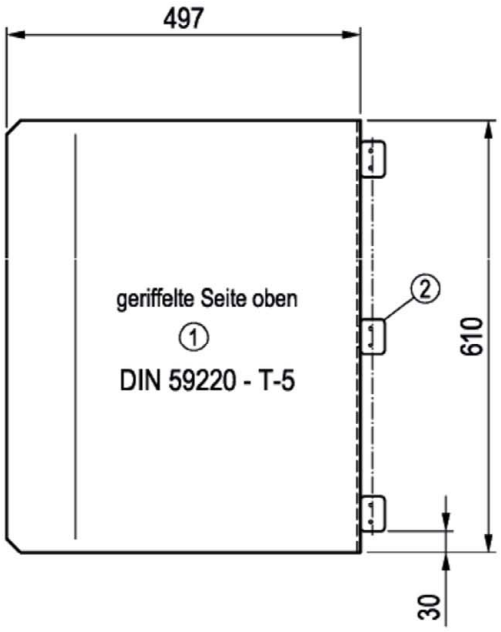

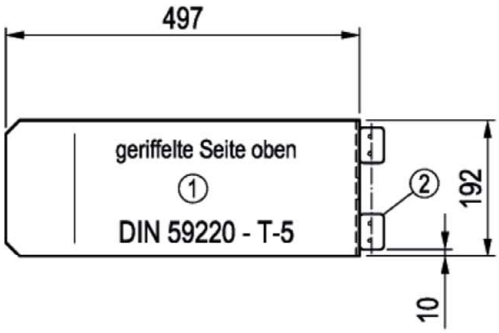

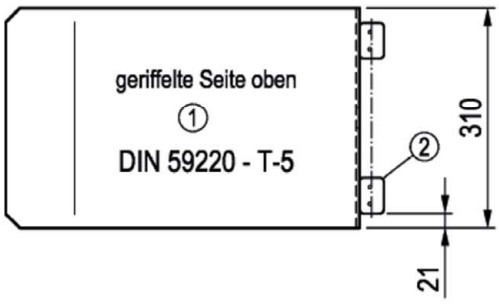

①	Tränenblech		EN 10025-2 - S235JR
②	Kralle	t = 4	EN 10111 - DD13 $R_{eH} \geq 240$ N/mm² | $R_m \geq 340$ N/mm²

Abm. [m]	Gew. [kg]
0,19	4,3
0,32	7,2
0,61	13,8

Bauteil gemäß Zulassung Z-8.1-16.2

PERALTA Donnergerüst 70S

U-Boden für Ausgleichsfeld 0,19 ; 0,32 ; 0,61 x 0,50 m

Anlage A,
Seite 178

Deutsches Institut für Bautechnik DIBt

Verwendung bis Lastklasse	zul p *) [kN/m²]
3	2,0

*) auf der gesamten Bodenfläche wirkend

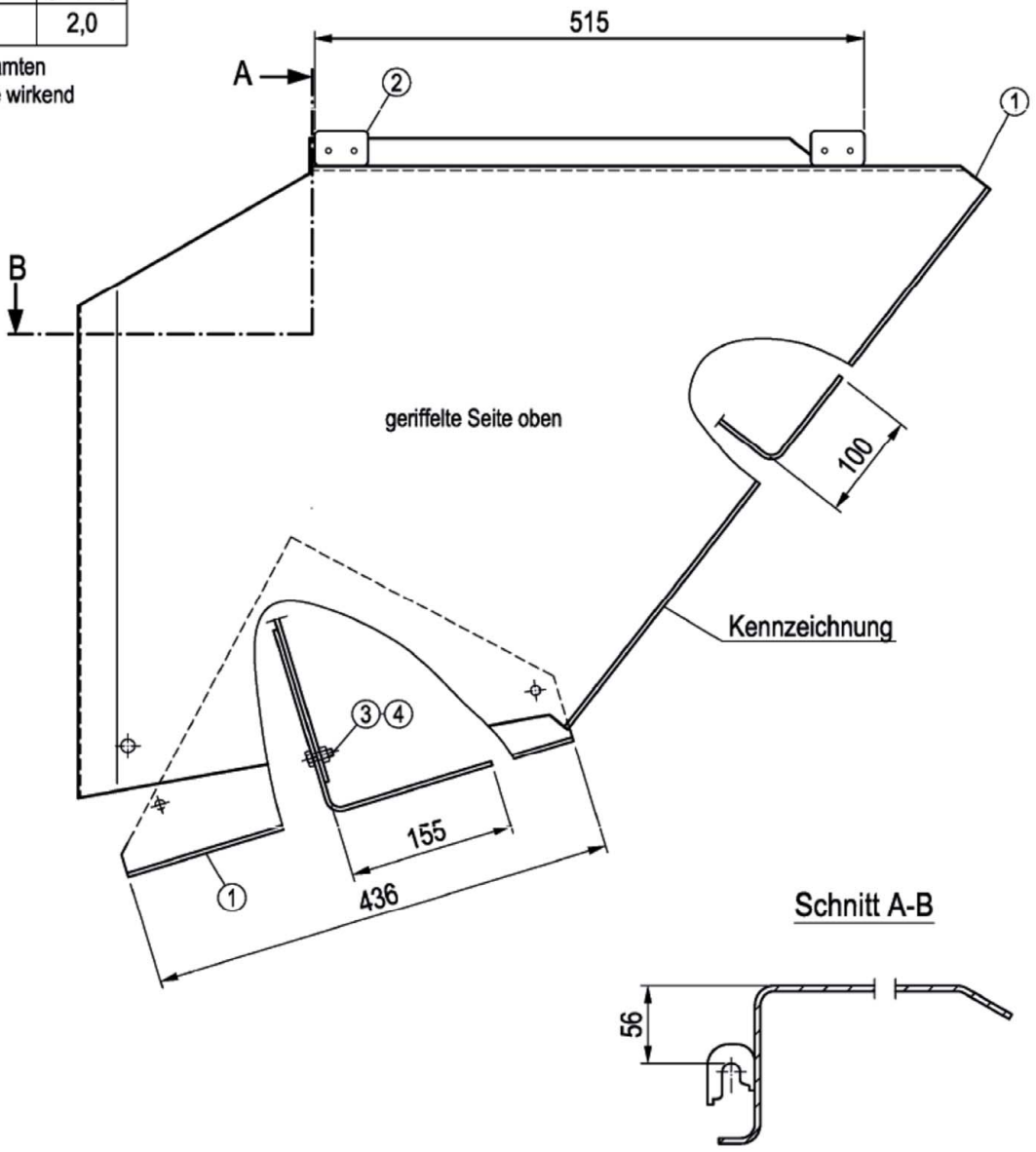

Schnitt A-B

①	Riffelblech	DIN 59220 - T-3/5	EN 10025-2 - S235JR
②	Kralle	t = 4	EN 10111 - DD13 $R_{eH} \geq 240$ N/mm² | $R_m \geq 340$ N/mm²
③	Sechskantschraube		ISO 4017 - M 8 x 20 - 8.8
④	Sicherungsmutter		ISO 7042 - M 8 - 8

Gew. [kg]
21,5

Bauteil gemäß Zulassung Z-8.1-16.2

PERALTA Donnergerüst 70S

U-Stahl-Eckboden verstellbar mit Bordbrett

Anlage A,
Seite 179

Deutsches Institut für Bautechnik DIBt

Verwendung bis Lastklasse	zul p *) [kN/m²]
3	2,0

*) auf der gesamten Bodenfläche wirkend

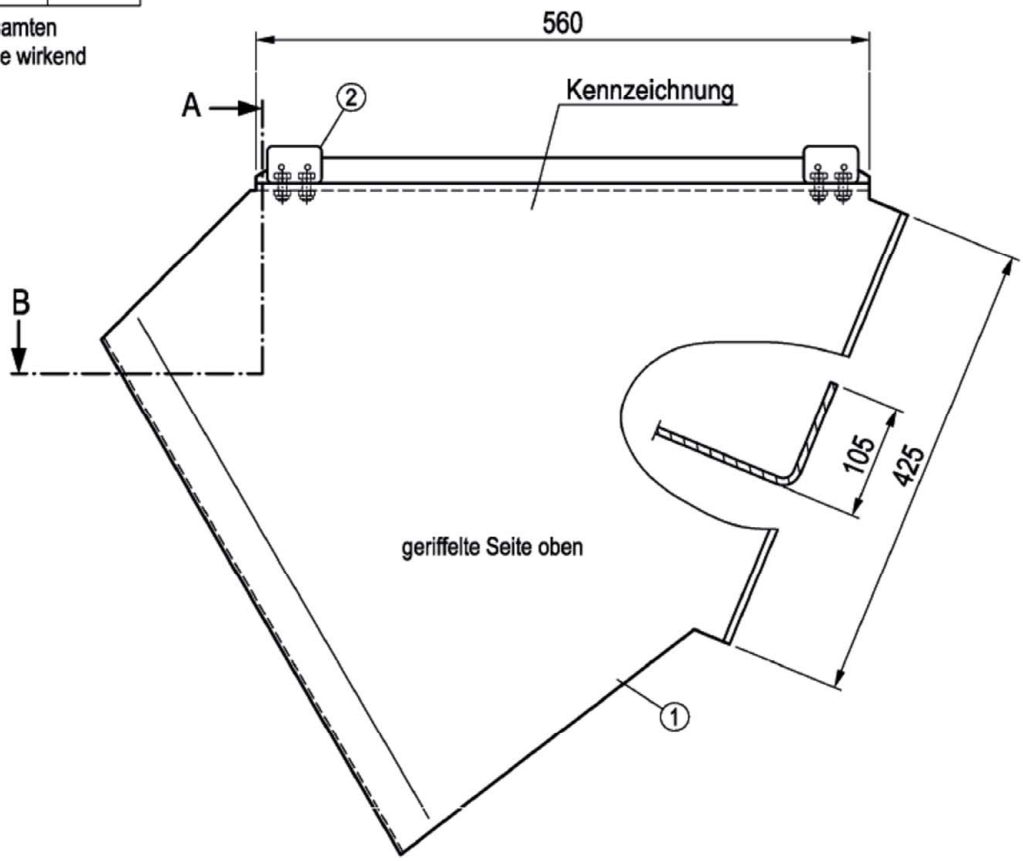

Schnitt A-B

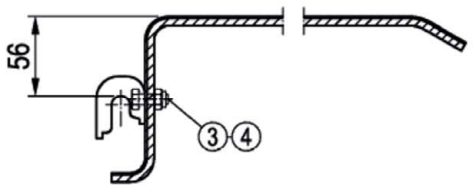

①	Alu-Blech	W2 - 5 / 6,5	EN 1386 - EN AW-5754-H114
②	Kralle	t = 4	EN 10111 - DD13 $R_{eH} \geq 240$ N/mm² | $R_m \geq 340$ N/mm²
③	Sechskantschraube		ISO 4017 - M 8 x 20 - 8.8
④	Sicherungsmutter		ISO 7042 - M 8 - 8

Gew. [kg]
6,1

Bauteil gemäß Zulassung Z-8.1-16.2

PERALTA Donnergerüst 70S

U-Alu-Eckboden starr mit Bordbrett

Anlage A, Seite 180

Deutsches Institut für Bautechnik DIBt

Verwendung bis Lastklasse	zul p *) [kN/m²]
3	2,0

*) auf der gesamten Bodenfläche wirkend

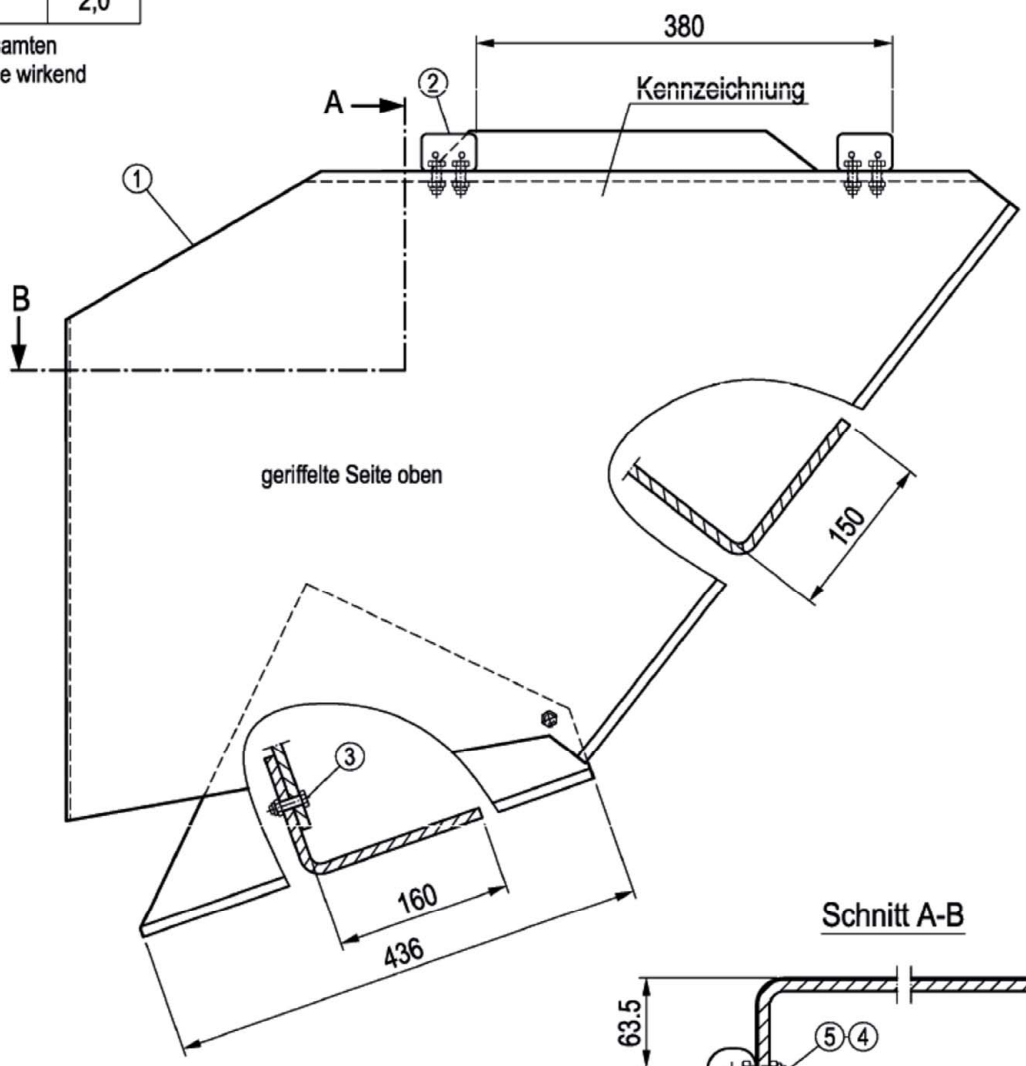

Schnitt A-B

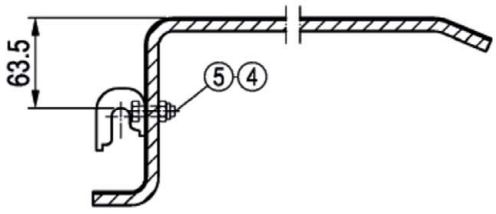

①	Alu-Blech	W2 - 8 / 9,5	EN 1386 - EN AW-5754-H114
②	Kralle	t = 4	EN 10111 - DD13 $R_{eH} \geq 240$ N/mm² | $R_m \geq 340$ N/mm²
③	Sechskantschraube		ISO 4017 - M 8 x 30 - 8.8
④	Sicherungsmutter		ISO 7042 - M 8 - 8
⑤	Sechskantschraube		ISO 4017 - M 8 x 25 - 8.8

Gew. [kg]
14,4

Bauteil gemäß Zulassung Z-8.1-16.2

PERALTA Donnergerüst 70S

U-Alu-Eckboden verstellbar mit Bordbrett

Anlage A,
Seite 181

Deutsches Institut für Bautechnik
DIBt

Produktion eingestellt, nur zur weiteren Verwendung

Feldlänge	Verwendung bis Lastklasse	zul p *) [kN/m²]
≤ 3,07 m	3	2,0

*) auf der gesamten Bodenfläche wirkend

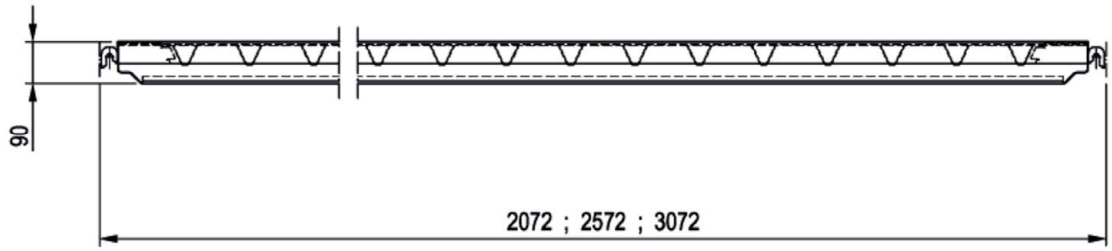

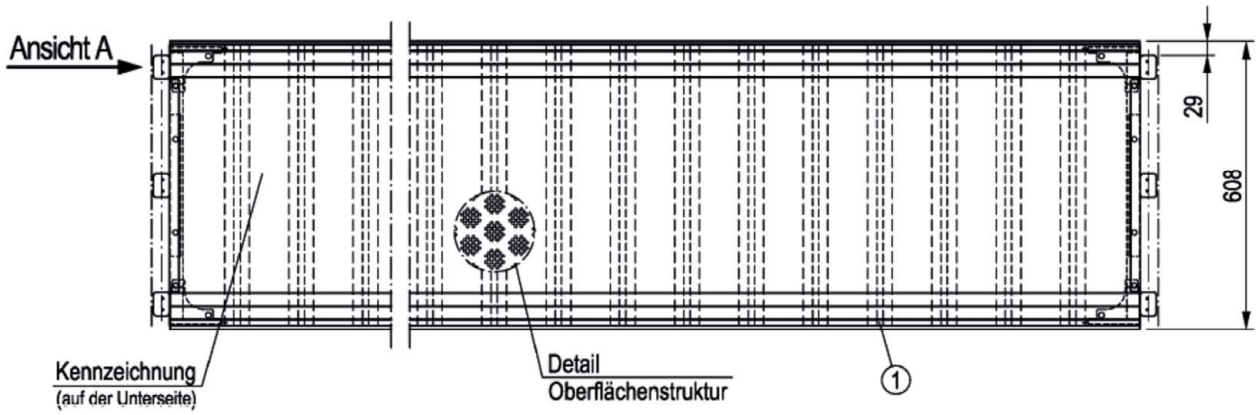

Ansicht A

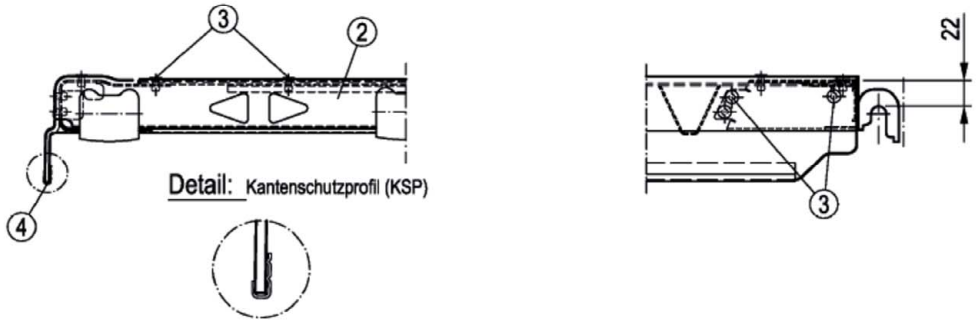

①	Kunststoff-Profil	90 x 608	Kunststoff (siehe Anlage A, Seite 183)	
②	Kappe		Stahl	
③	Blindniet		ISO 15979 - St/St	
④	Kantenschutzprofil (KSP)		Stahl	

Abm. [m]	Gew. [kg]
2,07	14,1
2,57	17,4
3,07	20,9

Detaillierte Informationen sind beim DIBt hinterlegt Bauteil gemäß Zulassung Z-8.1-16.2

PERALTA Donnergerüst 70S

U-Fiproboden 2,07 - 3,07 x 0,61 m

Anlage A,
Seite 182

Deutsches Institut für Bautechnik DIBt

Produktion eingestellt, nur zur weiteren Verwendung

Querschnitt des U-Fiprobodens

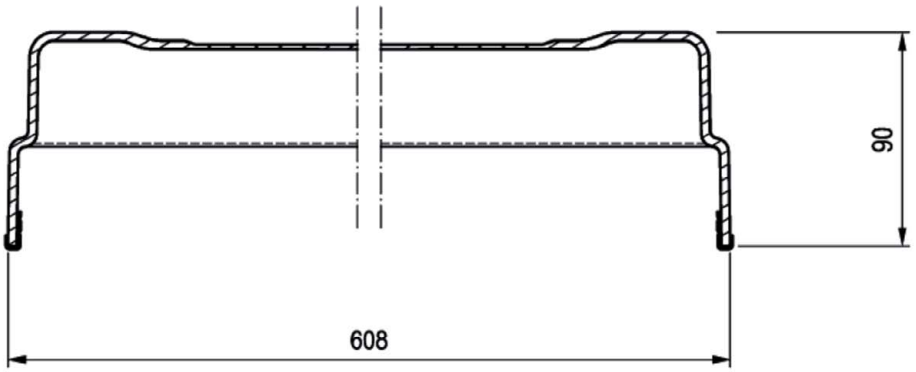

Detaillierte Informationen sind beim DIBt hinterlegt Bauteil gemäß Zulassung Z-8.1-16.2

PERALTA Donnergerüst 70S

Querschnitte zum U-Fiproboden

Anlage A,
Seite 183

Deutsches Institut für Bautechnik DIBt

Produktion eingestellt, nur zur weiteren Verwendung

Feldlänge	Verwendung bis Lastklasse	zul p *) [kN/m²]
4,14 m	3	2,0

*) auf der gesamten Bodenfläche wirkend

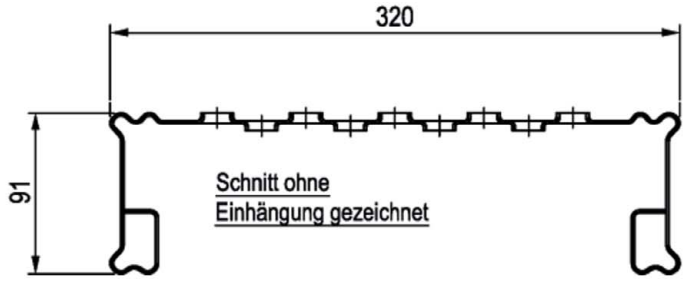

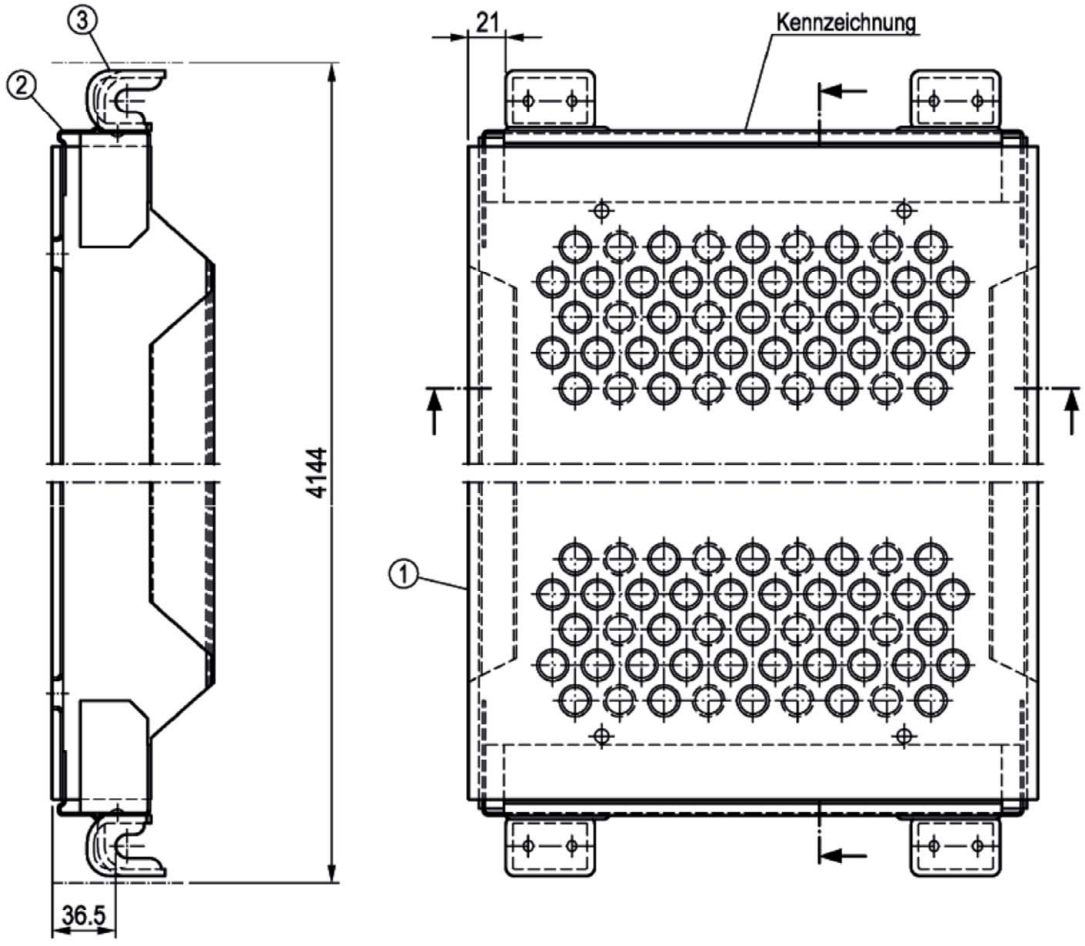

①	Belagblech	Stahl
②	Kappe	Stahl
③	Kralle	Stahl

Gew. [kg]
32,0

Bauteil gemäß Zulassung Z-8.1-16.2

PERALTA Donnergerüst 70S

U-Stahlboden 4,14 x 0,32 m
Ausführung: handgeschweißt (alte Ausführung)

Anlage A,
Seite 184

Deutsches Institut für Bautechnik DIBt

Produktion eingestellt, nur zur weiteren Verwendung

Feldlänge	Verwendung bis Lastklasse	zul p [kN/m²]
2,07 m	4	3,0 *)
		5,0 **)

*) auf der gesamten Bodenfläche wirkend
**) auf 60% der Bodenfläche wirkend

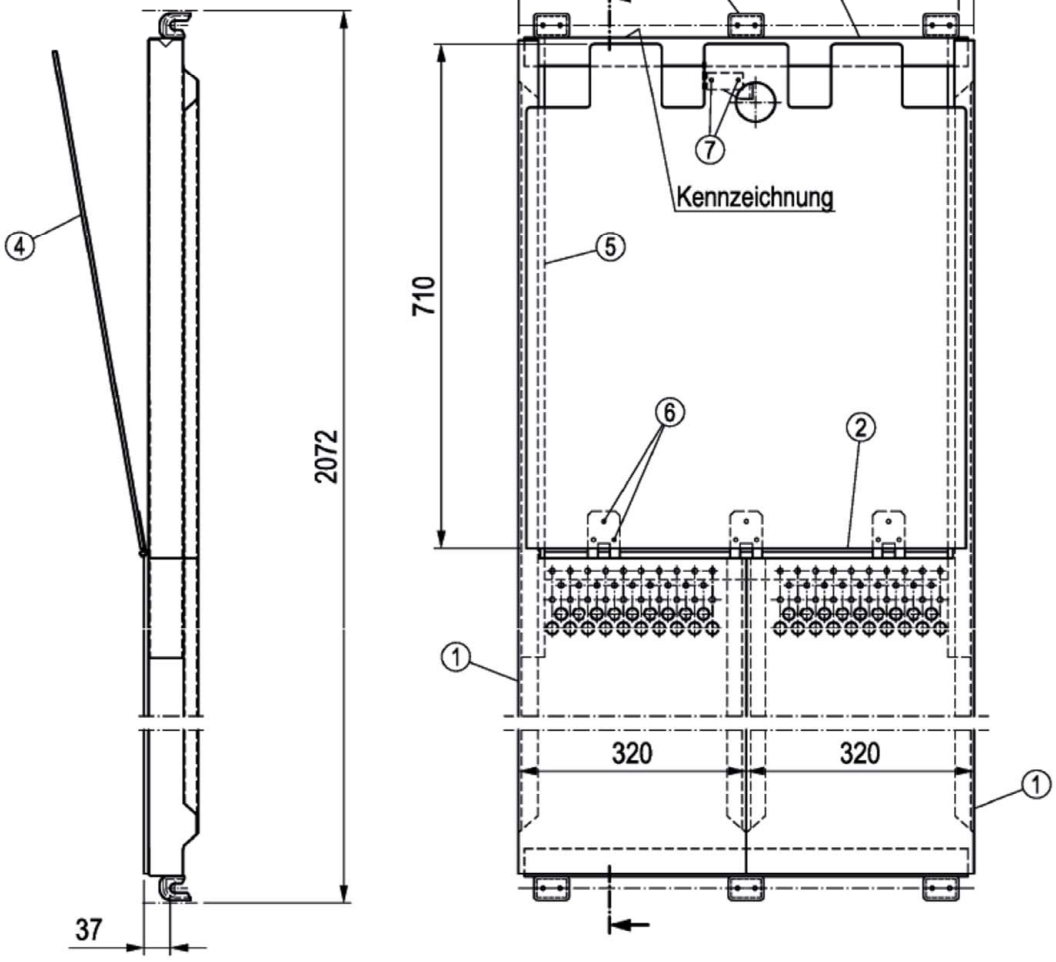

①	Belagblech	Stahl
②	Kappe	Stahl
③	Kralle	Stahl
④	Deckel	Aluminium
⑤	Verstärkungs-U	Stahl
⑥	Blindniet	Stahl
⑦	Blindniet	Aluminium

Bauteil gemäß Zulassung Z-8.1-16.2

Gew. [kg]
28,9

PERALTA Donnergerüst 70S

U-Stahl-Durchstiegsboden 2,07 x 0,64 m (alte Ausführung)

Anlage A,
Seite 185

Deutsches Institut für Bautechnik DIBt

Produktion eingestellt, nur zur weiteren Verwendung

Feldlänge	Verwendung bis Lastklasse	zul p *) [kN/m²]
≤ 2,57 m	3	2,0

*) auf der gesamten Bodenfläche wirkend

Detail (Profil)

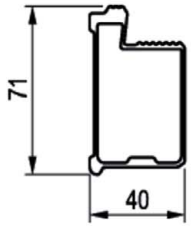

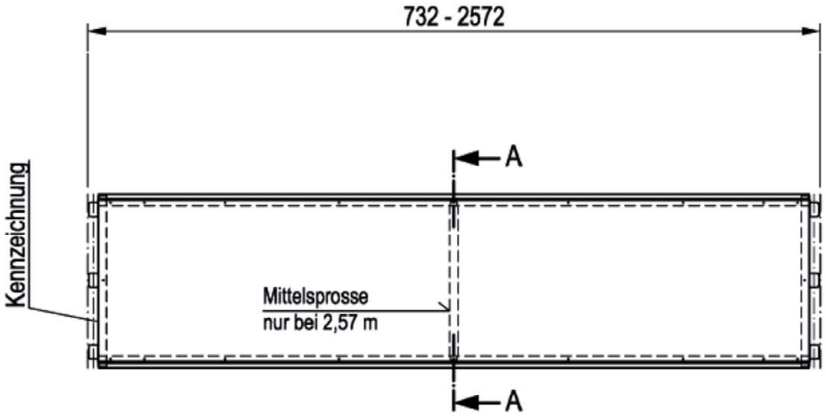

Schnitt A-A

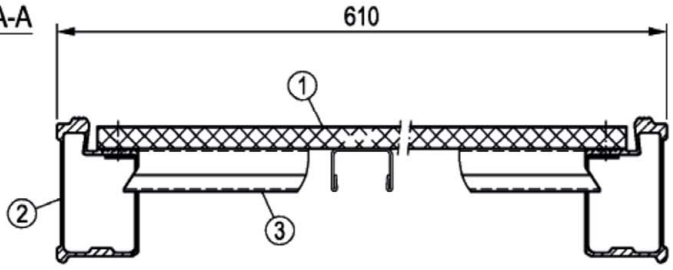

Schnitt B-B

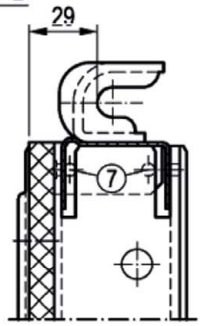

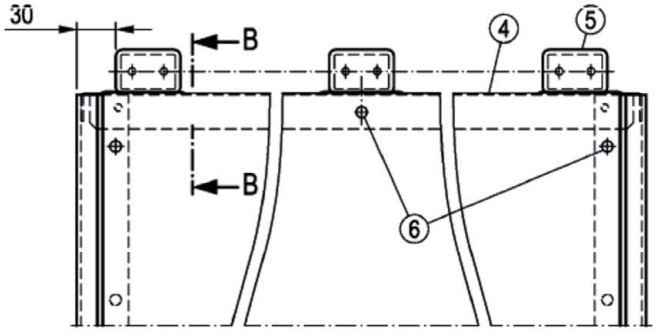

①	Sperrholz	t = 10,6	gem. Zulassung Z-9.1-430 / Z-9.1-569 / Z-9.1-805
②	Holm		Aluminium
③	Sprosse		Stahl
④	Kappe		Stahl
⑤	Kralle		Stahl
⑥	Blindniet		Edelstahl
⑦	Blindniet		Edelstahl

Abm. [m]	Gew. [kg]
0,73	7,0
1,09	9,7
1,57	12,6
2,07	16,1
2,57	19,6

Bauteil gemäß Zulassung Z-8.1-16.2

PERALTA Donnergerüst 70S

U-Robustboden 0,73 - 2,57 x 0,61 m (alte Ausführung)

Anlage A,
Seite 186

Produktion eingestellt, nur zur weiteren Verwendung

Feldlänge	Verwendung bis Lastklasse	zul p *) [kN/m²]
3,07 m	3	2,0

*) auf der gesamten Bodenfläche wirkend

Detail (Profil)

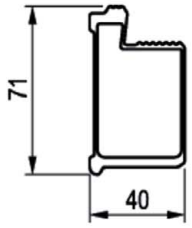

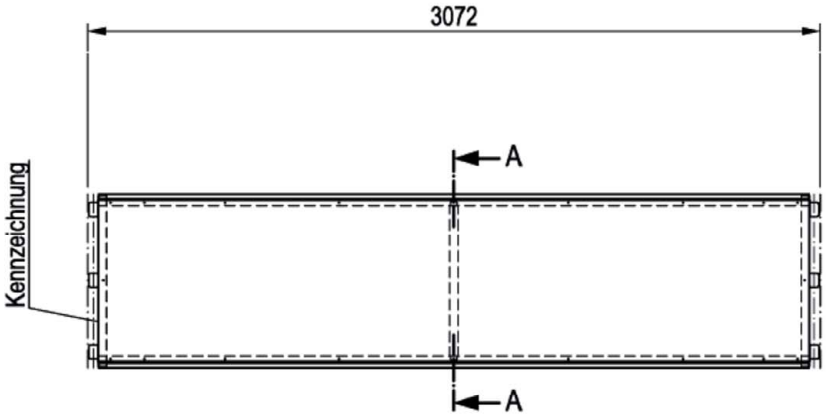

Schnitt A-A

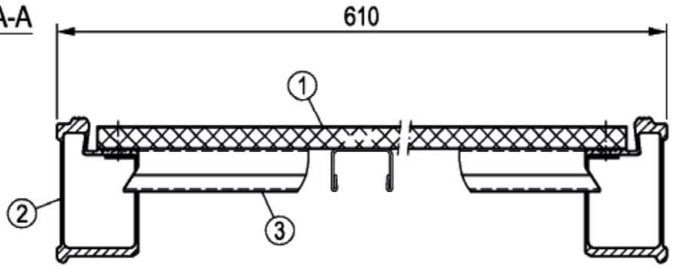

Schnitt B-B

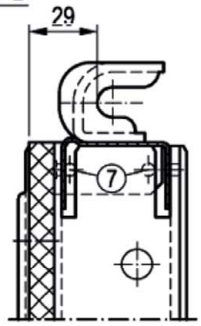

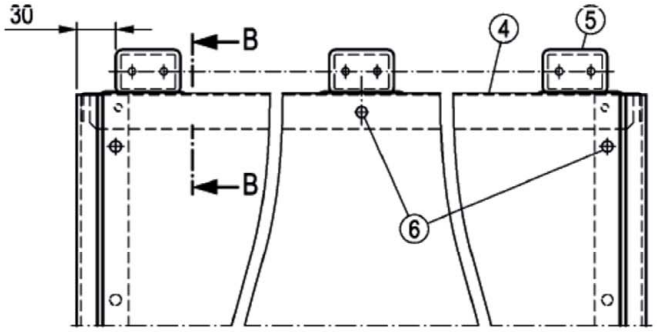

①	Sperrholz	t = 10,6	gem. Zulassung Z-9.1-430 / Z-9.1-569 / Z-9.1-805
②	Holm		Aluminium
③	Sprosse		Stahl
④	Kappe		Stahl
⑤	Kralle		Stahl
⑥	Blindniet		Edelstahl
⑦	Blindniet		Edelstahl

Bauteil gemäß Zulassung Z-8.1-16.2

Gew. [kg]
23,1

PERALTA Donnergerüst 70S

U-Robustboden 3,07 x 0,61 m (alte Ausführung)

Anlage A,
Seite 187

Deutsches Institut für Bautechnik DIBt

Produktion eingestellt, nur zur weiteren Verwendung

Feldlänge	Verwendung bis Lastklasse	zul p *) [kN/m²]
≤ 2,57 m	3	2,0

*) auf der gesamten Bodenfläche wirkend

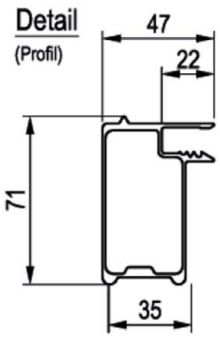

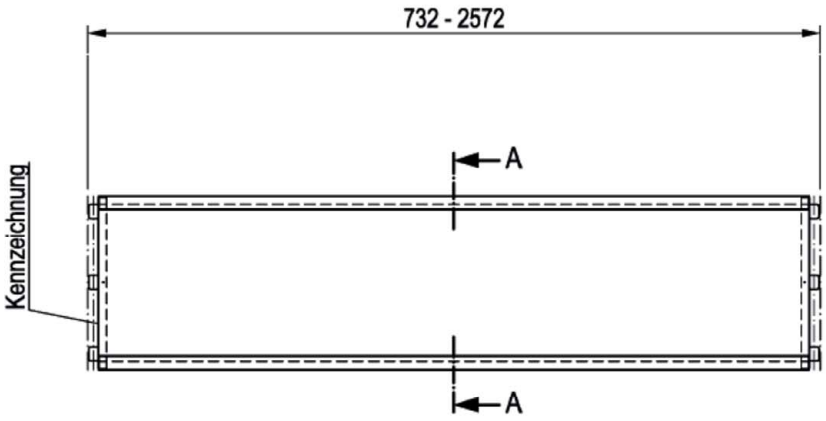

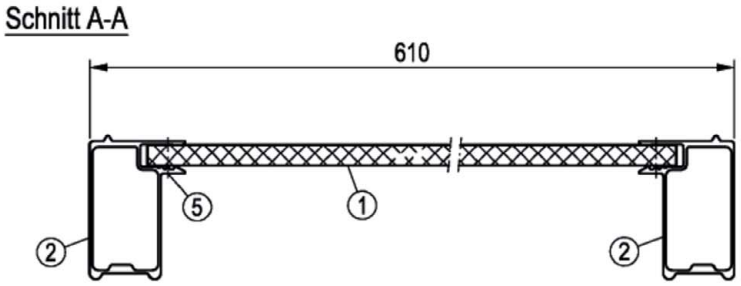

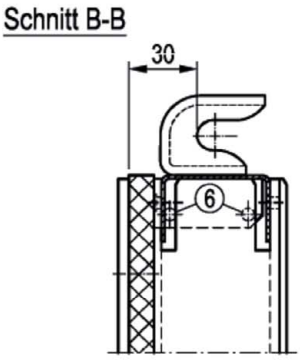

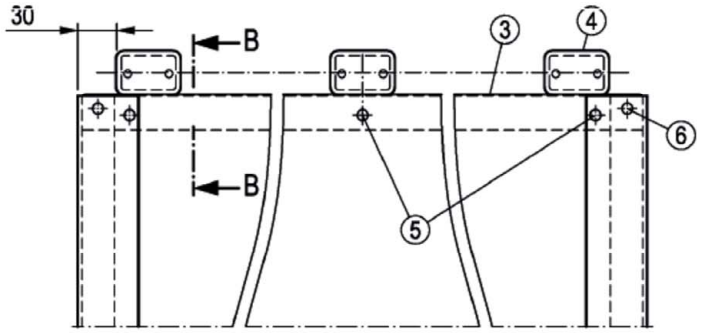

①	Sperrholz	t = 10	BFU 100 G	DIN 68 705 T.3 (bis 97 - BFU 100)
②	Holm		Aluminium	
③	Kappe		Stahl	
④	Kralle		Stahl	
⑤	Blindniet		Aluminium	
⑥	Blindniet		Edelstahl	

Bauteil gemäß Zulassung Z-8.1-16.2

Abm. [m]	Gew. [kg]
1,57	11,8
2,07	14,5
2,57	17,9

PERALTA Donnergerüst 70S

U-Stapel-Kombiboden 0,73 - 2,57 x 0,61 m

Anlage A,
Seite 188

Deutsches Institut für Bautechnik DIBt

Produktion eingestellt, nur zur weiteren Verwendung

Feldlänge	Verwendung bis Lastklasse	zul p *) [kN/m²]
3,07 m	3	2,0

*) auf der gesamten Bodenfläche wirkend

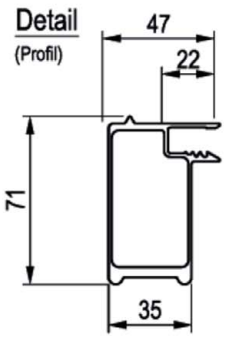

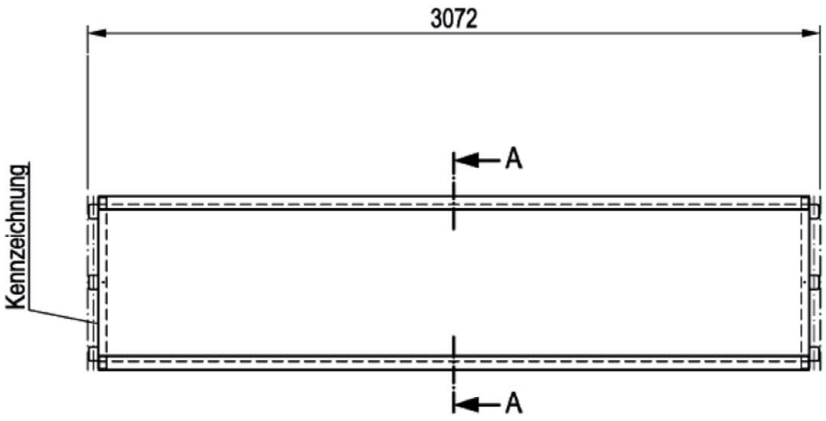

Schnitt A-A

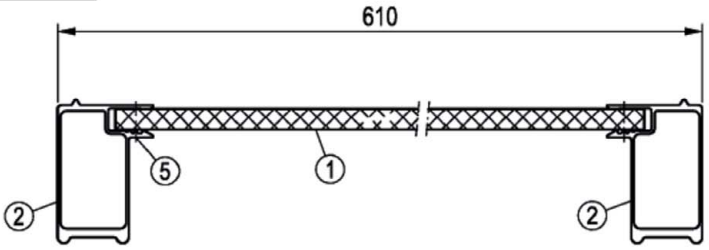

Schnitt B-B

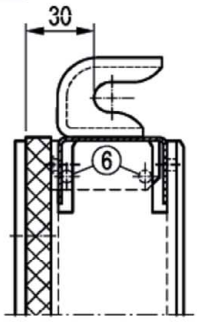

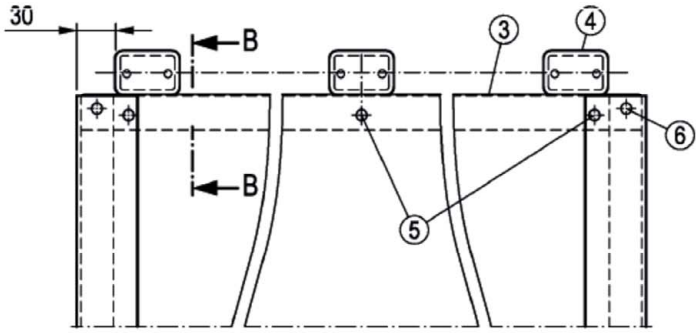

①	Sperrholz	t = 10	BFU 100 G	DIN 68 705 T.3 (bis 97 - BFU 100)
②	Holm		Aluminium	
③	Kappe		Stahl	
④	Kralle		Stahl	
⑤	Blindniet		Aluminium	
⑥	Blindniet		Edelstahl	

Bauteil gemäß Zulassung Z-8.1-16.2

Gew. [kg]
22,0

PERALTA Donnergerüst 70S

U-Stapel-Kombiboden 3,07 x 0,61 m

Anlage A,
Seite 189

Deutsches Institut für Bautechnik DIBt

Produktion eingestellt, nur zur weiteren Verwendung

Feldlänge	Verwendung bis Lastklasse	zul p *) [kN/m²]	Feldlänge	Verwendung bis Lastklasse	zul p *) [kN/m²]
≤ 1,57 m	6	10,0	2,57 m	4	5,0
2,07 m	5	7,5	3,07 m	3	2,0

*) auf der gesamten Bodenfläche wirkend

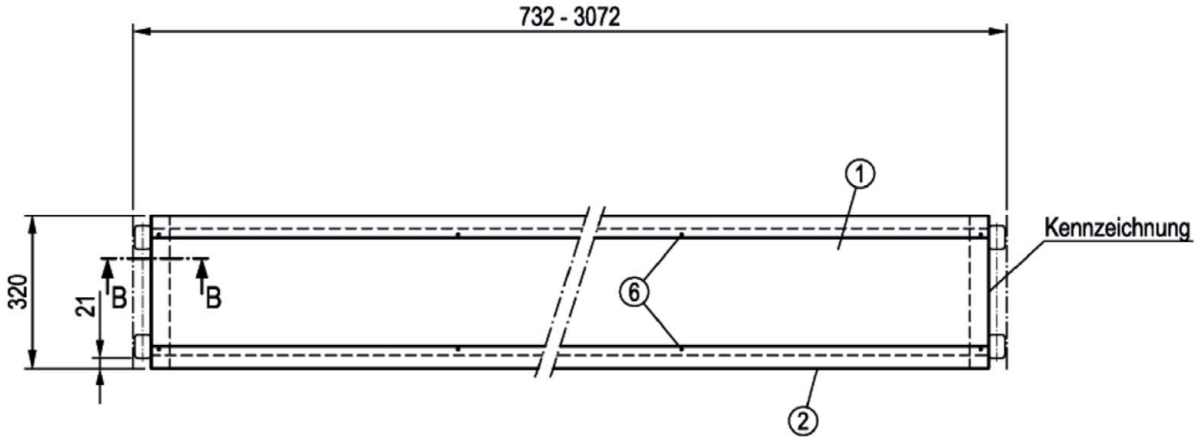

Schnitt B-B

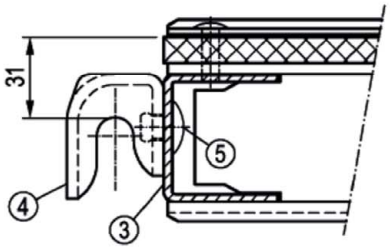

①	Sperrholz	t = 9	BFU 100 G DIN 68 705 T.3	(bis 97 - BFU 100)
②	Holm		Aluminium	
③	Kappe		Aluminium	
④	Kralle		Stahl	
⑤	Flachrundniet		Stahl	
⑥	Blindniet		Aluminium	

Abm. [m]	Gew. [kg]
1,57	8,5
2,07	10,0
2,57	13,2
3,07	14,5

Bauteil gemäß Zulassung Z-8.1-16.2

PERALTA Donnergerüst 70S

U-Stapel-Kombiboden 0,73 - 3,07 x 0,32 m

Anlage A,
Seite 190

Produktion eingestellt, nur zur weiteren Verwendung

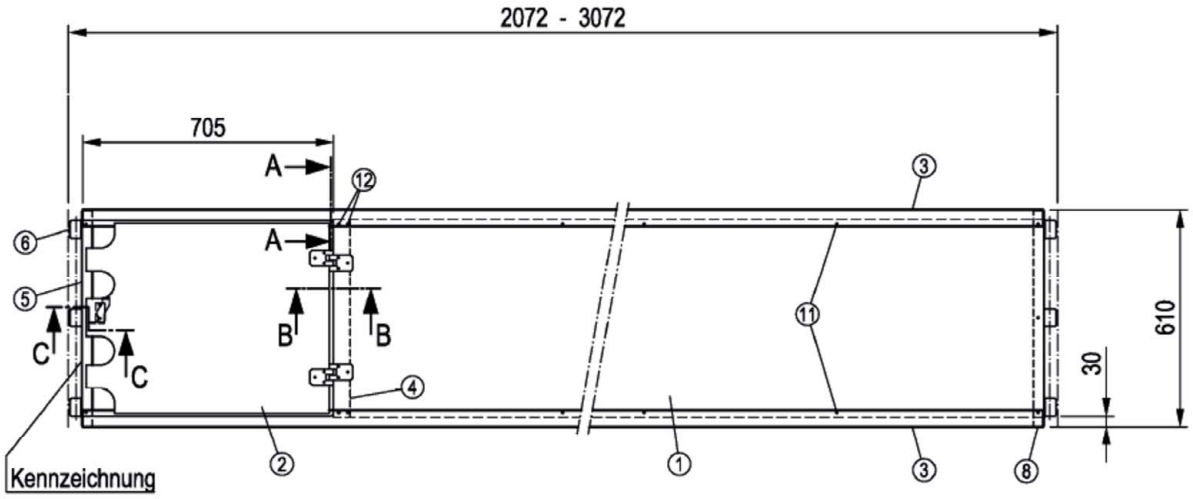

Schnitt A-A

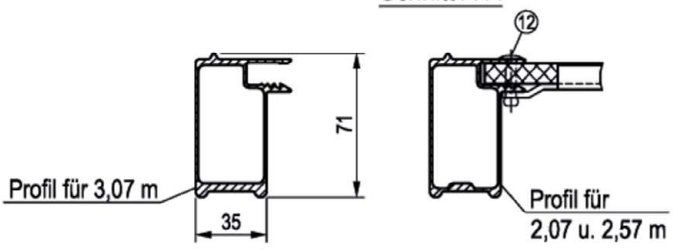

Schnitt B-B

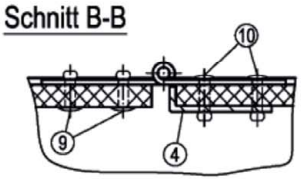

Schnitt C-C

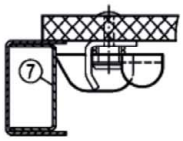

Feldlänge	Verwendung bis Lastklasse	zul p *) [kN/m²]
≤ 3,07 m	3	2,0

*) auf der gesamten Bodenfläche wirkend

①	Sperrholz	t = 10	BFU 100 G DIN 68 705 T.3	(bis 97 - BFU 100)
②	Deckel	t = 12	BFU 100 G DIN 68 705 T.3	(bis 97 - BFU 100)
③	Holm		Aluminium	
④	Verstärkung		Aluminium	
⑤	Kappe		Stahl	
⑥	Kralle		Stahl	
⑦	Verstärkung		Stahl	
⑧	Blindniet		Edelstahl	
⑨	Blindniet		Aluminium	
⑩	Blindniet		Aluminium	
⑪	Blindniet		Aluminium	
⑫	Blindniet		Aluminium	

Abm. [m]	Gew. [kg]
2,07	15,8
2,57	18,8
3,07	22,7

Bauteil gemäß Zulassung Z-8.1-16.2

PERALTA Donnergerüst 70S

U-DST-Stapel-Kombiboden 2,07 - 3,07 x 0,61 m

Anlage A,
Seite 191

Deutsches Institut für Bautechnik
DIBt

Produktion eingestellt, nur zur weiteren Verwendung

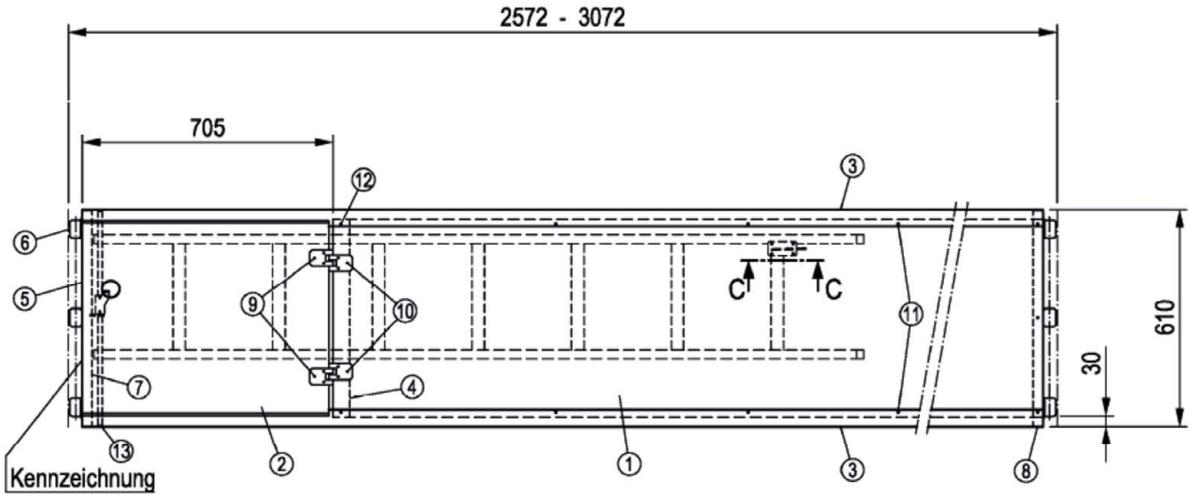

Leiter nach EN 131

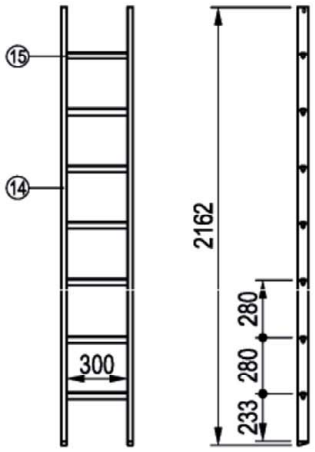

Feldlänge	Verwendung bis Lastklasse	zul p *) [kN/m²]
≤ 3,07 m	3	2,0

*) auf der gesamten Bodenfläche wirkend

①	Sperrholz	t = 10	BFU 100 G	DIN 68 705 T.3 (bis 97 - BFU 100)
②	Deckel	t = 12	BFU 100 G	DIN 68 705 T.3 (bis 97 - BFU 100)
③	Holm		Aluminium	
④	Verstärkung		Aluminium	
⑤	Kappe		Stahl	
⑥	Kralle		Stahl	
⑦	Verstärkung		Stahl	
⑧	Blindniet		Edelstahl	
⑨	Blindniet		Aluminium	
⑩	Blindniet		Aluminium	
⑪	Blindniet		Aluminium	
⑫	Blindniet		Aluminium	
⑬	Achse		Stahl	
⑭	Leiternholm		Aluminium	
⑮	Leitersprosse		Aluminium	

Abm. [m]	Gew. [kg]
2,57	25,9
3,07	29,0

Bauteil gemäß Zulassung Z-8.1-16.2

PERALTA Donnergerüst 70S

U-DST-Stapel-Kombiboden 2,57 - 3,07 x 0,61 m, mit Leiter

Anlage A,
Seite 192

Deutsches Institut für Bautechnik DIBt

Produktion eingestellt, nur zur weiteren Verwendung

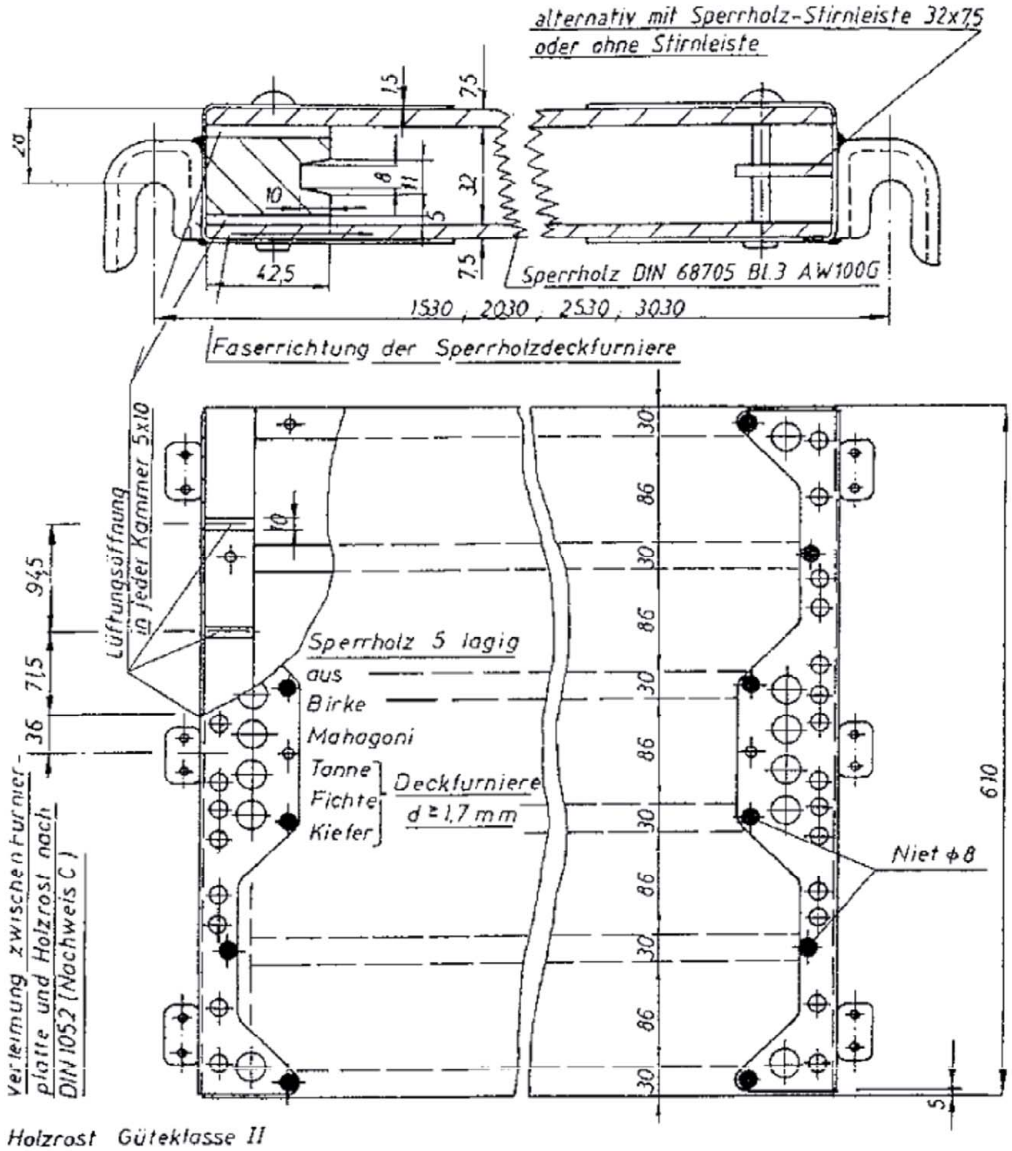

Holzrost Güteklasse II
Sperrholz DIN 68705 Bl. 3 AW 100G
Krallenkappe St 37-2
Niet ϕ 8 QSt 36-2

Kennzeichnung
Jahreszahl mit dauerhaftem Stempelaufdruck auf der Tafelunterseite

Verwendung nur für Gerüste der Gruppe 3

Bauteil gemäß Zulassung Z-8.1-16.2

PERALTA Donnergerüst 70S

U-Rahmentafel Sperrholz verleimt 1,5 - 3,0 m (610 mm breit)

Anlage A,
Seite 193

Produktion eingestellt, nur zur weiteren Verwendung

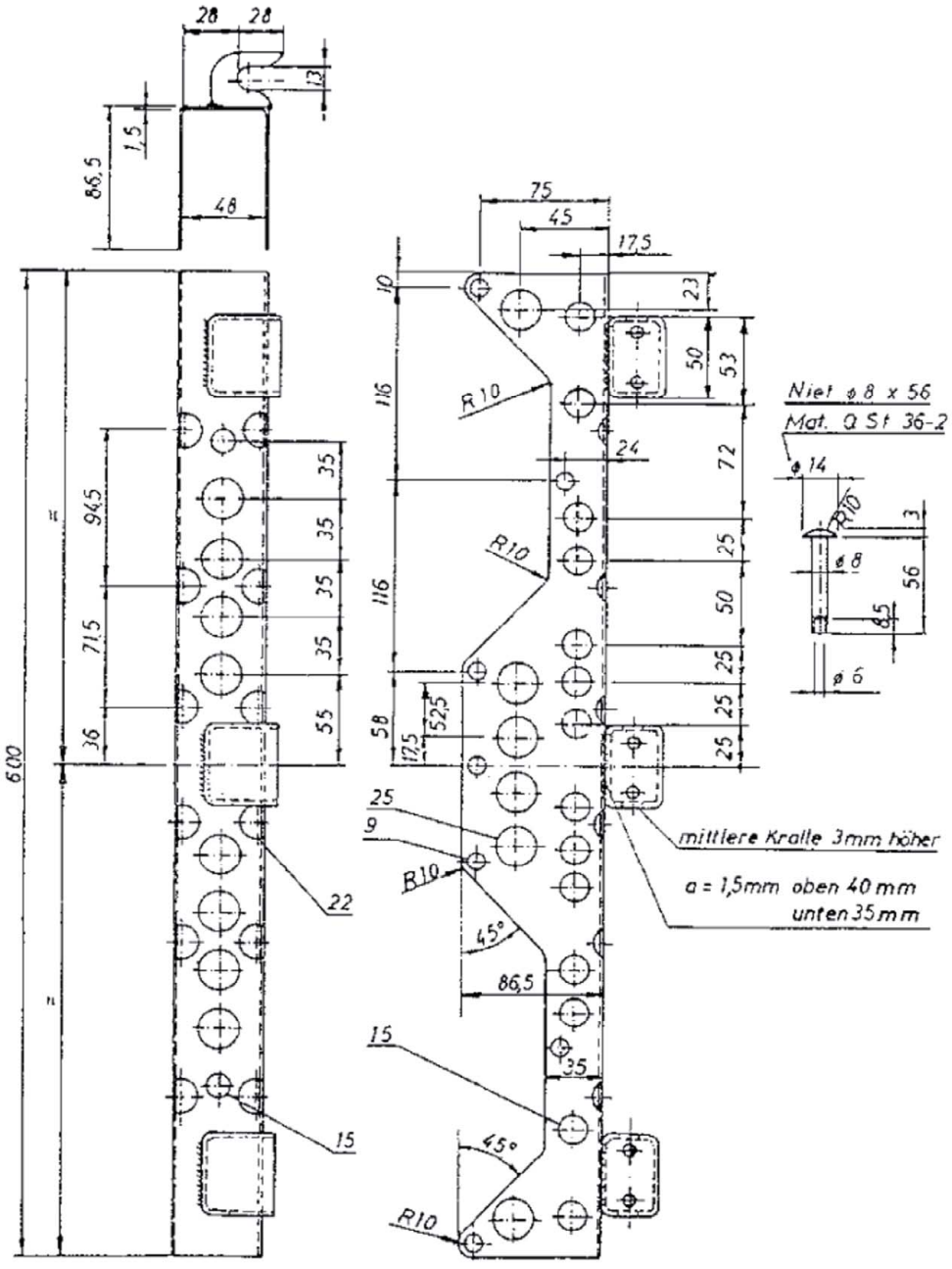

Kappe STW 22 } nach DIN1614 T.1 - $\beta_z \geq 360\ N/mm^2$
Kralle STW 24 } $\beta_s \geq 235\ N/mm^2$, oder St37-2

Bauteil gemäß Zulassung Z-8.1-16.2

PERALTA Donnergerüst 70S

Krallenkappe für U-Rahmentafel Sperrholz verleimt

Anlage A,
Seite 194

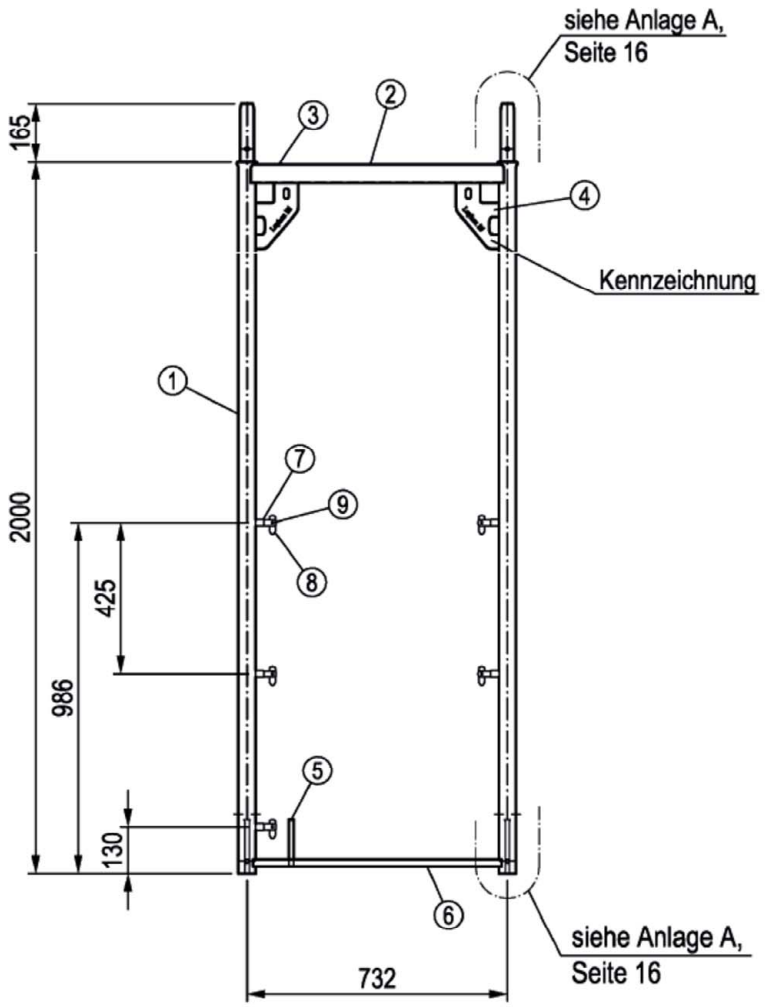

①	Rohr	Ø 48,3 x 2,7 (3,2)	EN 10219-1 - S235JRH	$R_{eH} \geq 320$ N/mm²
②	U-Profil	49 x 53 x 2,5	EN 10025-2 - S235JR	(siehe Anlage A, Seite 17, 18)
③	Bolzen		Stahl	
④	Knotenblech LW		Stahl	
⑤	Bordbrettbolzen		Stahl	
⑥	Rechteckrohr	40 x 20 x 2	Stahl	
⑦	Kippstiftbolzen	Ø 18	Stahl	
⑧	Kippstiftklappe		Stahl	
⑨	Alu-Blindniet		ISO 15978 - AlA/St	

Gew. [kg]: 20,0

Detaillierte Informationen sind beim DIBt hinterlegt Bauteil gemäß Zulassung Z-8.1-16.2

PERALTA Donnergerüst 70S

EXP-Stahl-Stellrahmen LW 2,00 x 0,73 m

Anlage A, Seite 195

Detail

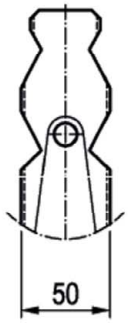

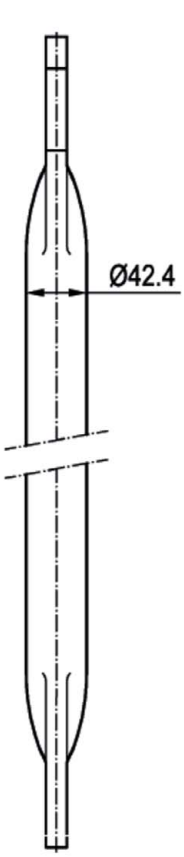

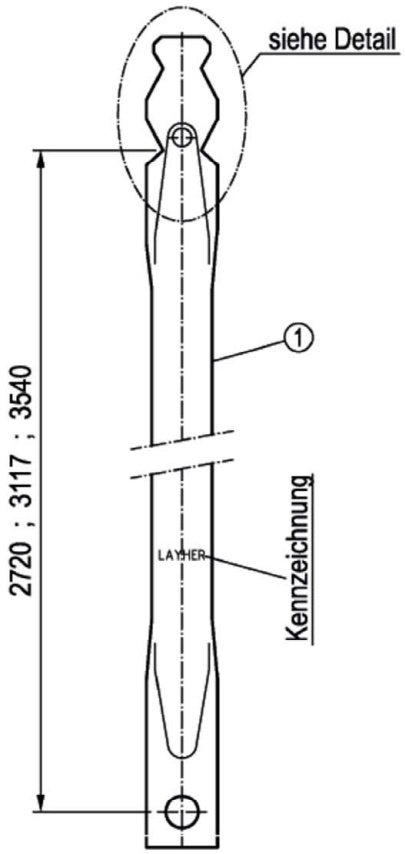

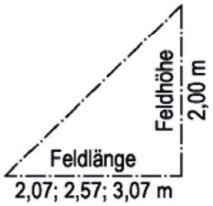

Abm. [m]	Gew. [kg]
2,07	6,1
2,57	6,9
3,07	7,9

① Rohr Ø 42,4 Stahl

Bauteil gemäß Zulassung Z-8.1-16.2

PERALTA Donnergerüst 70S

EXP-Diagonale 2,80 ; 3,20 ; 3,60 m

Anlage A,
Seite 196

Deutsches Institut für Bautechnik DIBt

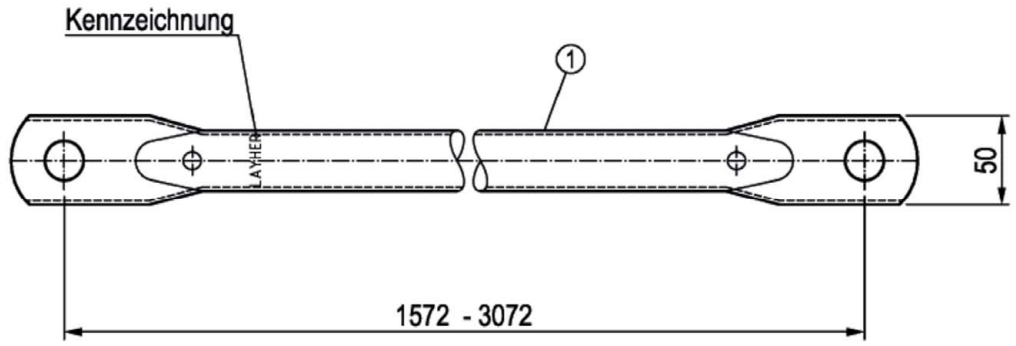

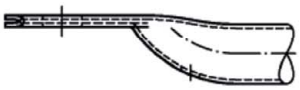

Abm. [m]	Gew. [kg]
1,57	3,5
2,07	4,5
2,57	5,5
3,07	6,6

① Rohr Ø 33,7 x 2,25 EN 10219-1 - S235JRH

Bauteil gemäß Zulassung Z-8.1-16.2

PERALTA Donnergerüst 70S

EXP-Geländer 1,57 - 3,07 m

Anlage A,
Seite 197

Deutsches Institut für Bautechnik DIBt

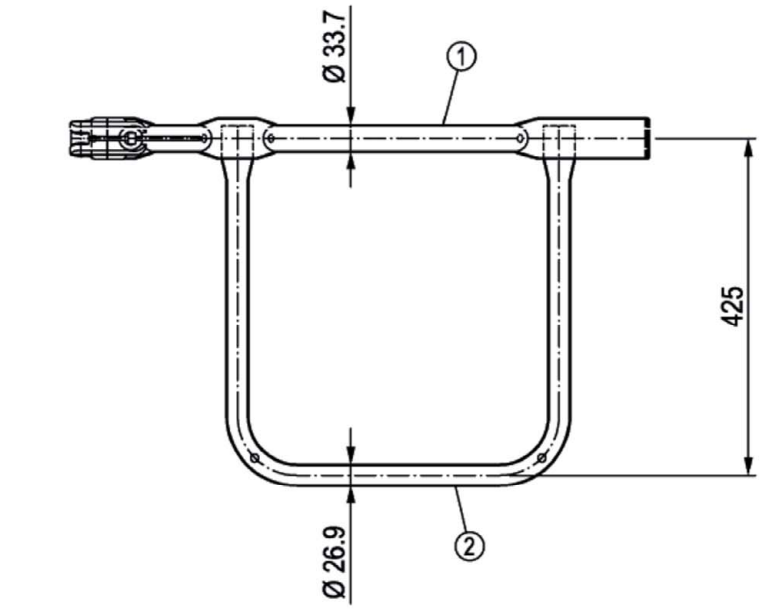

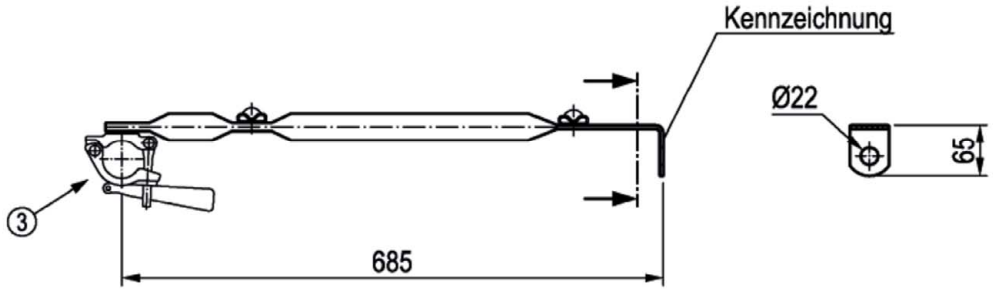

①	Rohr	Ø 33,7 x 2,25	EN 10219-1 - S235JRH
②	Rohr	Ø 26,9 x 2,5	EN 10219-1 - S235JRH
③	Halbkupplung mit Keilverschluss		gem. Zulassung Z.8.331-882
alternativ:	Halbkupplung mit Schraubverschluss		

Bauteil gemäß Zulassung Z-8.1-16.2

Gew. [kg]
4,4

PERALTA Donnergerüst 70S

EXP-Doppelstirngeländer 0,73 m

Anlage A, Seite 198

Zur Sicherung der obersten Gerüstböden gegen Abheben, die Geländerstütze mit zwei Fallstecker sichern!

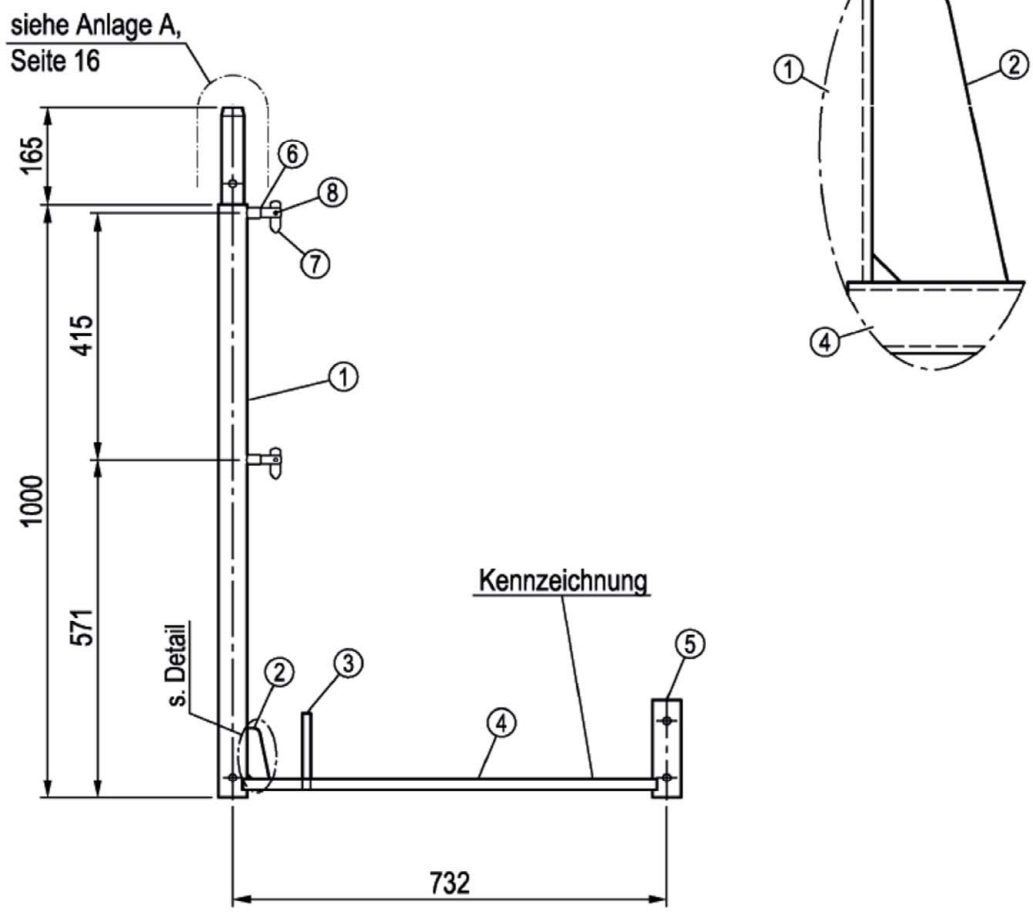

①	Rohr	Ø 48,3 x 3,2 (2,7)	EN 10219-1 - S235JRH $R_{eH} \geq 320$ N/mm²
②	Knotenblech		Stahl
③	Bordbrettbolzen		Stahl
④	Rechteckrohr	40 x 20 x 2	Stahl
⑤	Rohr	Ø 48,3 x 3,2	EN 10219-1 - S235JRH $R_{eH} \geq 320$ N/mm²
⑥	Kippstiftbolzen	Ø 18	Stahl
⑦	Kippstiftklappe		Stahl
⑧	Alu-Blindniet		ISO 15978 - AlA/St

Gew. [kg]: 7,1

Bauteil gemäß Zulassung Z-8.1-16.2

PERALTA Donnergerüst 70S

EXP-Geländerstütze 0,73 m

Anlage A, Seite 199

Zur Sicherung der obersten Gerüstböden gegen Abheben, die Geländerstütze mit einem Fallstecker sichern!

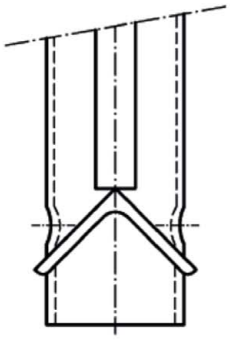

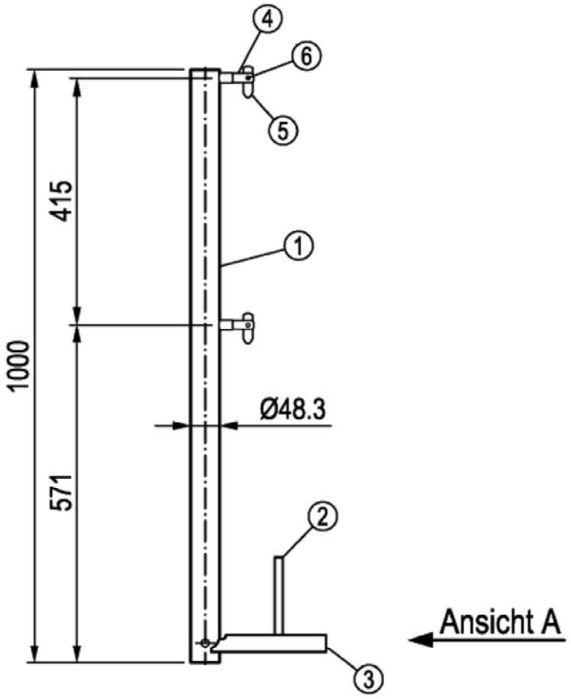

①	Rohr	Ø 48,3 x 2,7 (3,2)	EN 10219-1 - S235JRH $R_{eH} \geq 320$ N/mm²
②	Bordbrettbolzen		Stahl
③	Winkel		Stahl
④	Kippstiftbolzen	Ø 18	Stahl
⑤	Kippstiftklappe		Stahl
⑥	Blindniet		ISO 15978 - AlA/St

Gew. [kg]: 5,0

Bauteil gemäß Zulassung Z-8.1-16.2

PERALTA Donnergerüst 70S

EXP-Geländerstütze einfach

Anlage A, Seite 200

Deutsches Institut für Bautechnik DIBt

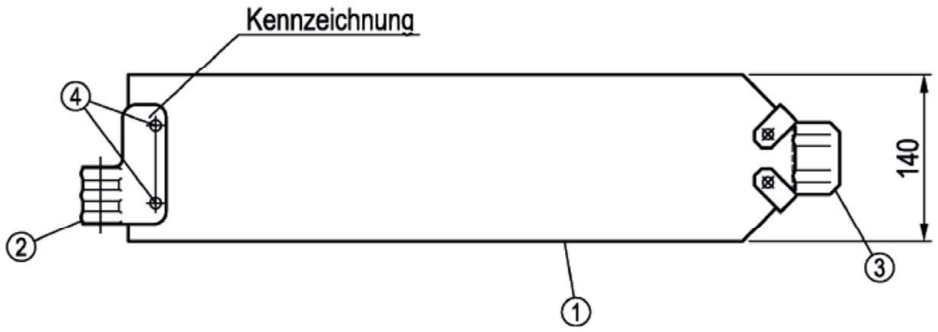

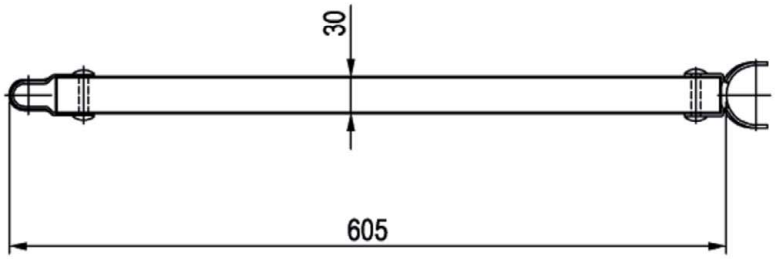

①	Holz-Brett	140 x 30	DIN 4074 - S10 bzw. Festigkeitsklasse C24
②	Bordbrettbeschlag	t = 2	EN 10346 - S250
③	Stirnbordbrettbeschlag	t = 2,5	EN 10025-2 - S235JR
④	Flachrundniet	Ø 8 x 40	EN 10263-2

Gew. [kg]
1,5

Bauteil gemäß Zulassung Z-8.1-16.2

PERALTA Donnergerüst 70S

EXP-Stirnbordbrett 0,73 m

Anlage A,
Seite 201

Deutsches Institut für Bautechnik DIBt

Produktion eingestellt, nur zur weiteren Verwendung

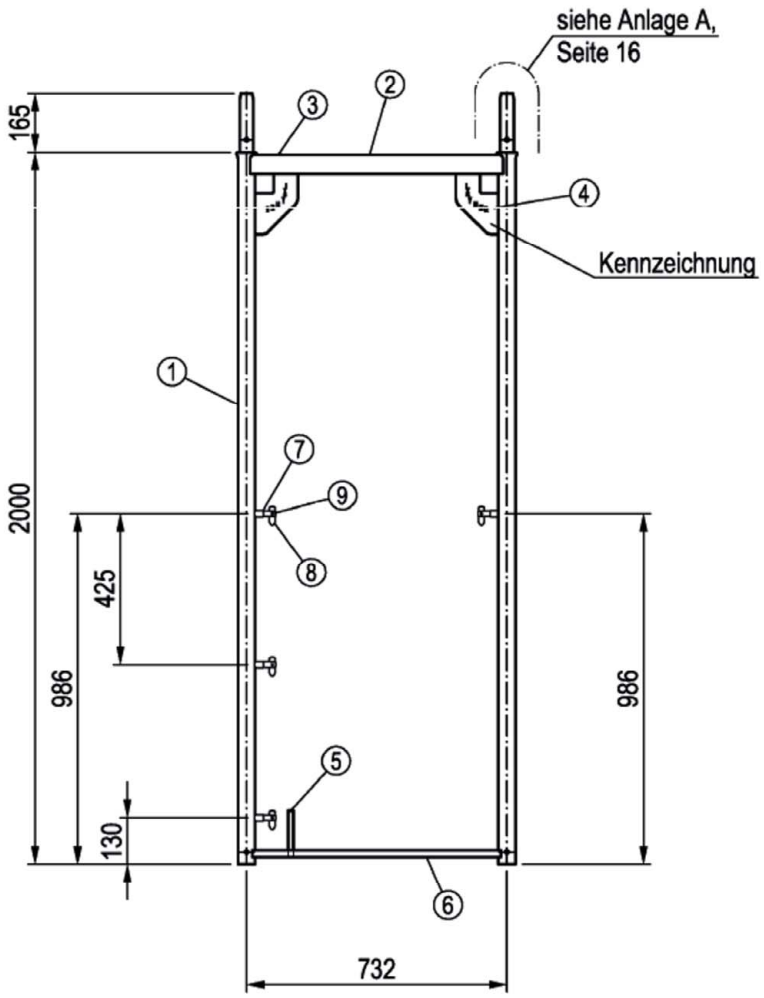

①	Rohr	Ø 48,3 x 3,2	EN 10219-1 - S235JRH	$R_{eH} \geq 320$ N/mm²
②	U-Profil	49 x 53 x 2,5	EN 10025-2 - S235JR	(siehe Anlage A, Seite 18)
③	Bolzen		Stahl	
④	Knotenblech 170		Stahl	
⑤	Bordbrettbolzen		Stahl	
⑥	Rechteckrohr	40 x 20 x 2	Stahl	
⑦	Kippstiftbolzen	Ø 18	Stahl	
⑧	Kippstiftklappe		Stahl	
⑨	Alu-Blindniet		ISO 15978 - AlA/St	

Gew. [kg]
20,0

Bauteil gemäß Zulassung Z-8.1-16.2

PERALTA Donnergerüst 70S

EXP-Stahl-Stellrahmen 2,00 x 0,73 m (alte Ausführung)

Anlage A, Seite 202

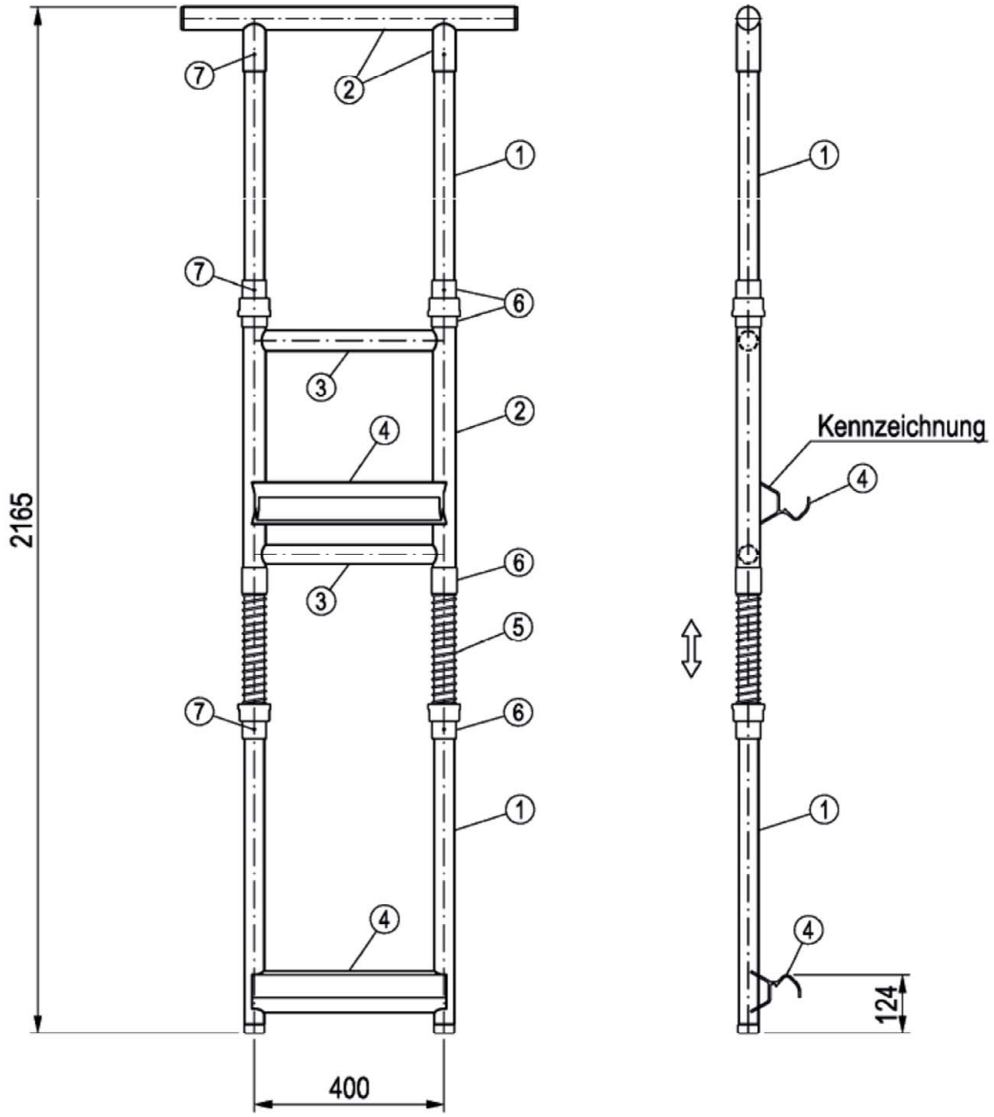

①	Nut-Profil	Ø 42,3	Aluminium
②	Rohr	Ø 48,3	Aluminium
③	Sprosse	Ø 42,3	Aluminium
④	U-Profil		Aluminium
⑤	Druckfeder		Stahl
⑥	Anschlag-, Führungskappe		PE-Kunststoff
⑦	Blindniet		ISO 15983 - A2/A2

Gew. [kg]: 9,8

Detaillierte Informationen sind beim DIBt hinterlegt — Bauteil gemäß Zulassung Z-8.1-16.2

PERALTA Donnergerüst 70S

Alu-Stirnmontagegeländer

Anlage A, Seite 203

Bauteil ist gegen Abheben mit Bolzen zu sichern!

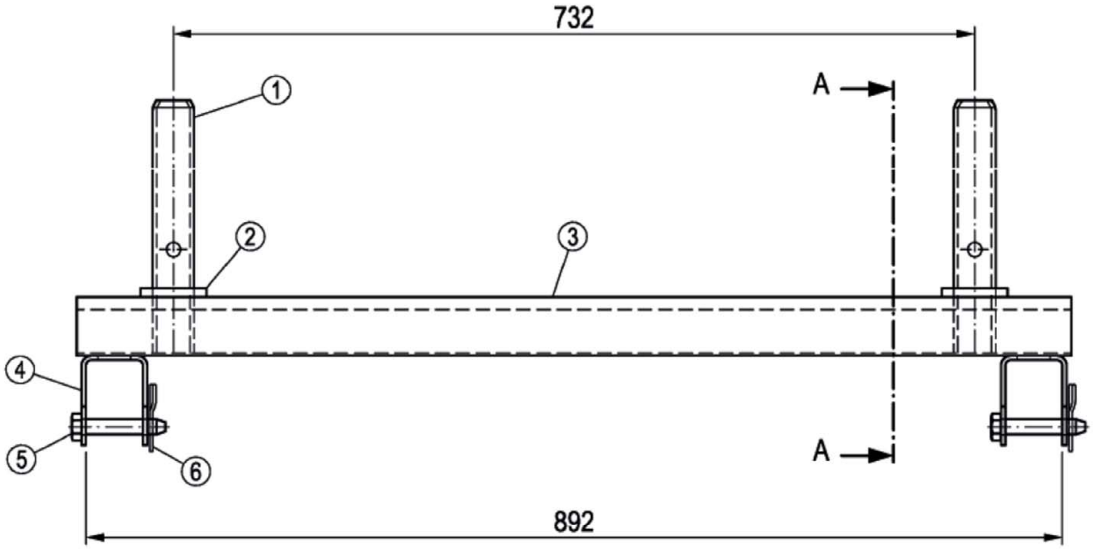

Schnitt A-A

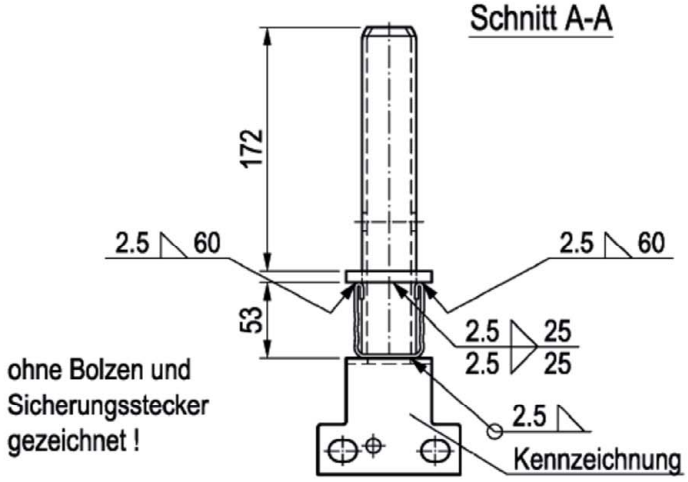

①	Rohrverbinder	Ø 38 x 3,6	EN 10219-1 - S275JOH $R_{eH} \geq 320$ N/mm²
②	St-Flach	60 x 8	EN 10025-2 - S235JR
③	U-Profil	49 x 53 x 2,5	EN 10025-2 - S235JR (siehe Anlage A, Seite 17, 18)
④	U-Bügel	t = 4	EN 10111 - DD13 $R_{eH} \geq 235$ N/mm² | $R_m \geq 340$ N/mm²
⑤	Bolzen	Ø 14 x 77	ISO 898-1 - 8.8
⑥	Sicherungsstecker	2,8	DIN 11024

Gew. [kg]: 6,5

Bauteil gemäß Zulassung Z-8.1-16.2

PERALTA Donnergerüst 70S

Stahl-Auflageriegel 0,73 für Gitterträger

Anlage A, Seite 204

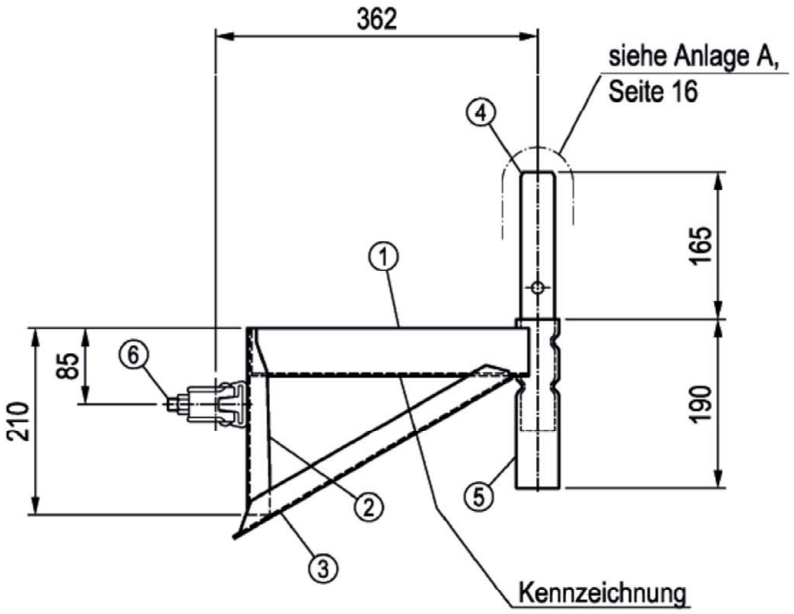

①	U-Profil	49 x 53 x 2,5	EN 10025-2 - S235JR	(siehe Anlage A, Seite 17)
②	Stütz-U	49 x 25 x 2,5	EN 10025-2 - S235JR	
③	Streb-U	54 x 27 x 2,5	EN 10025-2 - S235JR	
④	Rohrverbinder	Ø 38 x 3,6	EN 10219 - S275JOH	$R_{eH} \geq 320$ N/mm²
⑤	Rohr	Ø 48,3 x 3,2	EN 10219 - S235JRH	$R_{eH} \geq 320$ N/mm²
⑥	Halbkupplung mit Schraubverschluss		gem. Zulassung Z-8.331-882	

Gew. [kg]
4,2

Bauteil gemäß Zulassung Z-8.1-16.2

PERALTA Donnergerüst 70S

Außenkonsole 0,36 m

Anlage A, Seite 205

Bauteil mit im DIBt hinterlegten Unterlagen

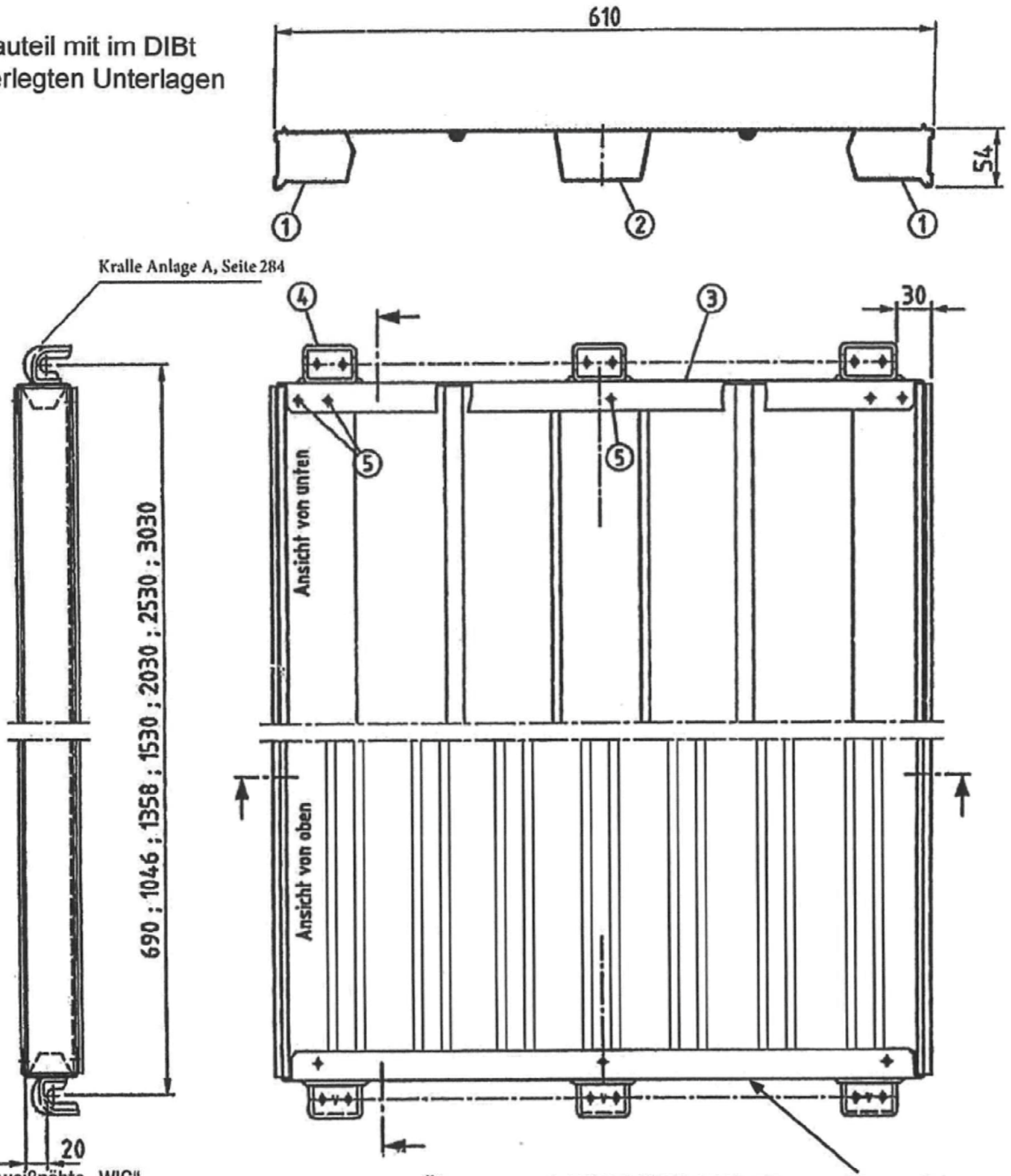

Alle Schweißnähte „WIG"
AWS. 5-10; ER 4043 ISO 18273: SAL 4043 (ALS15(A))

Überzug nach DIN EN ISO 1461-t Zn o Kennzeichnu

①	Rand - Profil	171x54	EN AW-6063-T66 EN 755-2	
②	Mittel - Profil	282x47	EN AW-6063-T66 EN 755-2	
③	Kappe	t = 1,5	EN 10025-2 – S235JR	
④	Kralle	t = 4	EN 10111 - DD13	$R_{eH} \geq 240$ N/mm² | $R_m \geq 340$ N/mm²
⑤	Blindniet	A 4,8x11,3	ISO 16585	

Schweißnähte siehe Detail X Anlage A, Seite 207

Abm. [m]	Gew. [kg]
0,73	6,6
1,09	8,8
1,57	11,7
2,07	14,8
2,57	17,9
3,07	21,0

PERALTA Donnergerüst 70 Stahl

Aluboden mit Stahlkralle

0,73 - 3,07 m x 0,61 m

Anlage A,
Seite 206

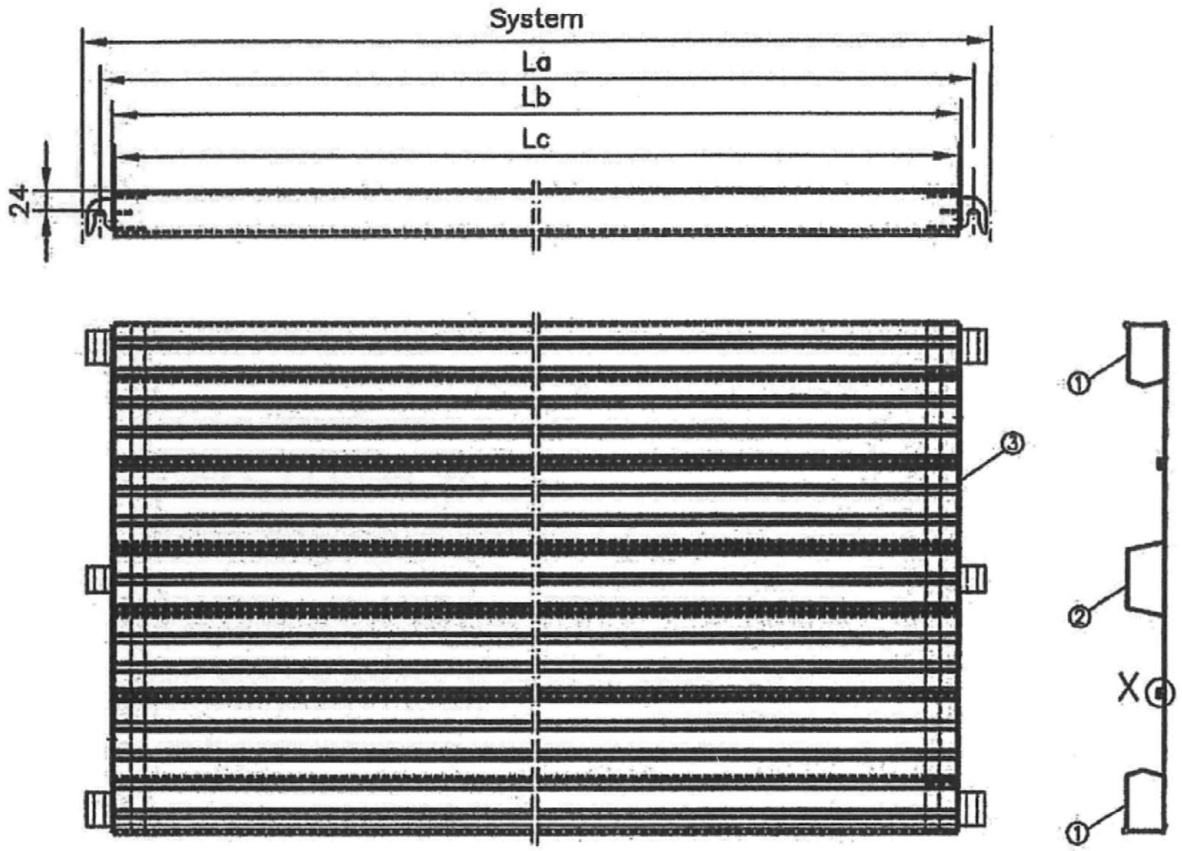

System (cm)	La (mm)	Lb (mm)	Lc (mm)	n (Stck)
73	690	660	654	1
109	1046	1016	1010	2
140	1358	1328	1322	2
157	1530	1500	1494	3
207	2030	2000	1994	3
257	2530	2500	2494	5
307	3030	3000	2994	5

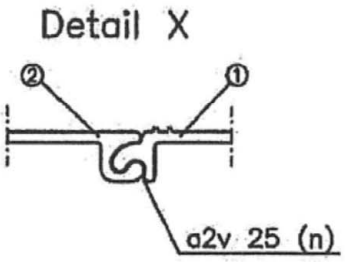

Abm. [m]	Gew. [kg]
0,73	6,6
1,09	8,8
1,57	11,7
2,07	14,8
2,57	17,9
3,07	21,0

① Außenprofil Anlage A, Seite 208
② Mittenprofil Anlage A, Seite 208
③ Kopfstück Anlage A, Seite 209

Alle Schweißnähte "WIG"

nur zur Verwendung

PERALTA Donnergerüst 70 Stahl

Anlage A, Seite 207

Alu-Boden

Deutsches Institut für Bautechnik DIBt

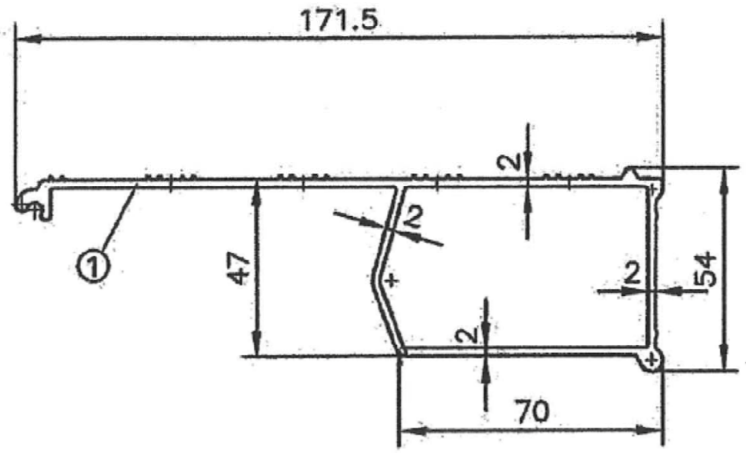

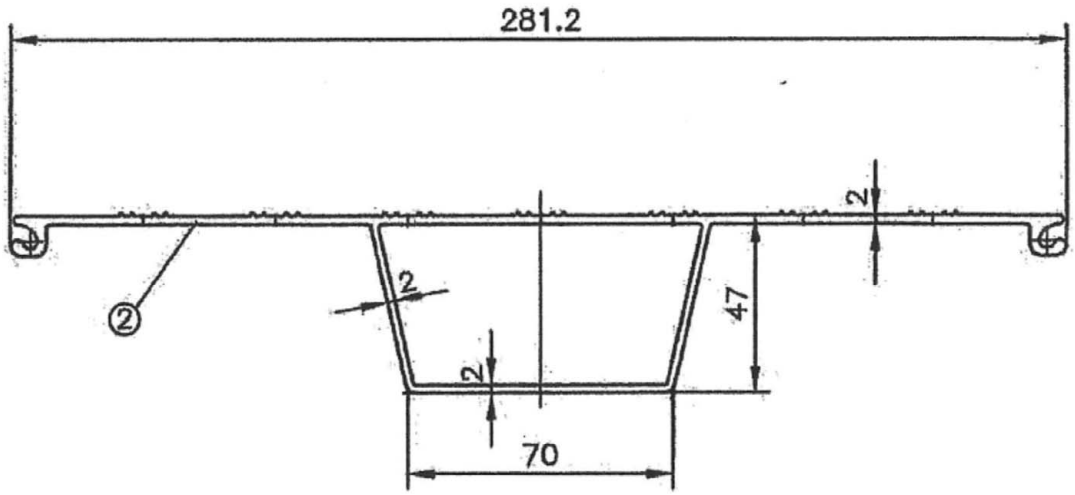

① Außenprofil EN AW–6063–T66
② Mittelprofil EN AW–6063–T66

nur zur Verwendung

PERALTA Donnergerüst 70 Stahl	Anlage A, Seite 208
Alu-Boden	
Profile	

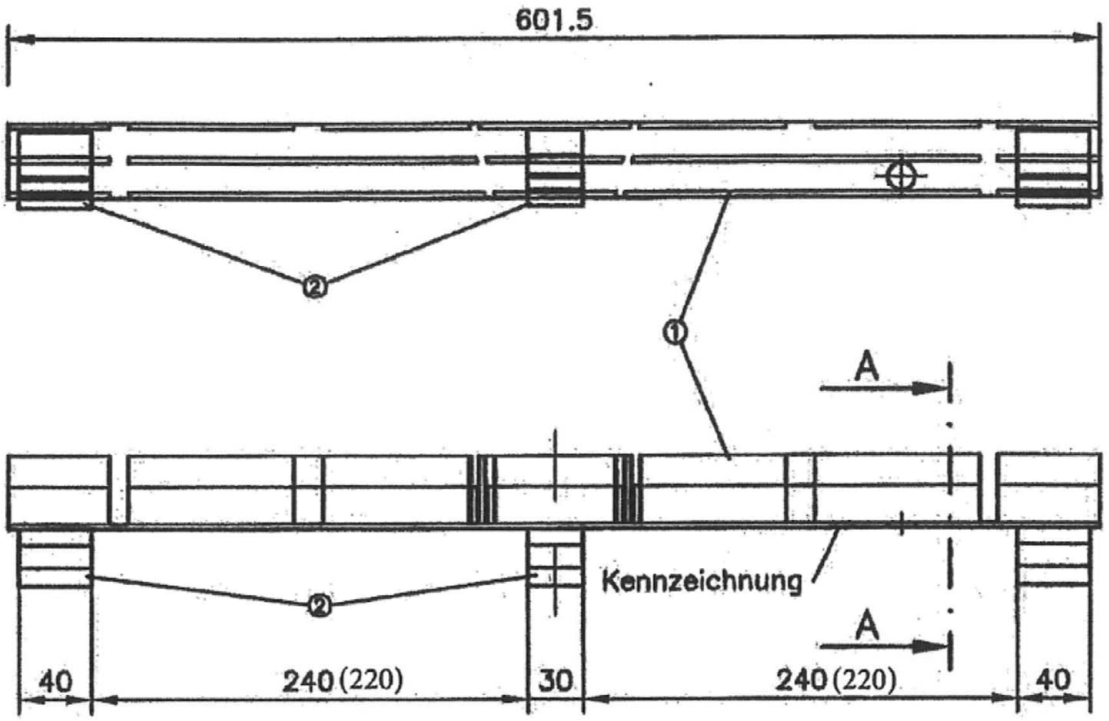

Schnitt A–A

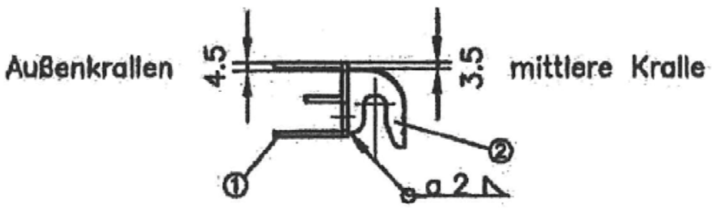

① E–Profil Anlage A, Seite 210
② Krallenprofil Anlage A, Seite 210

nur zur Verwendung

PERALTA Donnergerüst 70 Stahl	Anlage A, Seite 209
Alu-Boden **Kopfstück**	

Deutsches Institut für Bautechnik DIBt

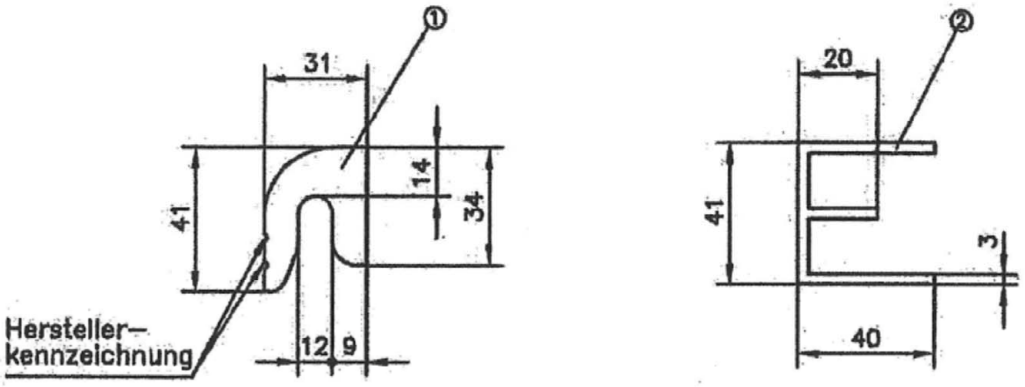

① Krallenprofil EN AW–6060–T66
② E–Profil EN AW–6060–T66

nur zur Verwendung

PERALTA Donnergerüst 70 Stahl

Anlage A, Seite 210

Alu-Boden

Profile

Deutsches Institut für Bautechnik
DIBt

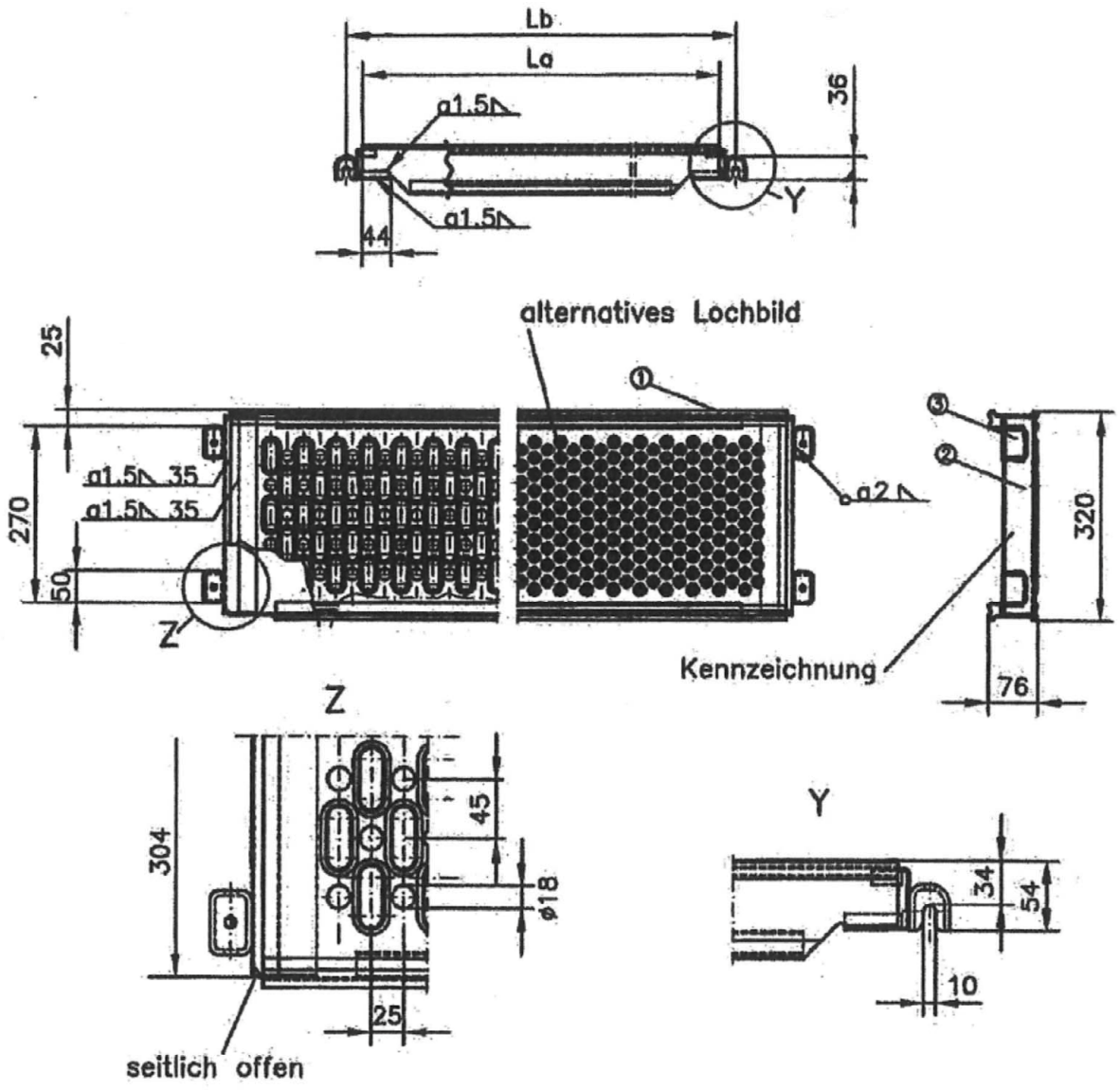

System (m)	0.73	1.09	1.57	2.07	2.57	3.07
La (mm)	640	996	1480	1980	2480	2980
Lb (mm)	690	1046	1530	2030	2530	3030

Abm. [m]	Gew. [kg]
0,73	6,6
1,09	8,8
1,57	11,7
2,07	14,8
2,57	17,9
3,07	21,0

① Belagprofil t=1.5 S235JR, $R_{eH} \geq 280 N/mm^2$; DIN EN 10025-2
② Kopfprofil t=2.0 S235JR, DIN EN 10025-2
③ Einhängekralle t=4.0 DD13 DIN EN 10111, $R_{eL} \geq 240 N/mm^2$; $R_m \geq 360 N/mm^2$

Überzug nach DIN EN ISO 1461 – t Zn o

nur zur Verwendung

PERALTA Donnergerüst 70 Stahl

Belagtafel Stahl 32
(offener Kopfbeschlag)

Anlage A, Seite 211

Gerüsthalter

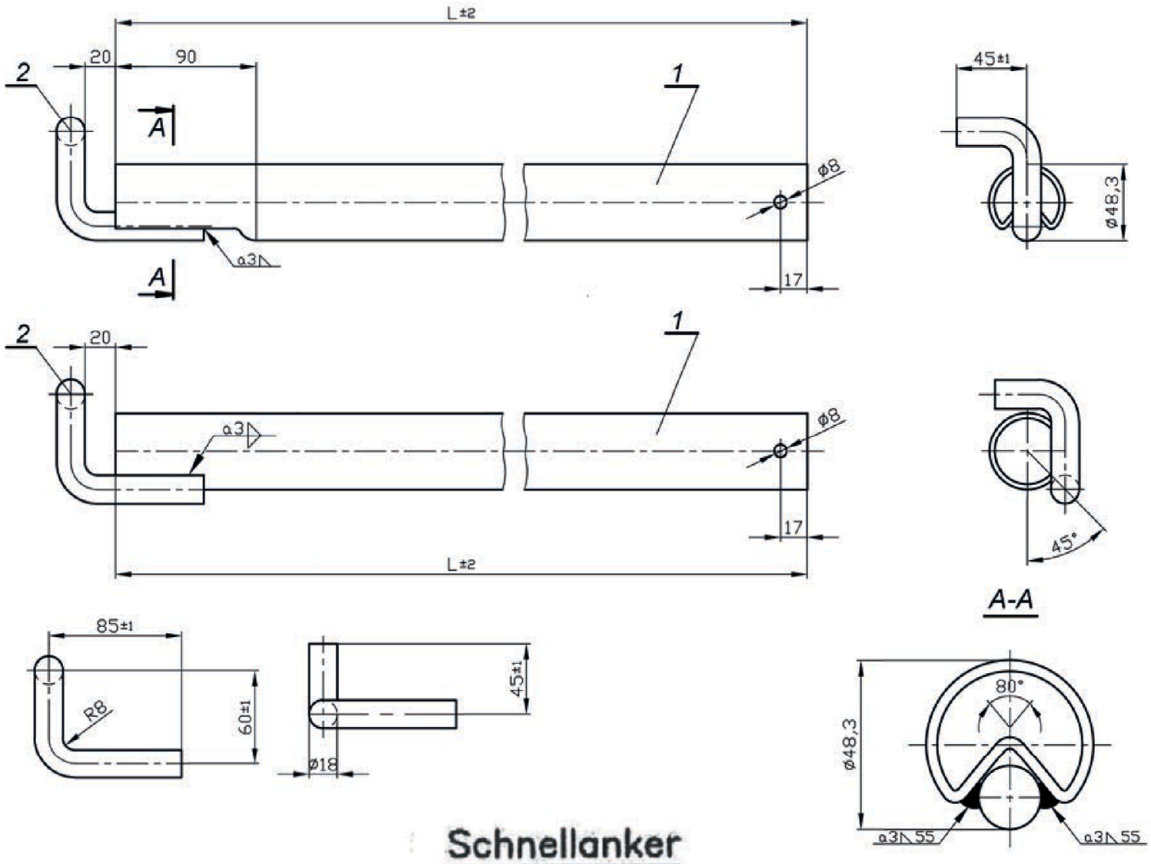

Schnellanker

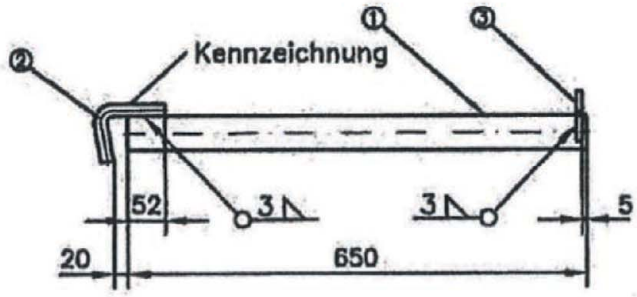

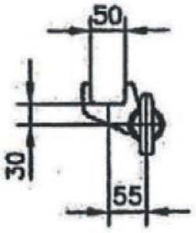

Haken alternativ gebogen wie beim Gerüsthalter

①	Rundrohr	ø48.3x3.2	S235JRH, $R_{eH} \geq 320 N/mm^2$, DIN EN 10219–1	
②	Rundprofil	ø18	S355JR, DIN EN 10025–2	
③	Halteblech	t=8.0	S235JR, DIN EN 10025–2	

Überzug nach DIN EN ISO 1461 – t Zn o

Abm. [m]	Gew. [kg]
0,38	1,6
0,69	2,8
0,95	3,7
1,45	5,7
1,75	5,8

PERALTA Donnergerüst 70 Stahl

Gerüsthalter,
Schnellanker

Anlage A, Seite 212

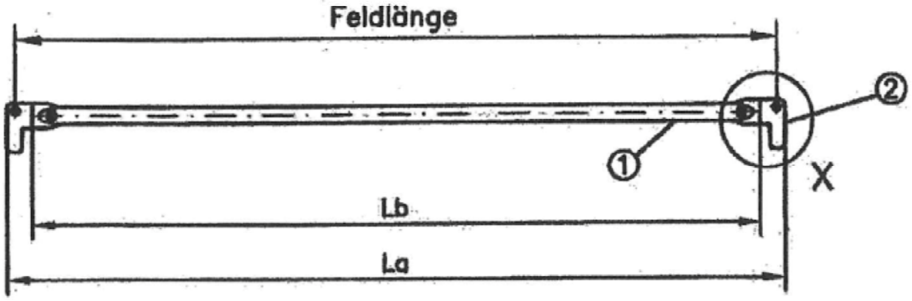

Detail X

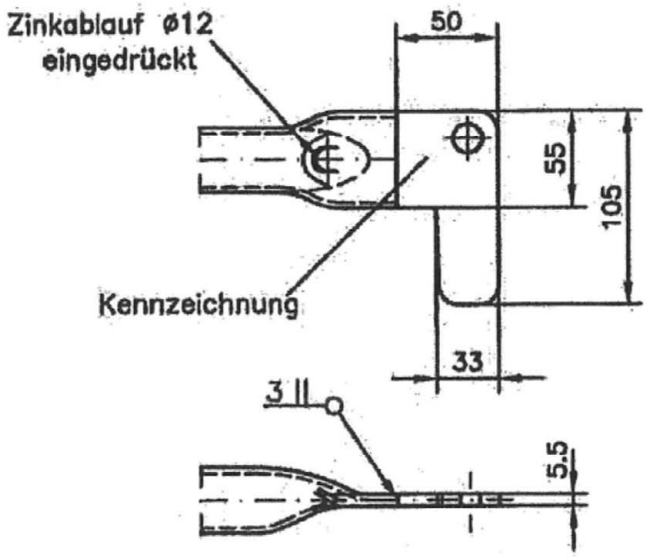

System (m)	1.09	1.57	2.07	2.57	3.07
La (mm)	1121	1605	2105	2605	3105
Lb (mm)	1021	1505	2005	2505	3005

Abm. [m]	Gew. [kg]
0,73	1,6
1,09	2,0
1,57	2,9
2,07	3,8
2,57	4,7
3,07	5,6

① Rundrohr ø38x1.8 S235JRH DIN EN 10219-1
② Einhängehaken t=5.5 S235JR DIN EN 10025-2

Überzug nach DIN EN ISO 1461 – t Zn o

PERALTA Donnergerüst 70 Stahl

Anlage A, Seite 213

Geländerholm

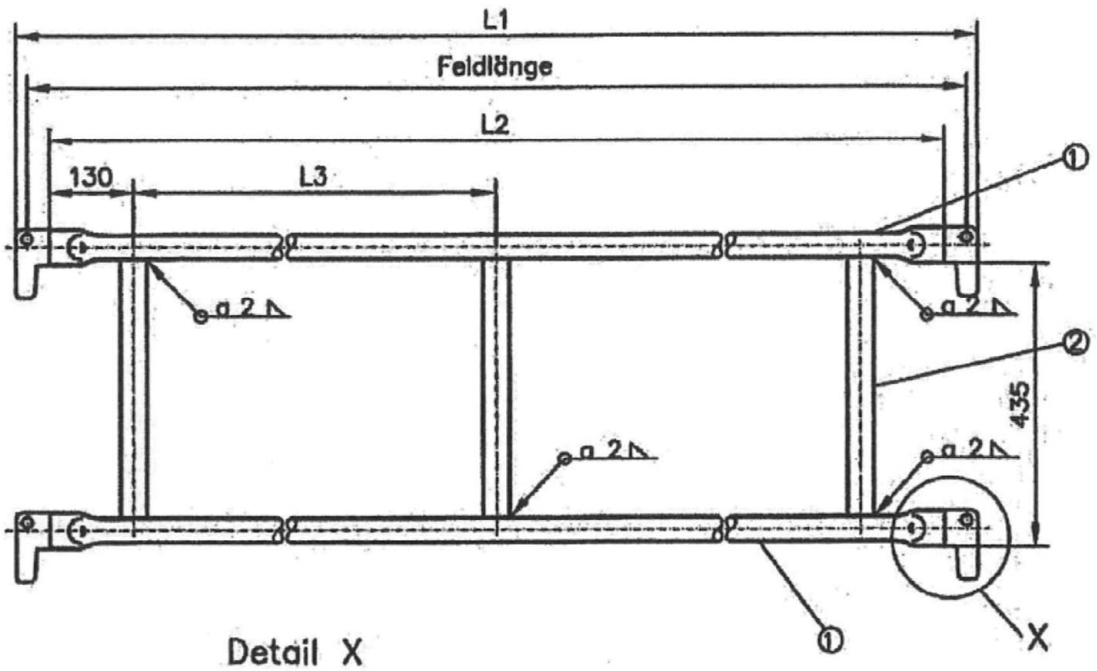

Detail X

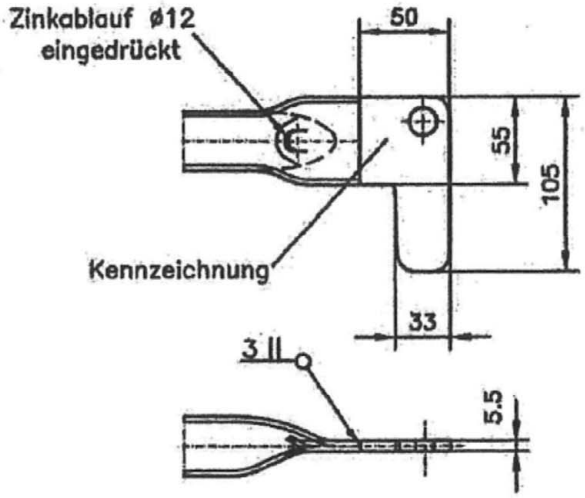

System (m)	1.57	2.07	2.57	3.07
L1 (mm)	1605	2105	2605	3105
L2 (mm)	1505	2005	2505	3005
L3 (mm)	/	/	1120	1370

① Geländerholm Anlage A, Seite 213
② Flachstahl 40x5 S235JR DIN EN 10025-2

Überzug DIN EN ISO 1461-t Zn o

Abm. [m]	Gew. [kg]
1,57	7,9
2,07	10,5
2,57	12,4
3,07	14,1

PERALTA Donnergerüst 70 Stahl

Doppelgeländer

Anlage A, Seite 214

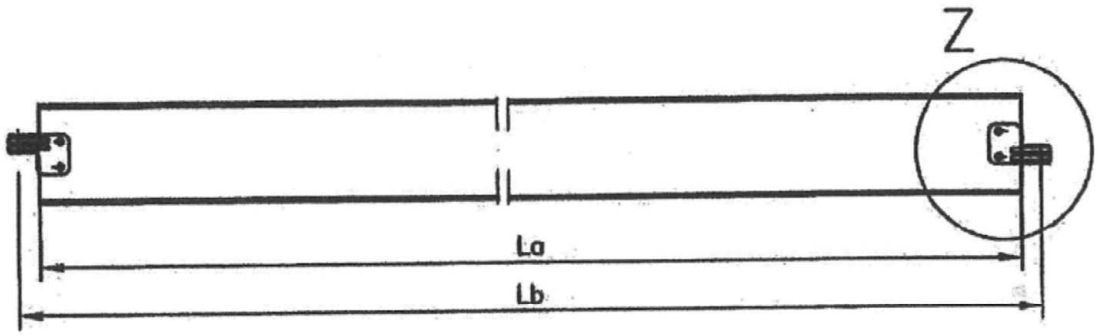

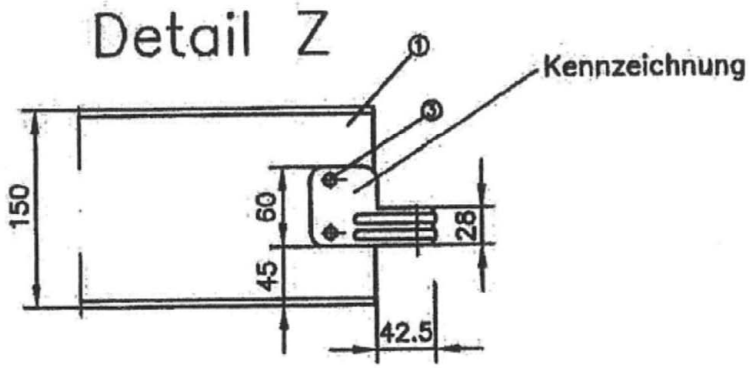



System (m)	0.73	1.09	1.57	2.07	2.57	3.07
La (mm)	670	1026	1510	2010	2510	3010
Lb (mm)	732	1088	1572	2072	2572	3072

①	Brett	30x150	DIN 4074-S10-Fi
②	Bordbrettbeschlag	t=2.5	S235JR DIN EN 10025-2
		Überzug nach DIN EN ISO 1461 – t Zn o	
③	Stahlrohrniet	A8x0.75-41	DIN 7340-St; galvanisch verzinkt

Abm. [m]	Gew. [kg]
0,73	1,6
1,09	2,4
1,57	3,1
2,07	4,7
2,57	5,6
3,07	6,8

PERALTA Donnergerüst 70 Stahl

Anlage A, Seite 215

Bordbrett

Deutsches Institut für Bautechnik
DIBt

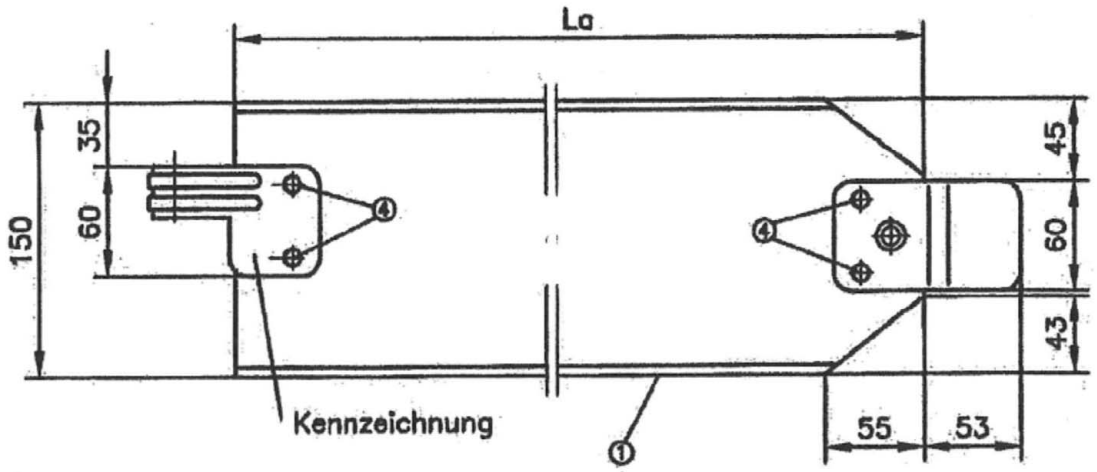

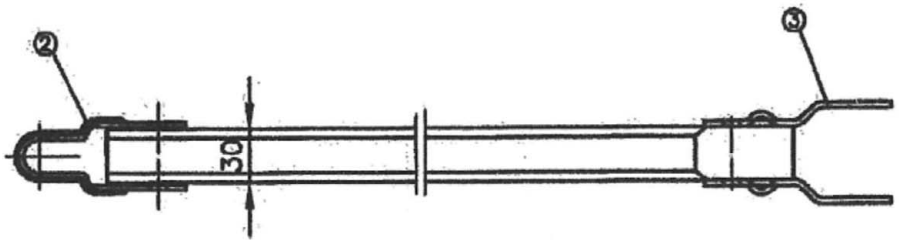

System (m)	0.36	0.73
La (mm)	210	600

① Brett	30x150	DIN 4074–S10–Fi
② Bordbrettbeschlag	t=2.5	S235JR DIN EN 10025–2
	Überzug nach DIN EN ISO 1461 – t Zn o	
③ Stirnbordbrettbeschlag	t=3.0	S235JR DIN EN 10025–2
	Überzug nach DIN EN ISO 1461 – t Zn o	
④ Stahlrohrniet	A8x0.75–41 DIN 7340; galvanisch verzinkt	

Gew. [kg]
1,8

PERALTA Donnergerüst 70 Stahl

Anlage A, Seite 216

Stirnseiten-Bordbrett

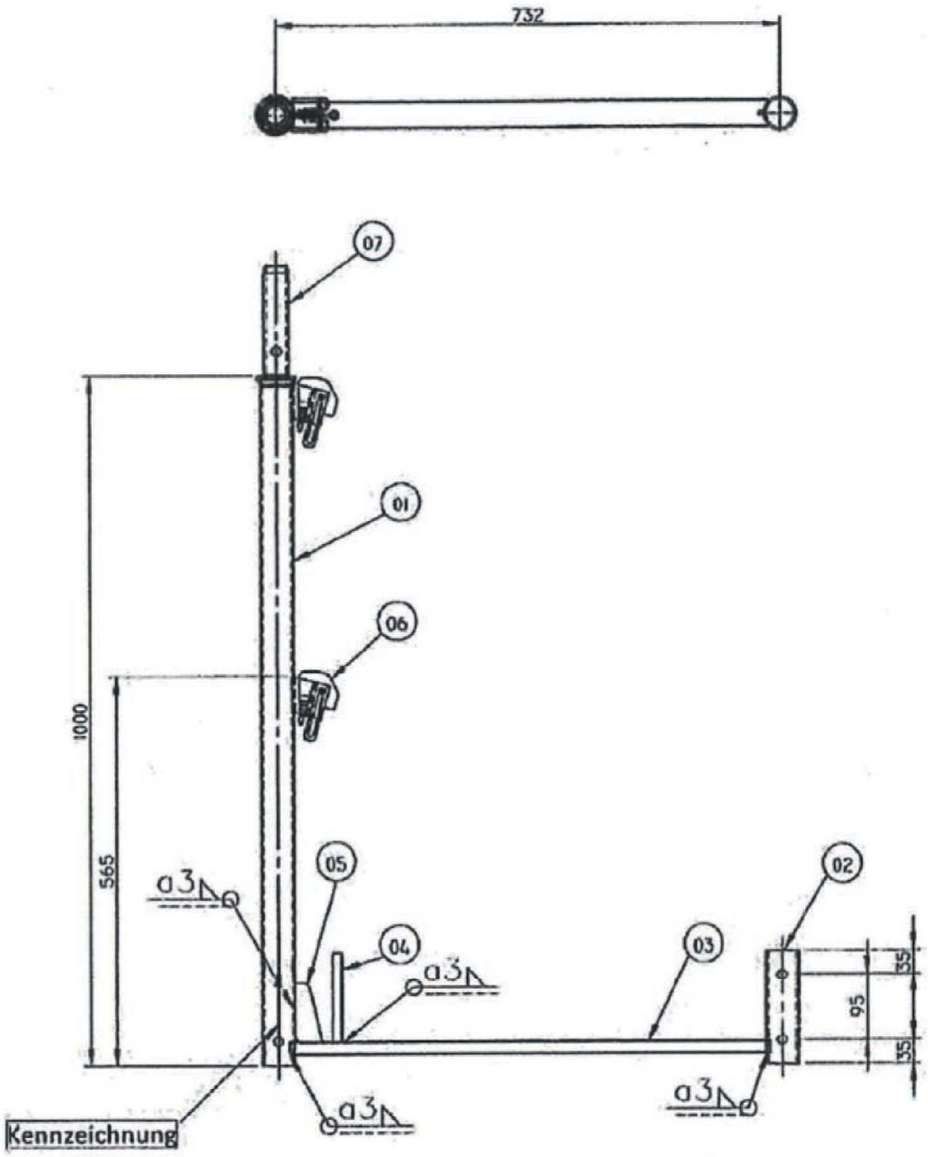

Überzug nach DIN EN ISO 1461-t Zn o

01)	Rohr	Ø48,3x2,7	S235JRH R_{eH}≥320N/mm²	EN10219-1	
02)	Rohr	Ø48,3x3,2	S235JRH R_{eH}≥320N/mm²	EN10219-1	
03)	Rechteckrohr	40x20x2	S235JRH R_{eH}≥320N/mm²	EN10219-1	
04)	Rundstab	Ø14	S235JR	EN10025-2	
05)	Blech	t=4	S235JR	EN10025-2	
06)	Geländerkästchen		siehe Anlage A, Seite 221		
07)	Rohrverbinder		siehe Anlage A, Seite 293		

Gew. [kg]
7,9

PERALTA Donnergerüst 70 Stahl

Anlage A, Seite 217

Geländerstütze
0,73m

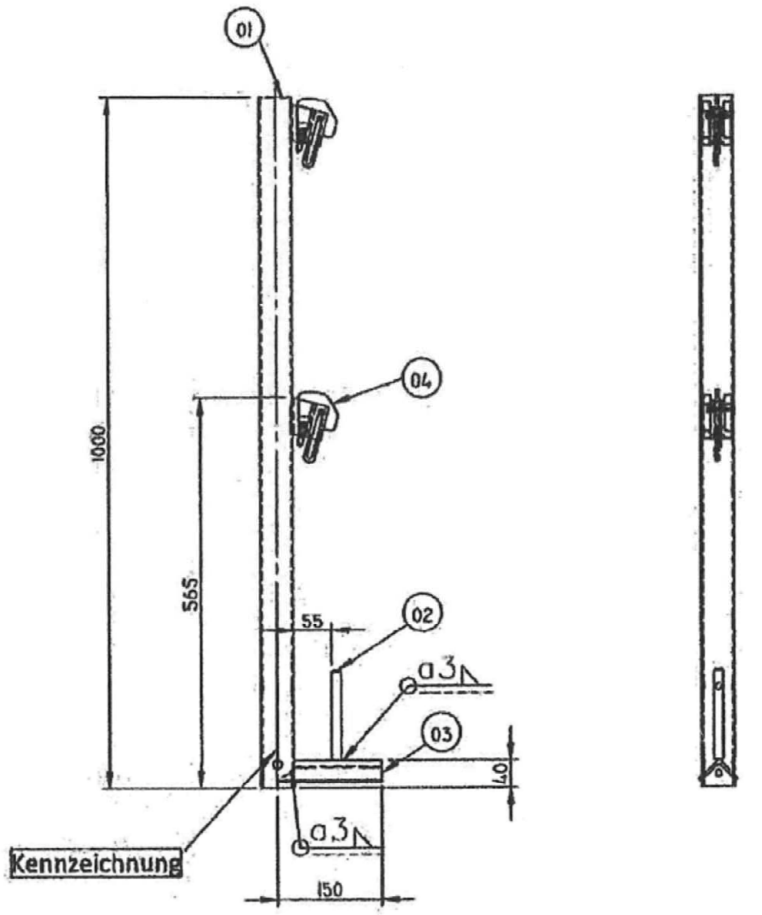

Überzug nach DIN EN ISO 1461-t Zn o

01)	Rohr	Ø48,3x2,7	S235JRH R_{eH}≥320N/mm²	EN10219-1
02)	Rundstab	Ø14	S235JR	EN10025-2
03)	Winkelprofil	40x4	S235JR	EN10025-2
04)	Geländerkästchen		siehe Anlage A, Seite 221	

Gew. [kg]
5,5

PERALTA Donnergerüst 70 Stahl

Anlage A, Seite 218

Geländerstütze
einfach

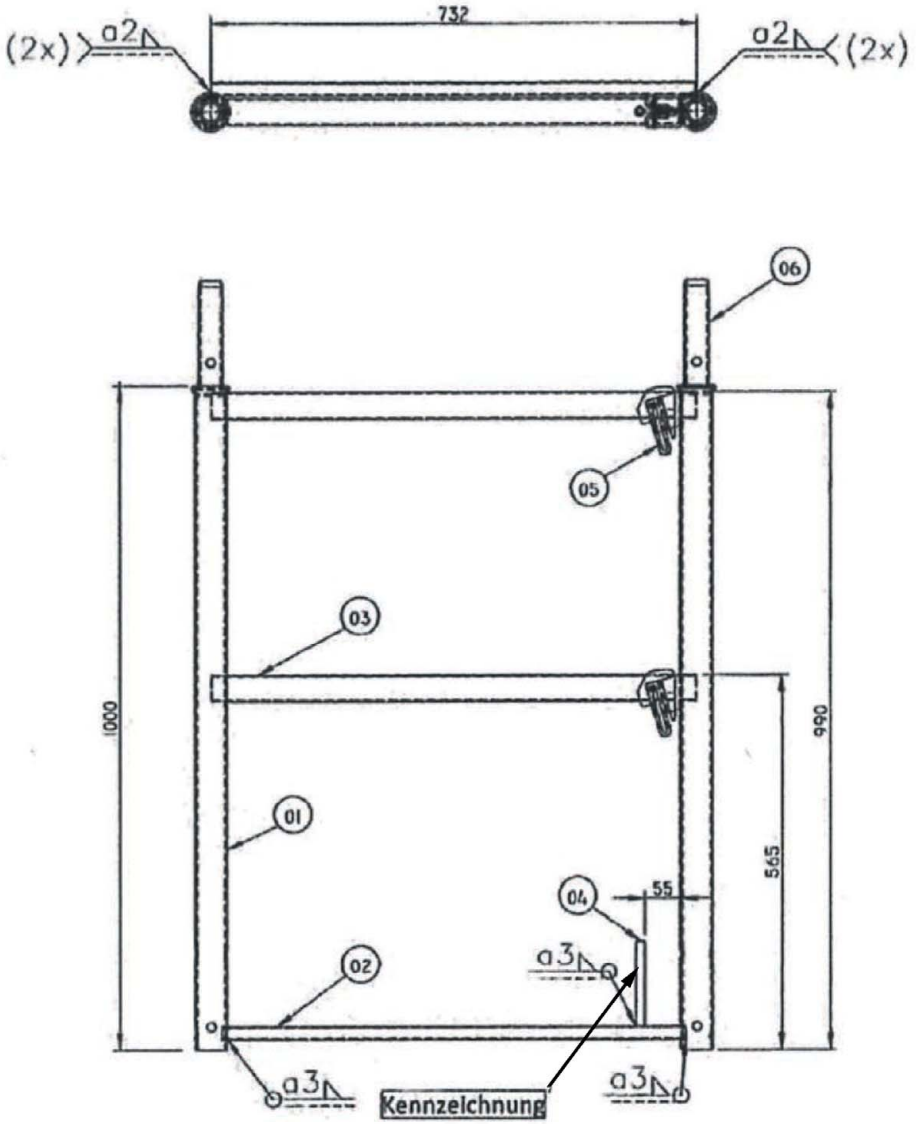

Überzug nach DIN EN ISO 1461-t Zn o

01)	Rohr	Ø48,3x2,7	S235JRH R_{eH}≥320N/mm²	EN10219-1
02)	Rechteckrohr	40x20x2	S235JRH R_{eH}≥320N/mm²	EN10219-1
03)	Rechteckrohr	40x20x2 alternativ: 40x6 flach	S235JRH R_{eH}≥320N/mm²	EN10219-1
04)	Bordbrettbolzen	Ø14	S235JR	EN10025-2
05)	Geländerkästchen		siehe Anlage A, Seite 221	
06)	Rohrverbinder		siehe Anlage A, Seite 293	

Gew. [kg]
13,3

PERALTA Donnergerüst 70 Stahl

Anlage A, Seite 219

Stirngeländerstütze
0,73m

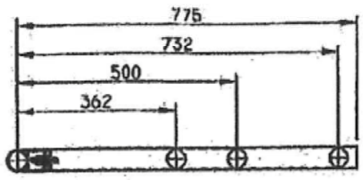

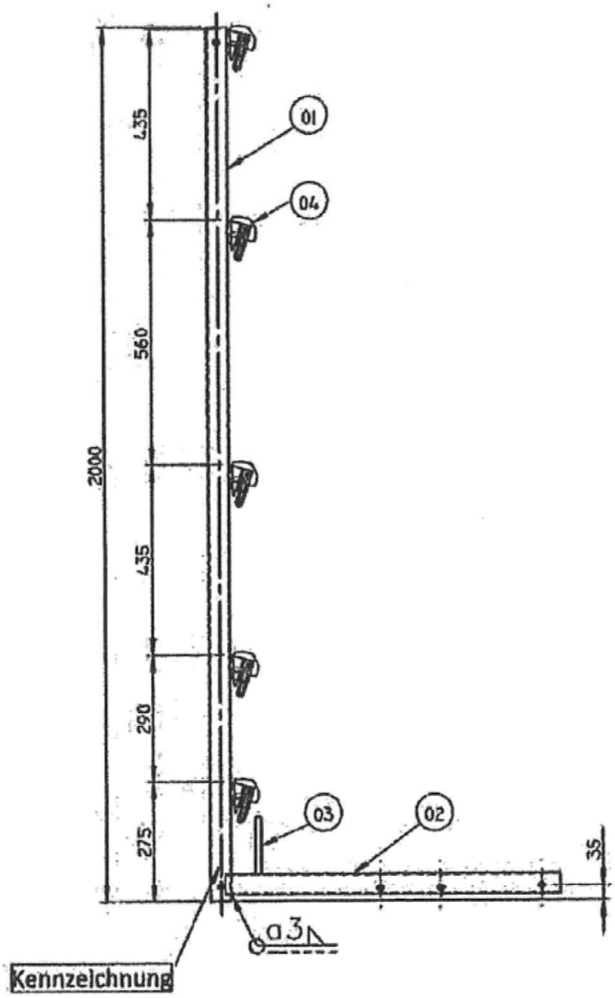

Überzug nach DIN EN ISO 1461-t Zn o

01)	Rohr	Ø48,3x3,2	S355JRH	EN10219-1	
02)	Rechteckrohr	50x50x3	S235JRH	EN10219-1	
03)	Bordbrettbolzen	Ø14	S235JR	EN10025-2	Gew. [kg]
04)	Geländerkästchen		siehe Anlage A, Seite 221		12,1

PERALTA Donnergerüst 70 Stahl

Anlage A, Seite 220

Schutzwandstütze
0,36 ; 0,50 ; 0,73m

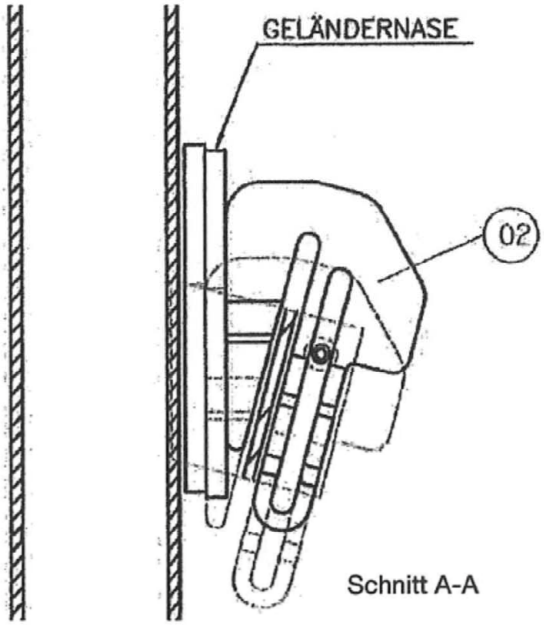

Variante A

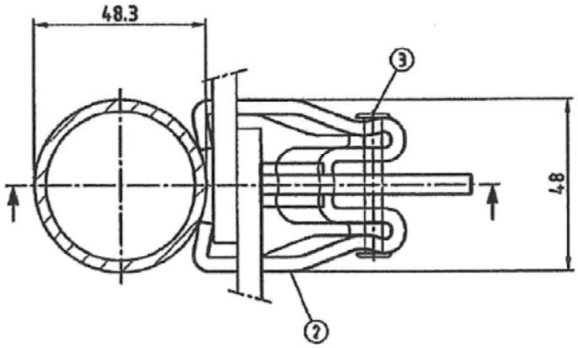

Variante B

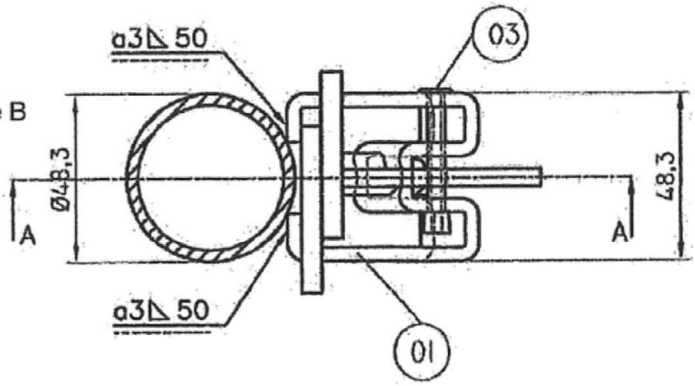

01)	Kästchen	t=4	DD13 R_{eH}≥240 N/mm²	Rm≥340 N/mm²	EN10111
02)	Keil	t=5	DD13 R_{eH}≥240 N/mm²	Rm≥340 N/mm²	EN10111
03)	Blindniet	Ø5 A5x48 ISO 15979 Alu/St	alternativ: Schraube M5x25		

PERALTA Donnergerüst 70 Stahl

Anlage A, Seite 221

Geländerkästchen

Deutsches Institut für Bautechnik DIBt

ROHRVERBINDER GESTAUCHT

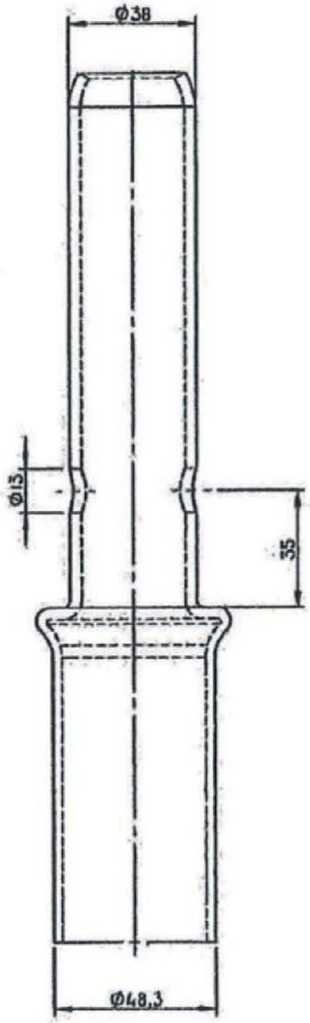

ROHRVERBINDER EINGEPRESST

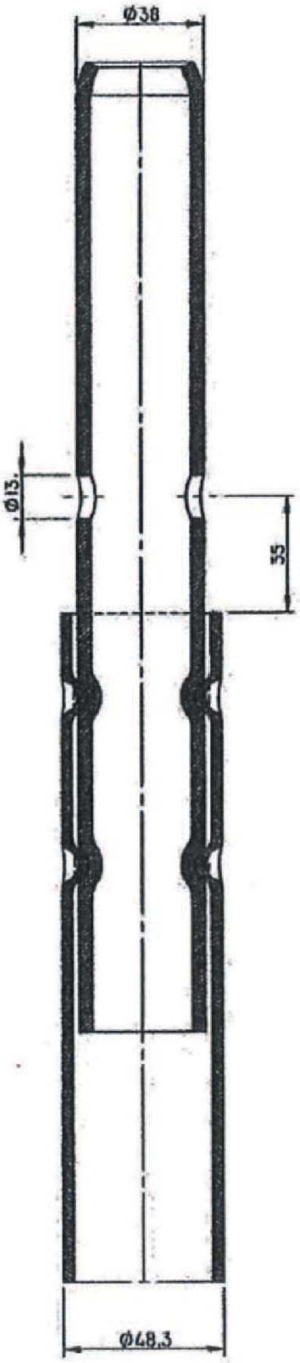

Durchgangsrahmen	Ø38x3,2	S235JRH ReH>320N/mm²	EN10219-1
	Ø38x4,0	S235JRH ReH>320N/mm²	EN10219-1

PERALTA Donnergerüst 70 Stahl

Anlage A, Seite 222

Detail Rohrverbinder

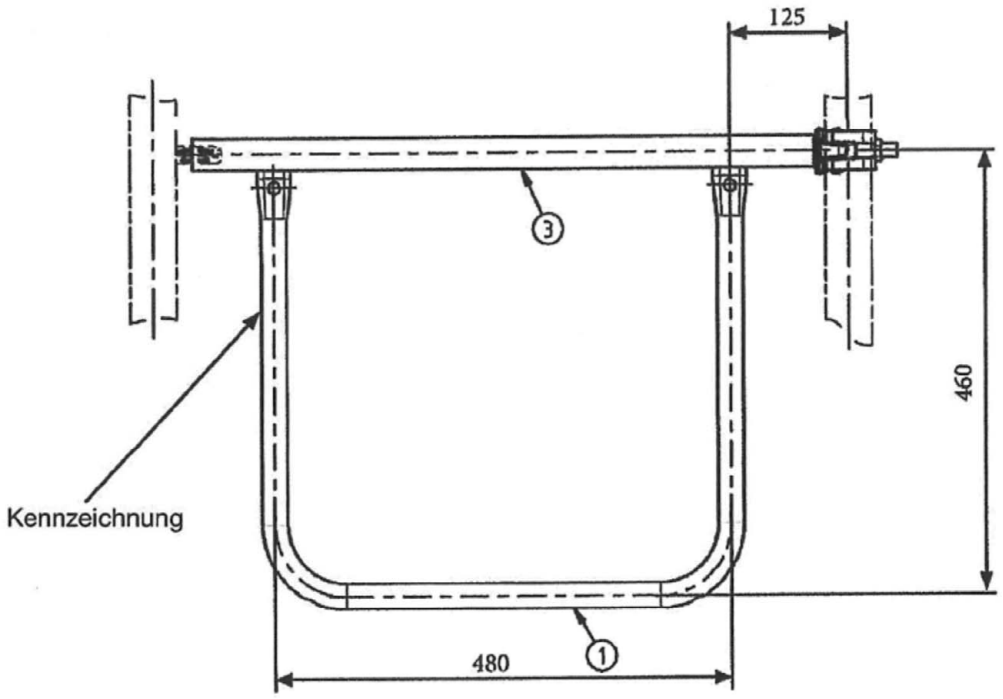

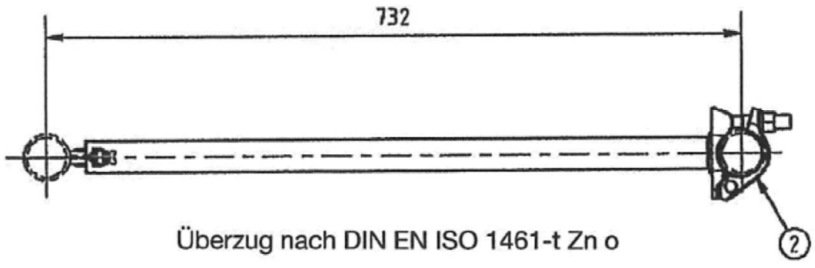

Überzug nach DIN EN ISO 1461-t Zn o

Alle Schweißnähte a = 3 mm

Pos.	Bezeichnung	Stk.	Werkstoff	Bemerkung	Gew. [kg]
3	Rohr Ø33,7 x 1,0 x L	1	S235JRH	DIN EN 10219	
2	Halbkupplung mit Schraubverschluss alternativ mit Keilverschluss	1	Stahl	DIN EN 74-2 HW-B	
1	Rohr Ø26,9 x 2 x L	1	S235JRH	DIN EN 10219	
					4,4

PERALTA Donnergerüst 70 Stahl

Doppelstirngeländer
0,73 m
Kippstiftanschluss

Anlage A
Seite 223

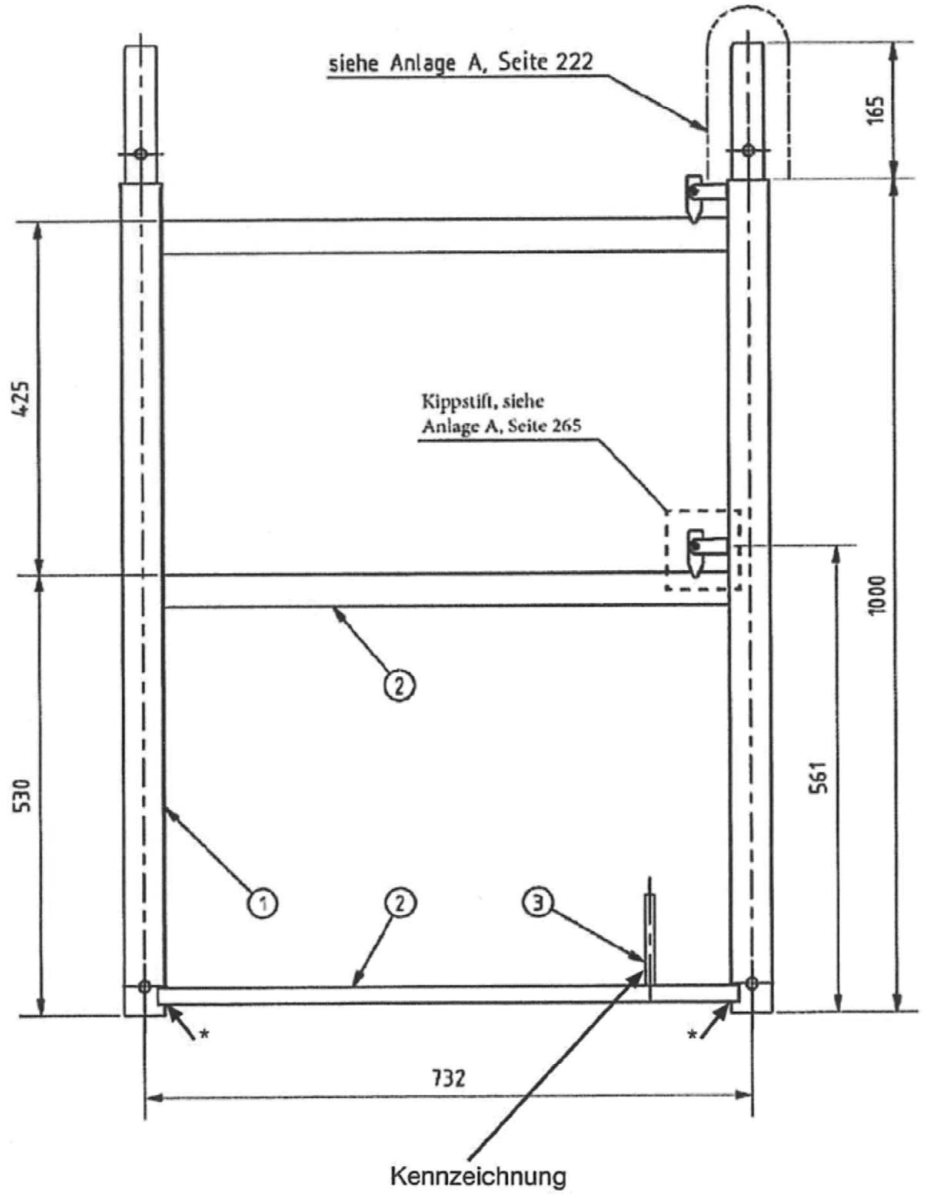

Alle Schweißnähte a = 3 mm Überzug nach DIN EN ISO 1461-t Zn o
* Zinkablauf R6

Pos.	Bezeichnung	Stk.	Werkstoff	Bemerkung	Gew. [kg]
3	Bolzen Ø12	1	S235JR	DIN EN 10025	13,3
2	Rechteckrohr 40 x 20 x 2 x L ; alternativ	3	E235+A / E235+N	DIN EN 10305-5	
2	Rechteckrohr 40 x 20 x 2 x L	3	S235JRH	DIN EN 10219	
1	Rohr Ø48,3 x 3,2 x L ; alternativ	2	S235JRH	DIN EN 10219	
1	Rohr Ø48,3 x 2,7 x L	2	S235JRH	DIN EN 10219 $R_{eH} \geq 320 N/mm^2$	

PERALTA Donnergerüst 70 Stahl

Stirngeländerstütze
1,00 x 0,73 m
Kippstiftanschluss

Anlage A
Seite 224

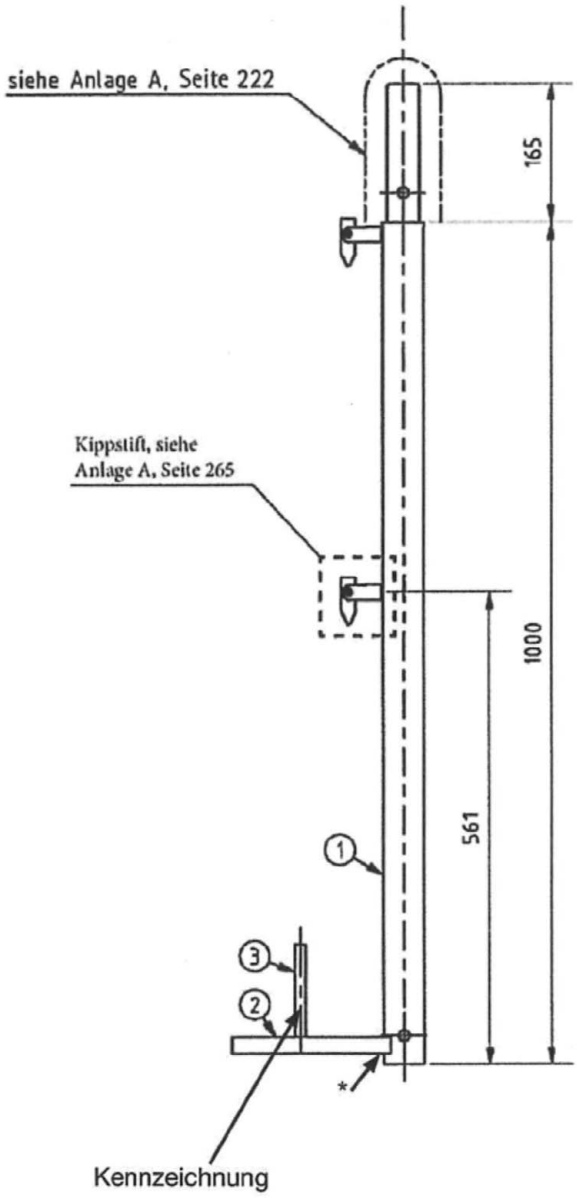

Alle Schweißnähte a = 3 mm
* Zinkablauf R6

Überzug nach DIN EN ISO 1461-t Zn o

Pos.	Bezeichnung	Stk.	Werkstoff	Bemerkung	Gew. [kg]
3	Bolzen Ø12	1	S235JR	DIN EN 10025	
2	Rechteckrohr 40 x 20 x 2 x L ; alternativ	1	E235+A / E235+N	DIN EN 10305-5	
2	Rechteckrohr 40 x 20 x 2 x L	1	S235JRH	DIN EN 10219	
1	Rohr Ø48,3 x 3,2 x L ; alternativ	1	S235JRH	DIN EN 10219	
1	Rohr Ø48,3 x 2,7 x L	1	S235JRH	DIN EN 10219 $R_{eH} \geq 320 N/mm^2$	5,5

PERALTA Donnergerüst 70 Stahl

Geländerstütze einfach mit kurzer Belagsicherung und Rohrverbinder Kippstiftanschluss

Anlage A
Seite 225

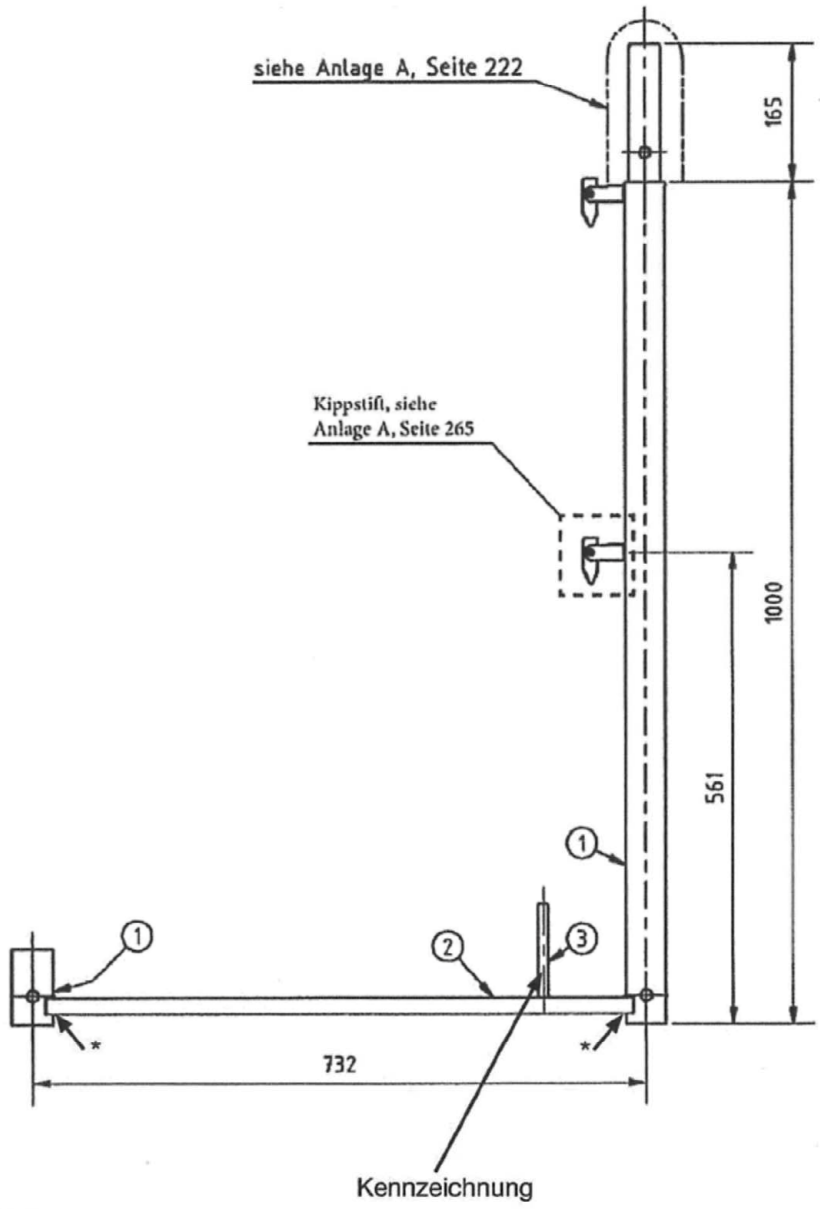

Alle Schweißnähte a = 3 mm
* Zinkablauf R6

Überzug nach DIN EN ISO 1461-t Zn o

Pos.	Bezeichnung	Stk.	Werkstoff	Bemerkung	Gew. [kg]
3	Bolzen Ø12	1	S235JR	DIN EN 10025	
2	Rechteckrohr 40 x 20 x 2 x L ; alternativ	1	E235+A / E235+N	DIN EN 10305-5	
2	Rechteckrohr 40 x 20 x 2 x L	1	S235JRH	DIN EN 10219	
1	Rohr Ø48,3 x 3,2 x L ; alternativ	-	S235JRH	DIN EN 10219	
1	Rohr Ø48,3 x 2,7 x L	-	S235JRH	DIN EN 10219 $R_{eH} \geq 320 N/mm^2$	7,9

PERALTA Donnergerüst 70 Stahl

Geländerstütze 0,73 m
mit Belagsicherung
Kippstiftanschluss

Anlage A
Seite 226

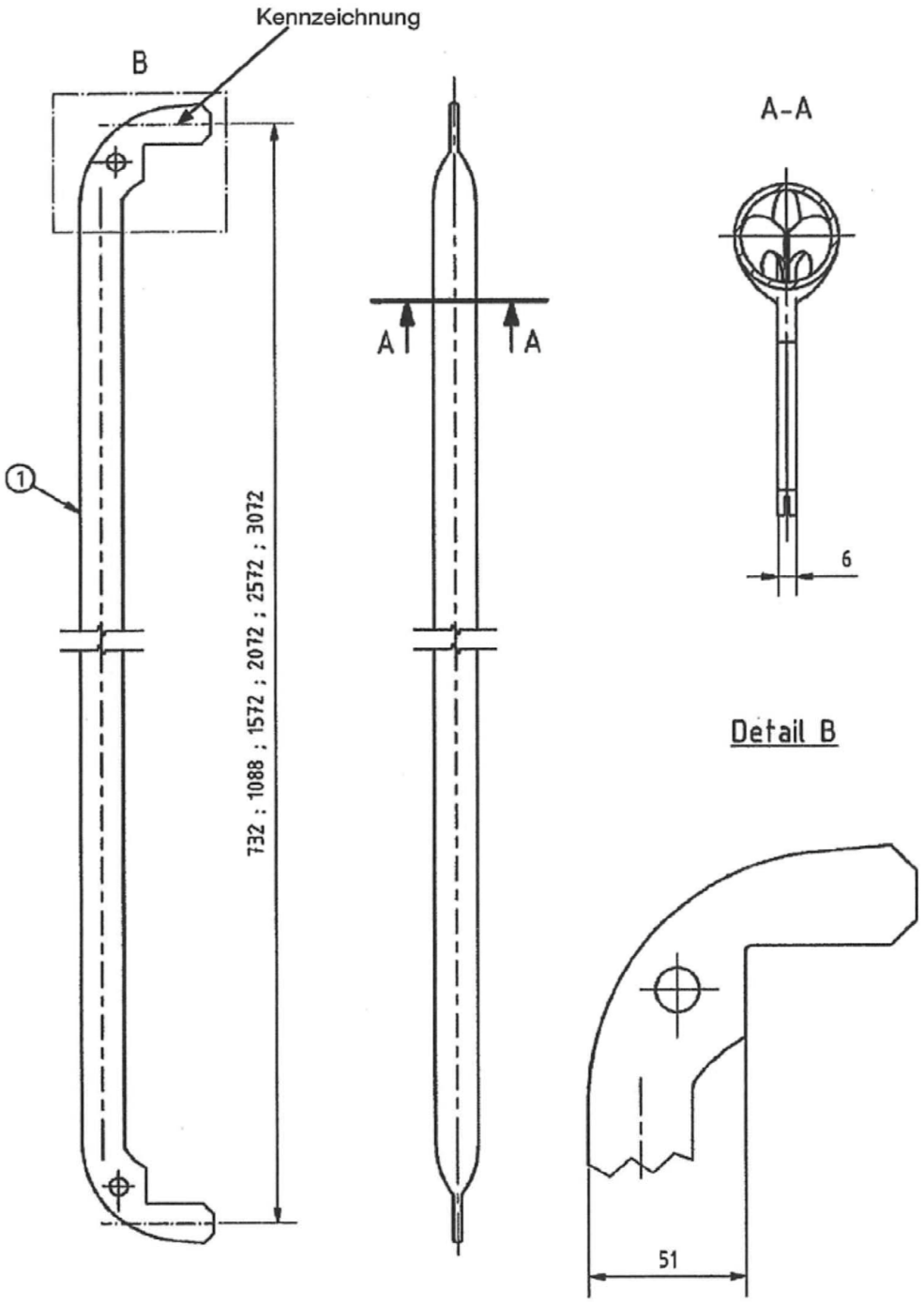

Überzug nach DIN EN ISO 1461-t Zn o

Pos.	Bezeichnung	Stk.	Werkstoff	Bemerkung
1	Rohr Ø33,7 x 2,25 x L	1	S235JRH	DIN EN 10219

Abm. [m]	Gew. [kg]
0,73	1,6
1,09	2,0
1,57	2,9
2,07	3,8
2,57	4,7
3,07	5,6

PERALTA Donnergerüst 70 Stahl

Rückengeländer
0,73 ; 1,09 ; 1,57 ; 2,07 ; 2,57 ; 3,07 m
Stahl

Anlage A
Seite 227

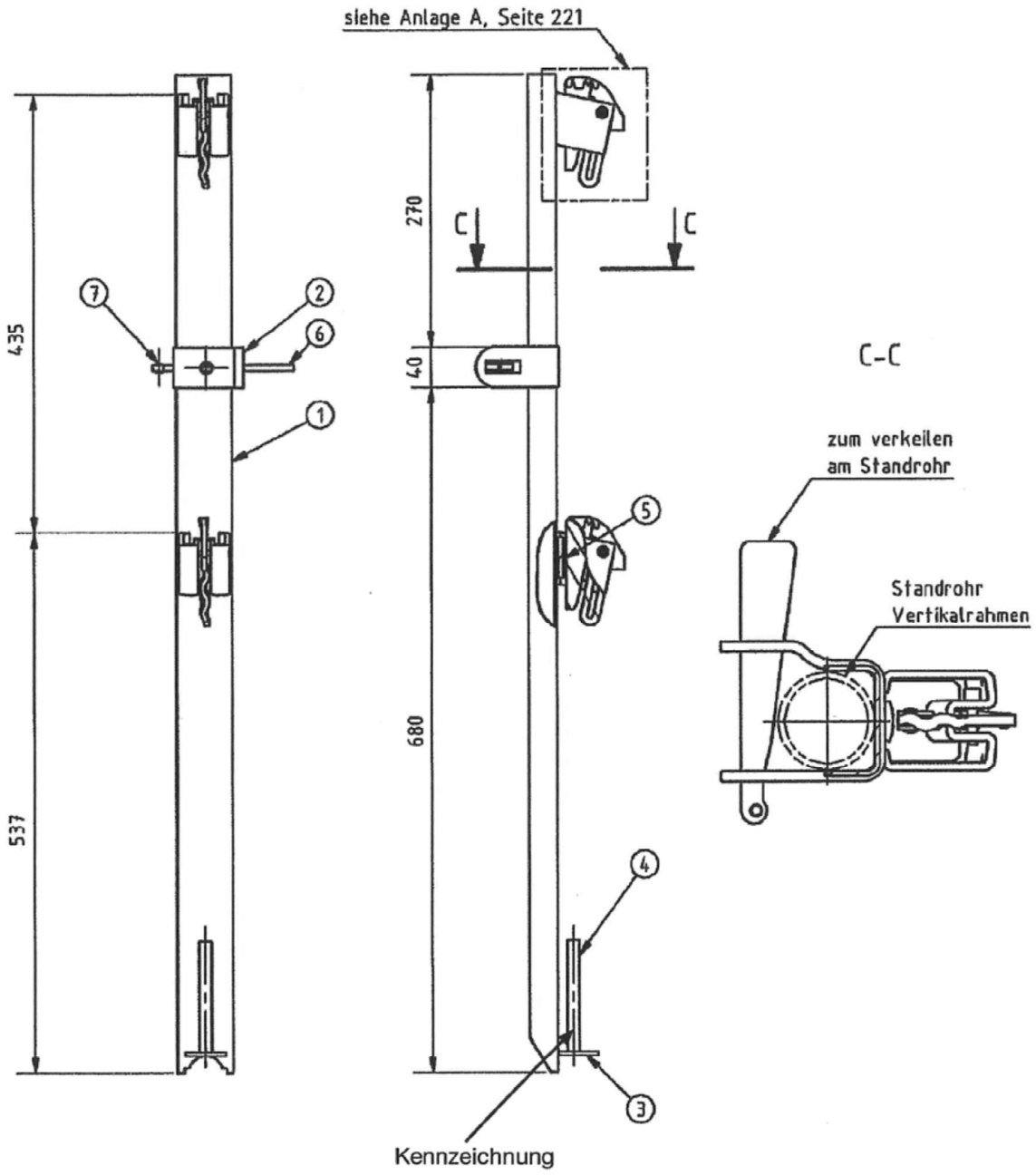

Alle Schweißnähte a = 3 mm

Überzug nach DIN EN ISO 1461-t Zn o

Pos.	Bezeichnung	Stk.	Werkstoff	Bemerkung	Gew. [kg]
7	Halbrundniet Ø5 x 11	1	Stahl		
6	CO Riegelkeil	1	C45	DIN EN 10278	
5	Flach 20 x 5 x 40	2	S235JR	DIN EN 10025	
4	Bolzen Ø12	1	S235JR	DIN EN 10025	
3	Flach 40 x 40 x 4	1	S235JR	DIN EN 10025	
2	Einhängung t= 5	1	S235JR	DIN EN 10025	
1	U55 x 27 x 2,5 x L	1	S235JR	DIN EN 10025	3,5

PERALTA Donnergerüst 70 Stahl

Innengeländerstütze

Anlage A
Seite 228

Deutsches Institut für Bautechnik DIBt

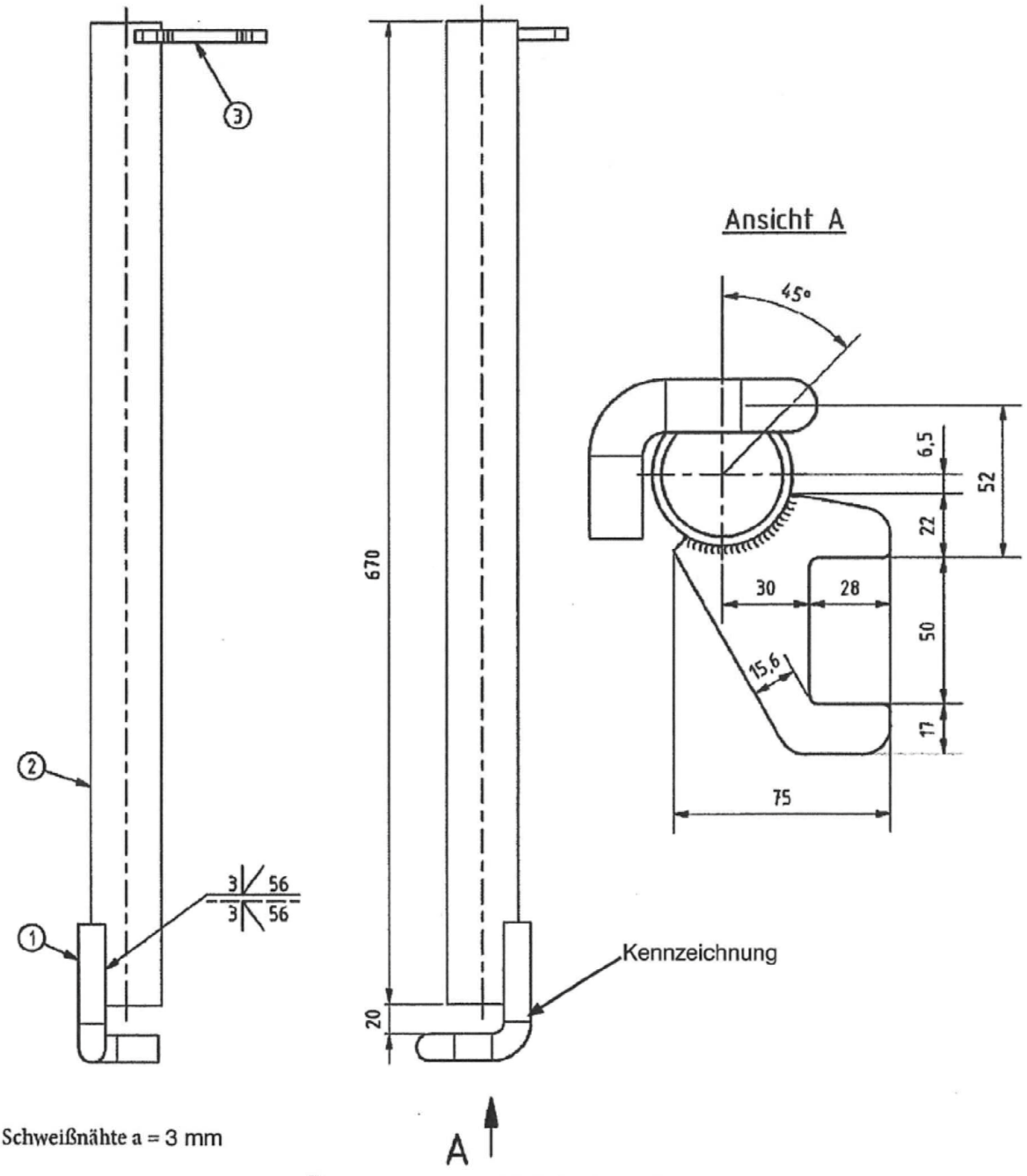

Alle Schweißnähte a = 3 mm

Überzug nach DIN EN ISO 1461-t Zn o

Pos.	Bezeichnung	Stk.	Werkstoff	Bemerkung	Gew. [kg]
3	Flach 100 x 8	1	S235JR	DIN EN 10025	
2	Rohr Ø48,3 x 3,2 / (2,7)	1	S235JRH	$R_{eH} \geq 320 N/mm^2$ DIN EN 10219	
1	Haken Ø18	1	S355J2	nach dem Biegen geglüht DIN EN 10025	
					2,8

PERALTA Donnergerüst 70 Stahl

Gerüsthalter
mit Platte

Anlage A
Seite 229

Deutsches Institut für Bautechnik DIBt

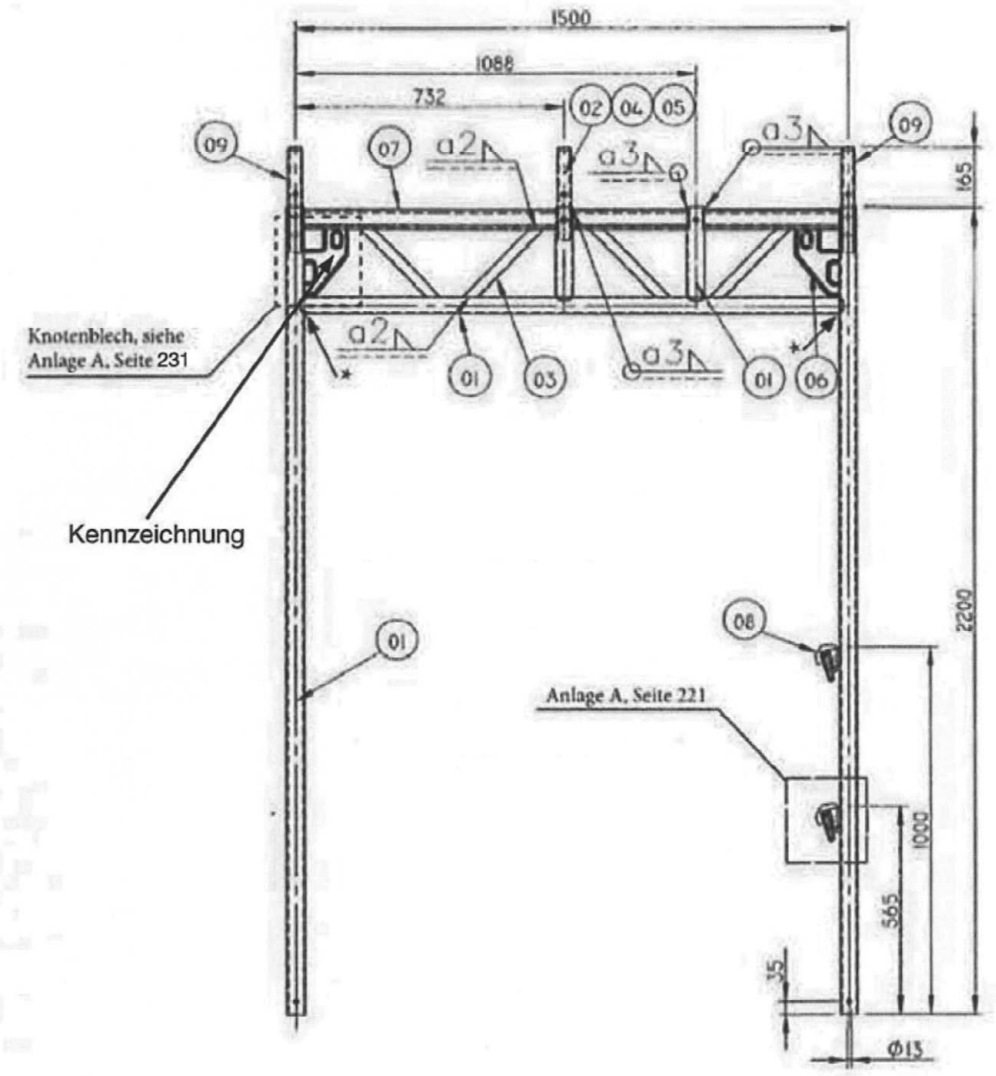

Alle Schweißnähte a = 3 mm
* Zinkablauf R6

Überzug nach DIN EN ISO 1461-t Zn o

Gew. [kg]
31,2

01)	Rohr	Ø48,3x3,2	S235JRH R_{eH}≥320N/mm²	EN10219-1
02)	Rohr	Ø38x4,0	S235JRH R_{eH}≥320N/mm²	EN10219-1
03)	Rechteckrohr	30x20x2	S235JRH	EN10219-1
04)	Sechskantschraube	M10x60	8.8	ISO898-1
05)	Sechskantmutter	M10	8	EN20898-2
06)	Knotenblech			
07)	U-Profil	siehe Anlage A, Seite 279	S235JR	R_{eH}≥320N/mm² DIN EN 10025-2
08)	Geländerkästchen			
09)	Rohrverbinder	Ø38x4,0	siehe Anlage A, 293	

nur zur Verwendung

PERALTA Donnergerüst 70 Stahl

Durchgangsrahmen
2,20 x 1,50 m

Anlage A,
Seite 230

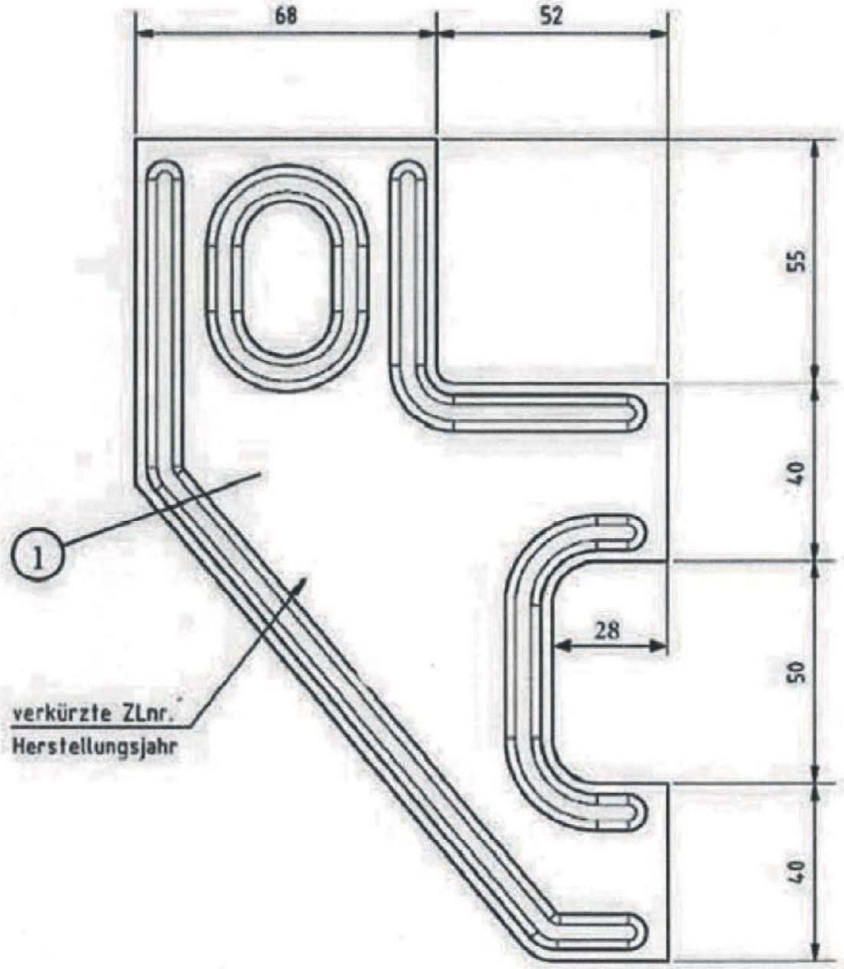

(1) Knotenblech t = 4mm EN 10025-2 - S235 JR

PERALTA Donnergerüst 70 Stahl

Knotenblech

Anlage A,
Seite 231

Feldlänge	Verwendung bis Lastklasse	zul p *) [kN/m²]
4,14 m	3	2,0

*) auf der gesamten Bodenfläche wirkend

Schnitt
ohne Kappe gezeichnet

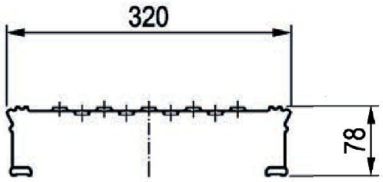

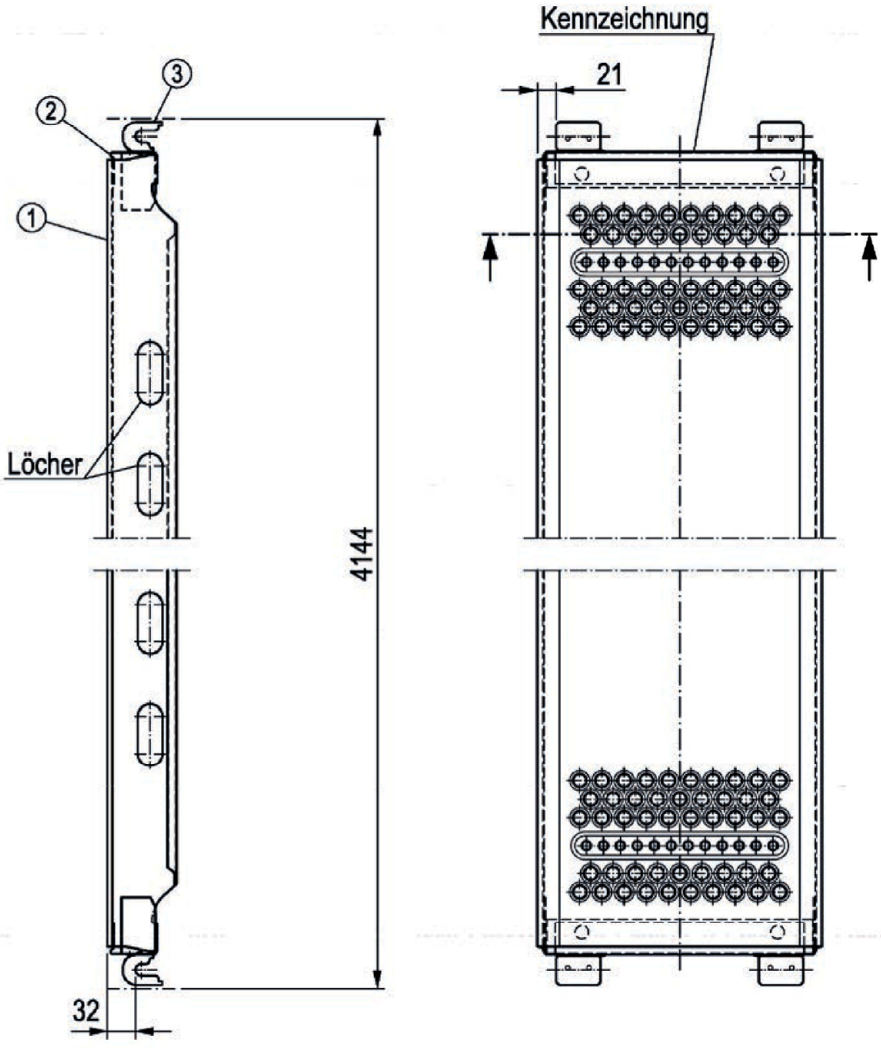

Feld Länge	Anzahl Löcher
4,14 m	26

①	Belagblech	Stahl
②	Kappe	Stahl
③	Kralle	Stahl

Gew. [kg]
25,6

Weitere Details siehe Anlage A, Seite 127 Bauteil gemäß Zulassung Z-8.1-16.2

PERALTA Donnergerüst 70S

U-Stahlboden LW 4,14 x 0,32 m
Ausführung: handgeschweißt

Anlage A,
Seite 232

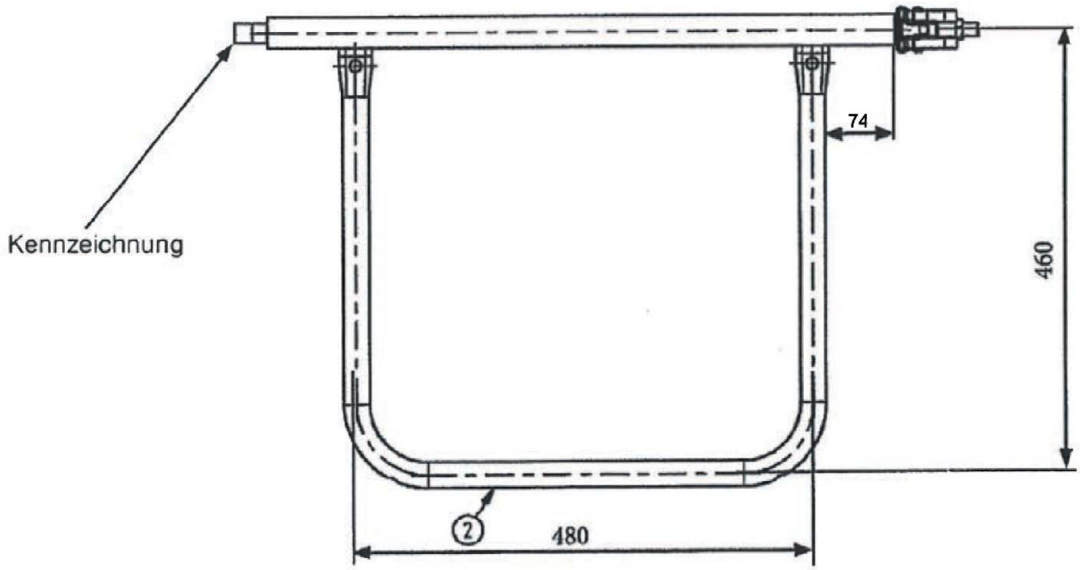

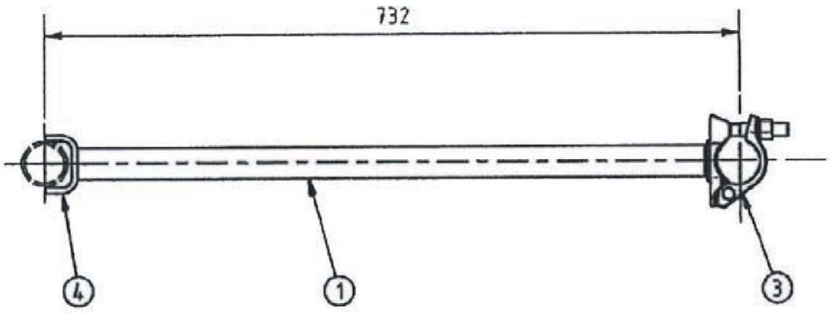

Alle Schweißnähte a = 3 mm Überzug nach DIN EN ISO 1461-t Zn o

Pos.	Bezeichnung	Stk.	Werkstoff	Bemerkung	Gew. [kg]
4	Flach 20 x 5 x 110	1	S235JR	DIN EN 10025	
3	Halbkupplung mit Schraubverschluss	1	Stahl	DIN EN 74 -2 HW-B	
2	Rohr Ø26,9 x 2 (2,3)	1	S235JRH	DIN EN 10219	
1	Rohr Ø33,7 x 1,8 (2,6)	1	S235JRH	DIN EN 10219	
					4,4

PERALTA Donnergerüst 70 Stahl

Doppelstirngeländer
0,73 m

Anlage A
Seite 233

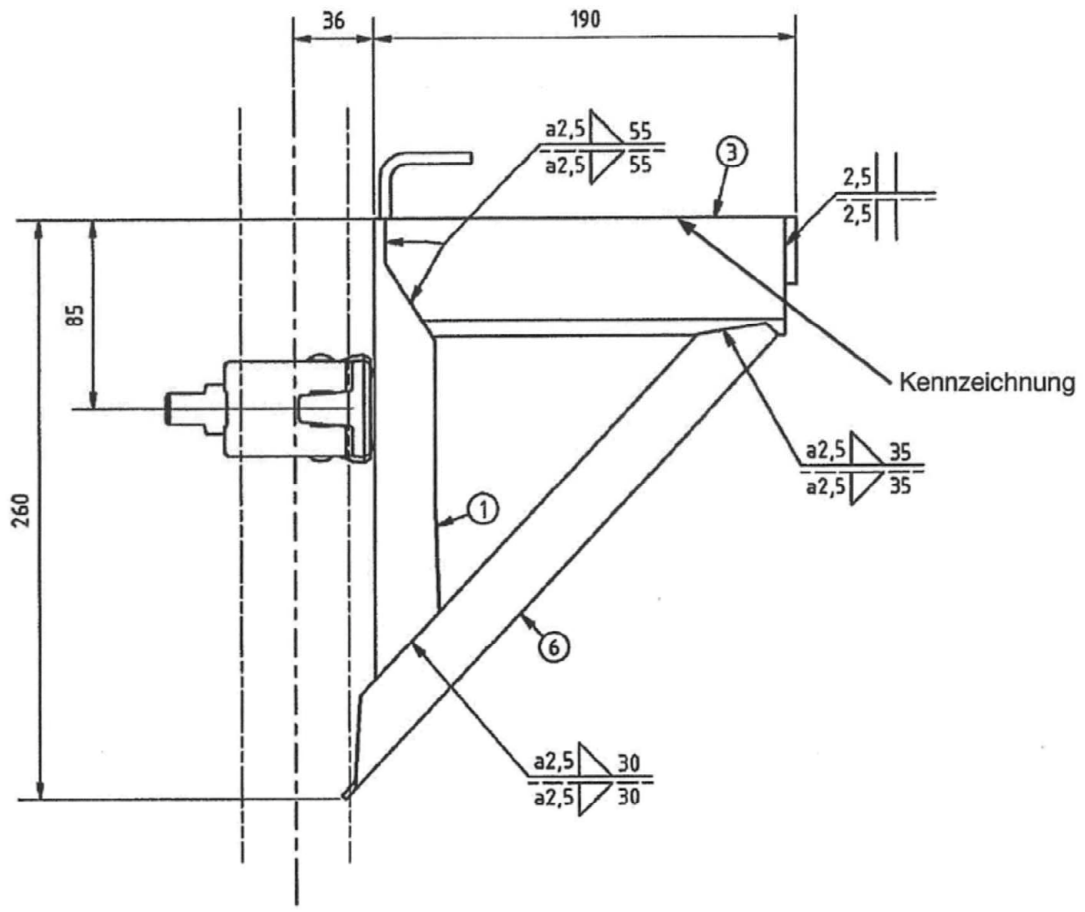

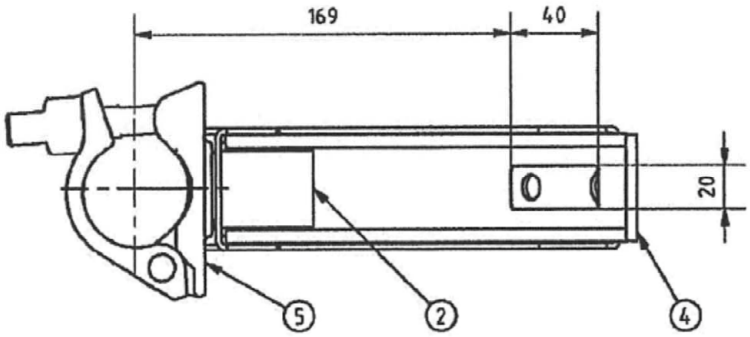

Überzug nach DIN EN ISO 1461-t Zn o

Pos.	Bezeichnung	Stk.	Werkstoff	Bemerkung	Gew. [kg]
6	U-Strebe 55 x 27 x 2,5	1	S235JR	DIN EN 10025	
5	Halbkupplung mit Schraubverschluss	1	Stahl	DIN EN 74-2 HW-B	
4	Flach 30 x 48 x 5	1	S235JR	DIN EN 10025	
3	U53 x 48 x 2,5 x L Anlage A, Seite 279	1	S235JR	$R_{eH} \geq 320 N/mm^2$ DIN EN 10025-2	
2	Winkel 41 x 60 x 5 mm	1	S235JR	DIN EN 10025	
1	U-Stütze 55 x 27 x 2,5	1	S235JR	DIN EN 10025	2,8

PERALTA Donnergerüst 70 Stahl

Konsole
0,22 m

Anlage A
Seite 234

Bauteil mit im DIBt hinterlegten Unterlagen

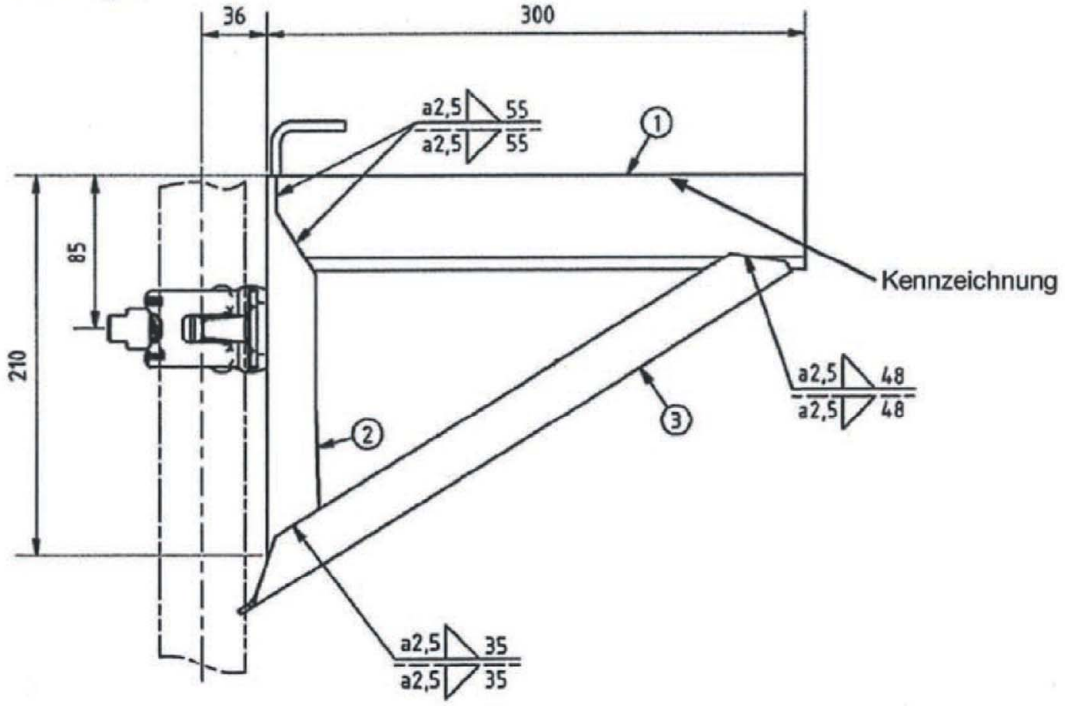

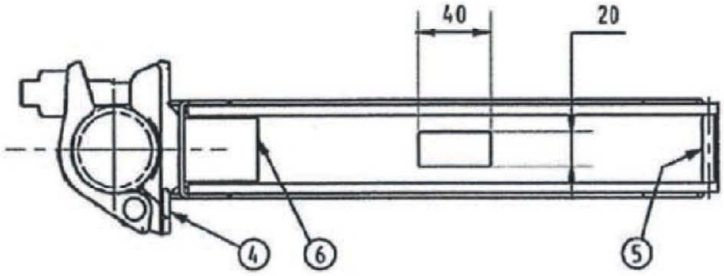

Überzug nach DIN EN ISO 1461-t Zn o

Pos.	Bezeichnung	Stk.	Werkstoff	Bemerkung	Gew. [kg]
6	Winkel 41 x 53 x 5	1	S235JR	DIN EN 10025	
5	Stift Ø6.0 x 38, Alternativ Blech 25 x 4	1	S235JR	DIN EN 10025	
4	Halbkupplung mit Schraubverschluss	1	Stahl	DIN EN 74-2 HW-B	
3	U-Strebe 2,5	1	S235JR	DIN EN 10025	
2	U-Stütze 2,5	1	S235JR	DIN EN 10025	
1	U53 x 48 x 2,5 x L Anlage A, Seite 279	1	S235JR	$R_{eH} \geq 320 N/mm^2$ DIN EN 10025-2	
					3,3

PERALTA Donnergerüst 70 Stahl

Konsole
0,36
ohne Rohrverbinder

Anlage A
Seite 235

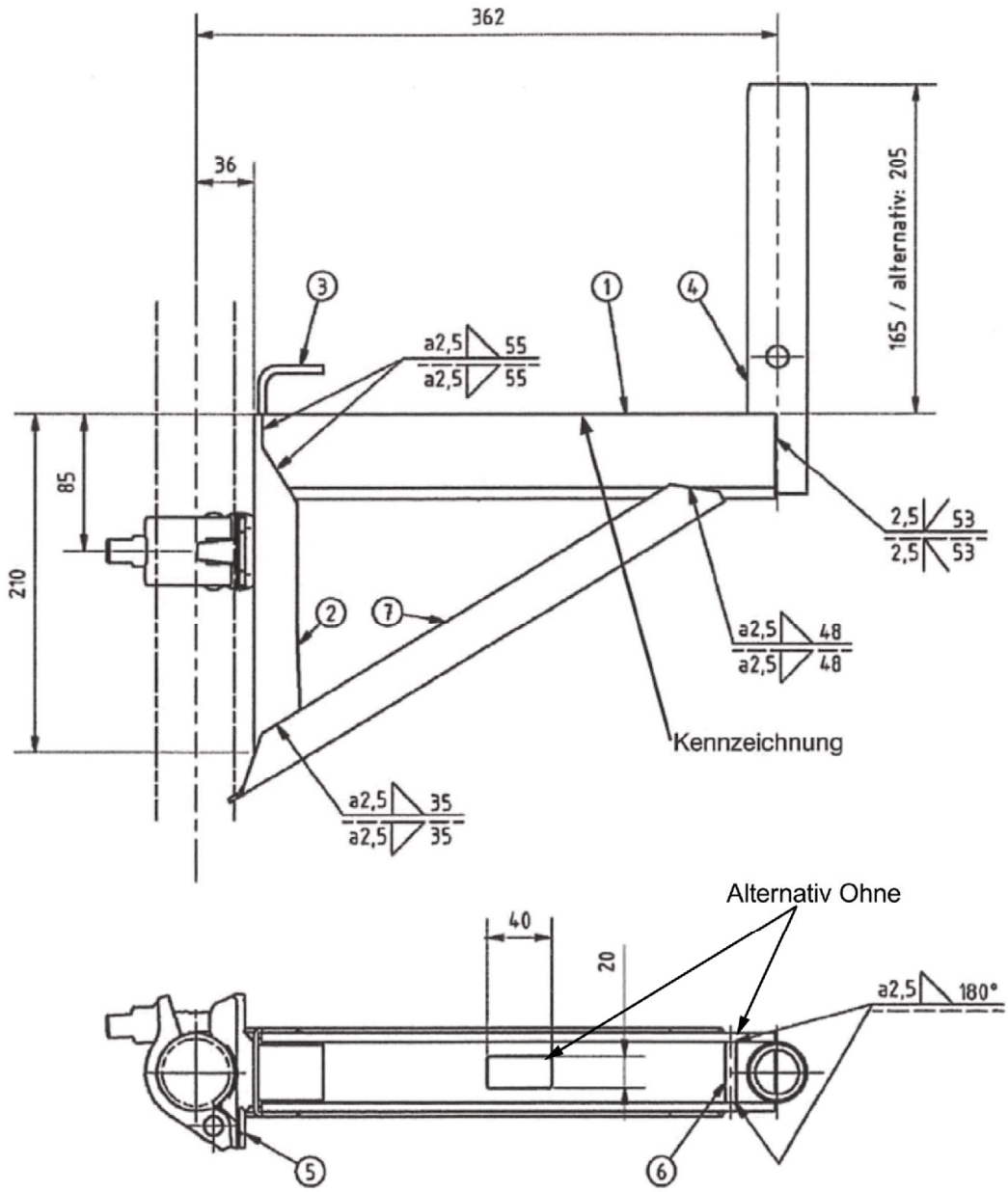

Überzug nach DIN EN ISO 1461-t Zn o

Pos.	Bezeichnung	Stk.	Werkstoff	Bemerkung	Gew. [kg]
7	U-Strebe 2,5 Alternativ Rohr 40 x 20 x 2	1	S235JR/S235JRH	DIN EN 10025	
6	Stift Ø 5	1	S235JR	DIN EN 10025	
5	Halbkupplung mit Schraubverschluss	1	Stahl	DIN EN 74-2 HW-B	
4	Rohr Ø38	1	S275J0H	DIN EN 10219	
3	Winkel 41 x 53 x 5	1	S235JR	DIN EN 10025	
2	U-Stütze 2,5 Alternativ Rohr 40 x 20 x 2	1	S235JR/S235JRH	DIN EN 10025	
1	U53 x 48 x 2,5 x L Anlage A, Seite 279	1	S235JR	$R_{eH} \geq 320 N/mm^2$ DIN EN 10025-2	3,5

PERALTA Donnergerüst 70 Stahl

Konsole
0,36 m

Anlage A
Seite 236

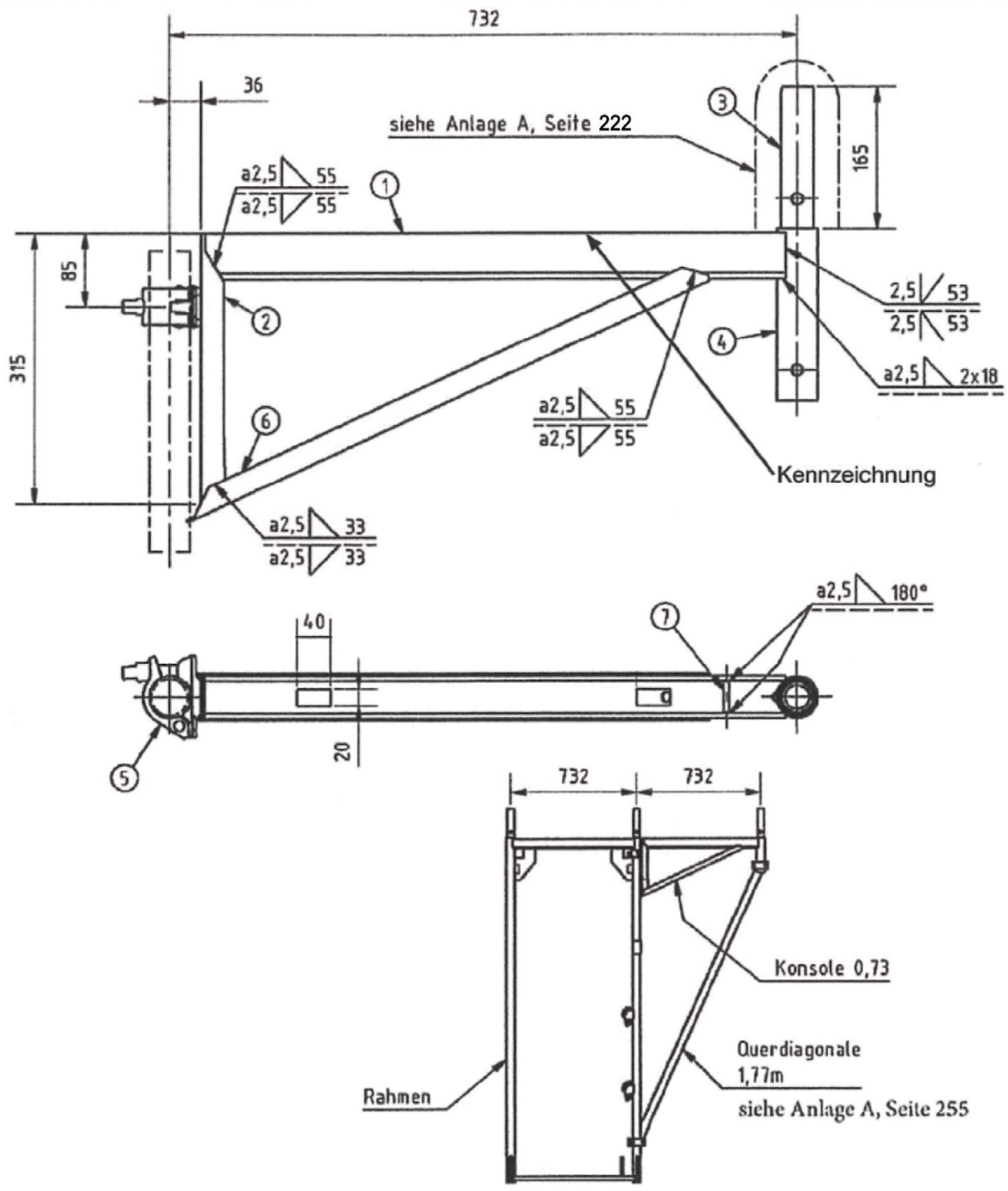

Überzug nach DIN EN ISO 1461-t Zn o

Pos.	Bezeichnung	Stk.	Werkstoff	Bemerkung	Gew. [kg]
7	Stift Ø5	1	S235JR	DIN EN 10025	
6	U-Strebe 2,5 Alternativ Rohr 40 x 20 x 2	1	S235JR /S235JRH	DIN EN 10025	
5	Halbkupplung mit Schraubverschluss	1	Stahl	DIN EN 74-2 HW-B	
4	Rohr Ø48,3 x 3,2 x L	1	S235JRH	R_{eH}>320N/mm² DIN EN 10219	
3	Rohr Ø38 x 4 x L	1	S275J0H	DIN EN 10219	
2	U-Stütze 2,5 Alternativ Rohr 40 x 20 x 2	1	S235JR/S235JRH	DIN EN 10025	
1	U53 x 48 x 2,5 x L siehe Anlage A, Seite 279	1	-	-	6,4

PERALTA Donnergerüst 70 Stahl

Konsole
0,73 m

Anlage A
Seite 237

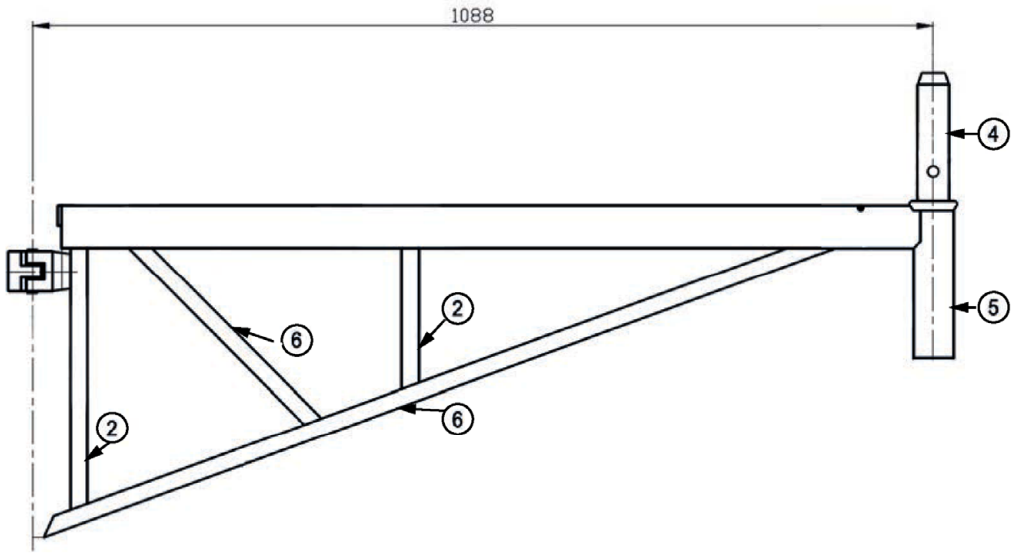

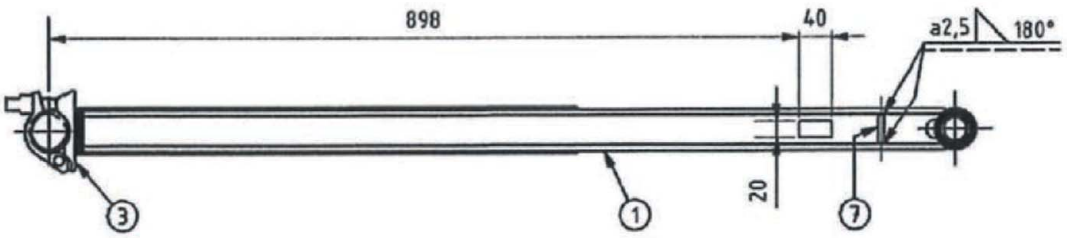

Verwendung der Konsole 1,09m
nur in Verbindung mit der
Querdiagonalen 1,95m
siehe Anlage A, Seite 255

Überzug nach DIN EN ISO 1461-t Zn o

Pos.	Bezeichnung	Stk.	Werkstoff	Bemerkung	Gew. [kg]
7	Stift Ø6 x 38	1	S235JR	DIN EN 10025	
6	Strebe 40 x 20 x 2	1	S235JR	DIN EN 10025	
5	Rohr Ø48,3 x 3,2 x L (2,7)	1	S235JRH	$R_{eH} \geq 320$ N/mm² DIN EN 10219	
4	Rohr Ø38 x 4 x L alternativ	1	S275J0H	DIN EN 10219	
3	Halbkupplung mit Schraubverschluss	1	Stahl	DIN EN 74-2 HW-B	
2	Stütze 40 x 20 x 2	1	S235JR	DIN EN 10025	
1	U53 x 48 x 2,5 x L	1	-	-	9,6

PERALTA Donnergerüst 70 Stahl

Konsole 1,09 m

Anlage A
Seite 238

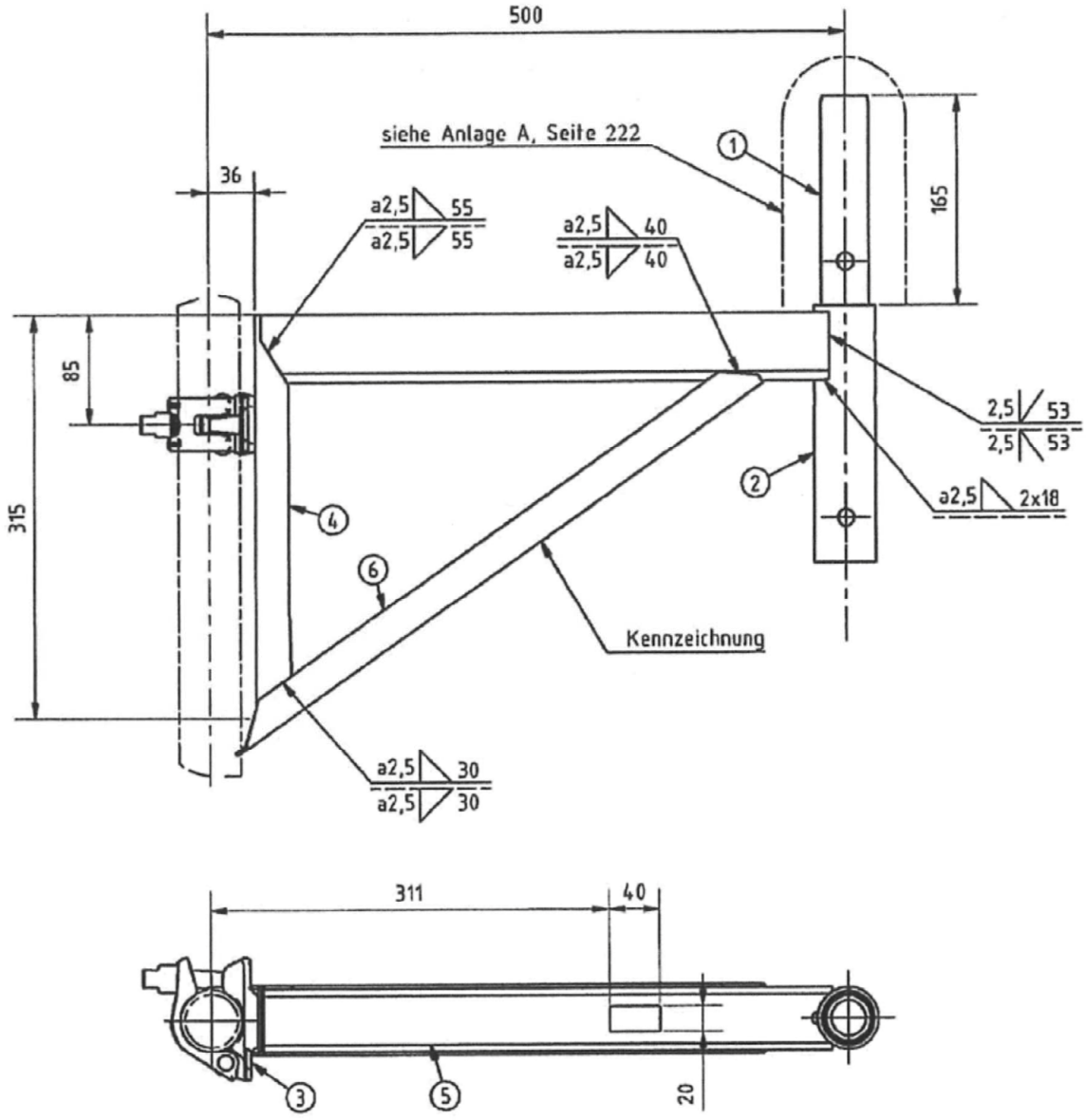

Überzug nach DIN EN ISO 1461-t Zn o

Pos.	Bezeichnung	Stk.	Werkstoff	Bemerkung	Gew. [kg]
6	U-Strebe 55 x 27 x 2,5	1	S235JR	DIN EN 10025	
5	U53 x 48 x 2,5 x L siehe Anlage A, Seite 279	1	-	-	
4	U-Stütze 55 x 27 x 2,5	1	S235JR	DIN EN 10025	
3	Halbkupplung mit Schraubverschluss	1	Stahl	DIN EN 74-2 HW-B	
2	Rohr Ø48,3 x 3,2 x L	1	S235JRH	DIN EN 10219 $R_{eH} \geq 320 N/mm^2$	
1	Rohr Ø38 x 4 x L	1	S275J0H	DIN EN 10219	
					5,8

PERALTA Donnergerüst 70 Stahl

Rasterkonsole
0,50 m

Anlage A
Seite 239

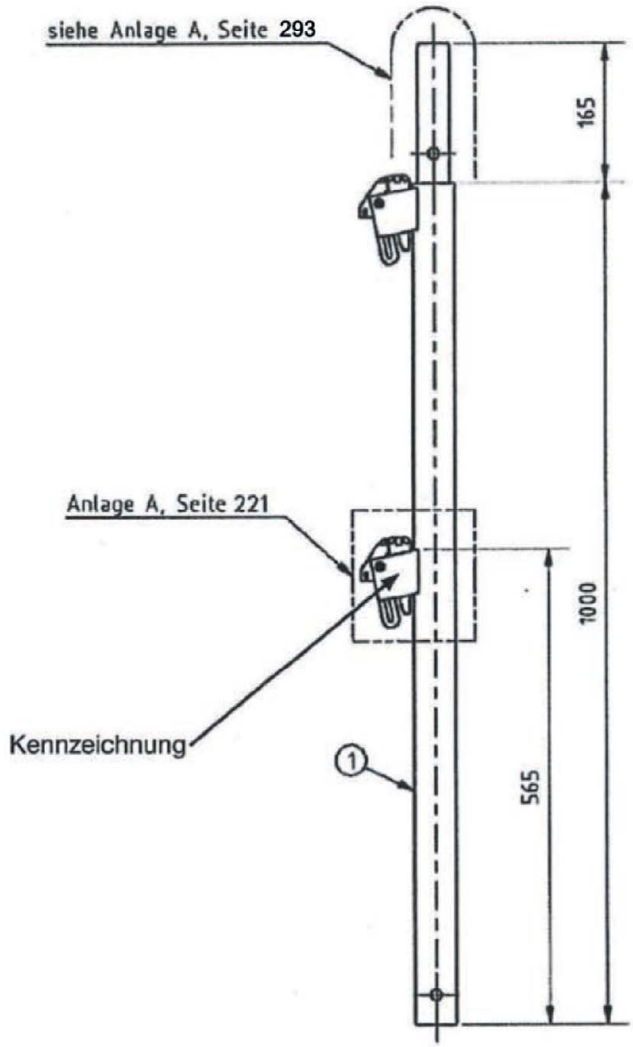

Alle Schweißnähte a = 3 mm

Überzug nach DIN EN ISO 1461-t Zn o

Pos.	Bezeichnung	Stk.	Werkstoff	Bemerkung	Gew. [kg]
1	Rohr Ø48,3 x 3,2 x L ; alternativ	1	S235JRH	DIN EN 10219	
1	Rohr Ø48,3 x 2,7 x L	1	S235JRH	$R_{eH} \geq 320 N/mm^2$ DIN EN 10219	5,5

PERALTA Donnergerüst 70 Stahl

Geländerstütze einfach
1 m
mit RV ohne Belagsicherung

Anlage A
Seite 240

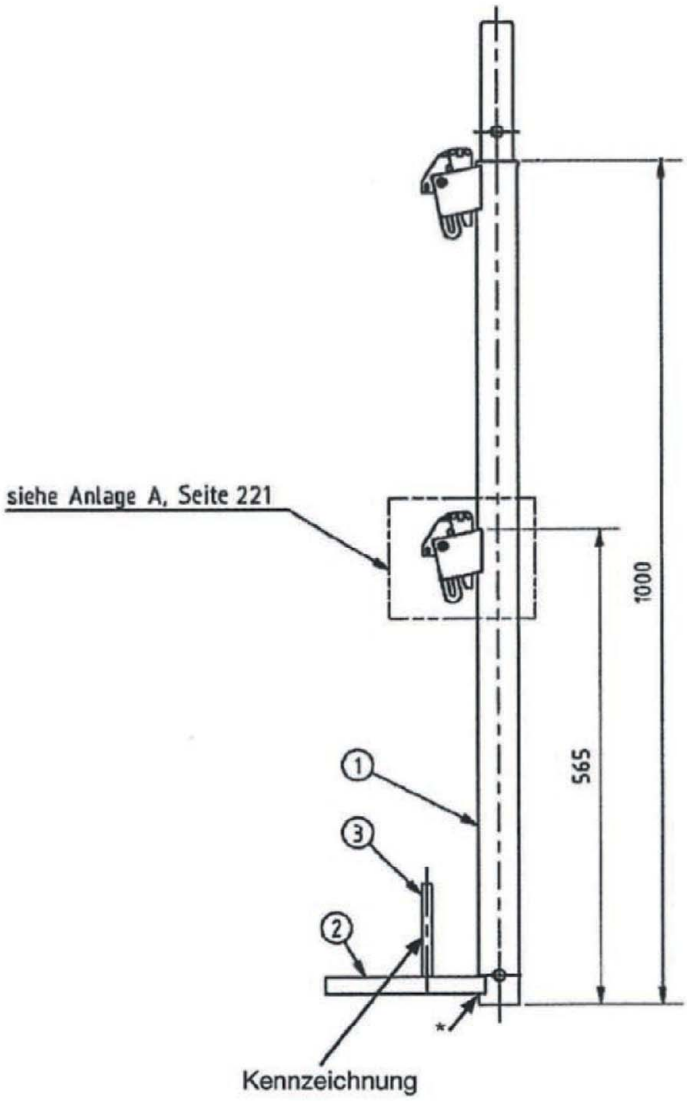

Alle Schweißnähte a = 3 mm Überzug nach DIN EN ISO 1461-t Zn o
* Zinkablauf R6

Pos.	Bezeichnung	Stk.	Werkstoff	Bemerkung	Gew. [kg]
3	Bolzen Ø12	1	S235JR	DIN EN 10025	
2	Rechteckrohr 40 x 20 x 2 x L ; alternativ	1	E235+A / E235+N	DIN EN 10305-5	
2	Rechteckrohr 40 x 20 x 2 x L	1	S235JRH	DIN EN 10219	
1	Rohr Ø48,3 x 3,2 x L ; alternativ	1	S235JRH	DIN EN 10219	
1	Rohr Ø48,3 x 2,7 x L	1	S235JRH	$R_{eH} \geq 320 N/mm^2$ DIN EN 10219	
					5,5

PERALTA Donnergerüst 70 Stahl

Geländerstütze einfach
mit kurzer Belagsicherung
und Rohrverbinder

Anlage A
Seite 241

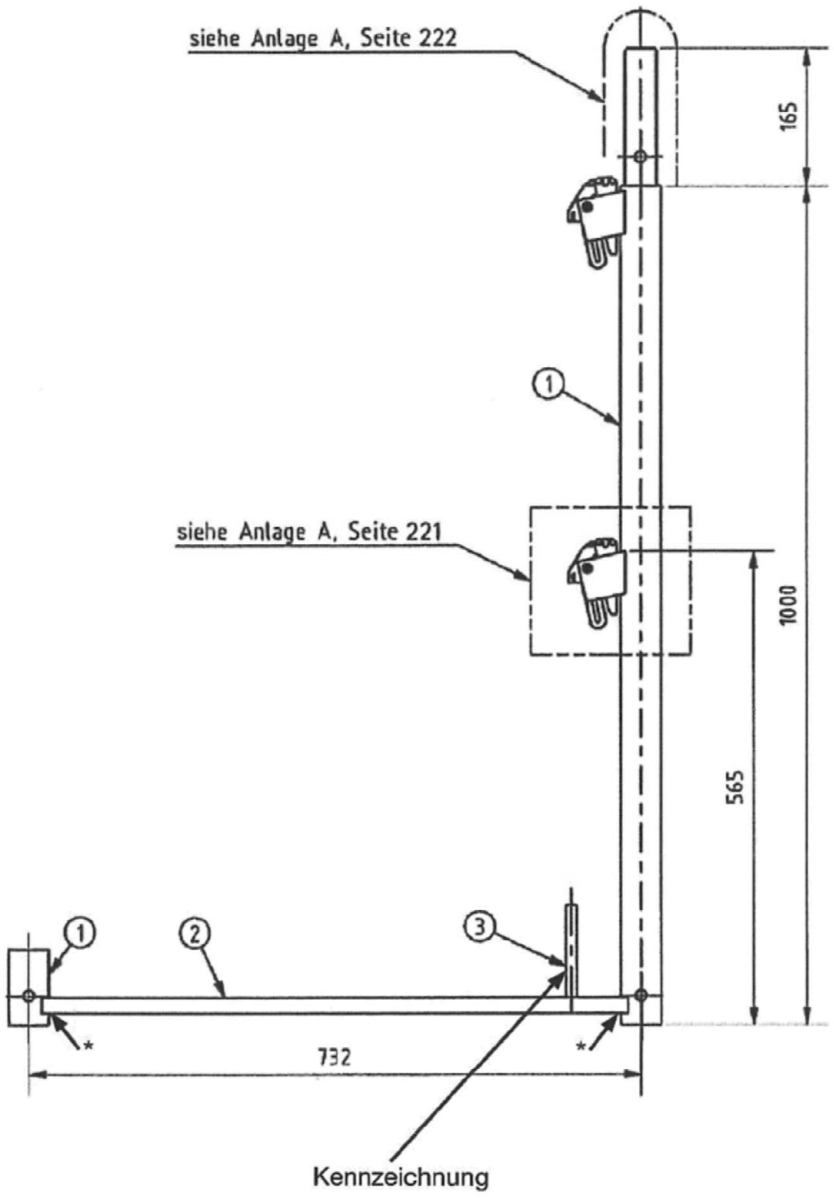

Alle Schweißnähte a = 3 mm
* Zinkablauf R6

Überzug nach DIN EN ISO 1461-t Zn o

Pos.	Bezeichnung	Stk.	Werkstoff	Bemerkung	Gew. [kg]
3	Bolzen Ø12	1	S235JR	DIN EN 10025	
2	Rechteckrohr 40 x 20 x 2 x L ; alternativ	1	E235+A / E235+N	DIN EN 10305-5	
2	Rechteckrohr 40 x 20 x 2 x L	1	S235JRH	DIN EN 10219	
1	Rohr Ø48,3 x 3,2 x L ; alternativ	1	S235JRH	DIN EN 10219	
1	Rohr Ø48,3 x 2,7 x L	1	S235JRH	$R_{eH} \geq 320 N/mm^2$ DIN EN 10219	7,9

PERALTA Donnergerüst 70 Stahl

Geländerstütze 0,73 m
mit Belagsicherung

Anlage A
Seite 242

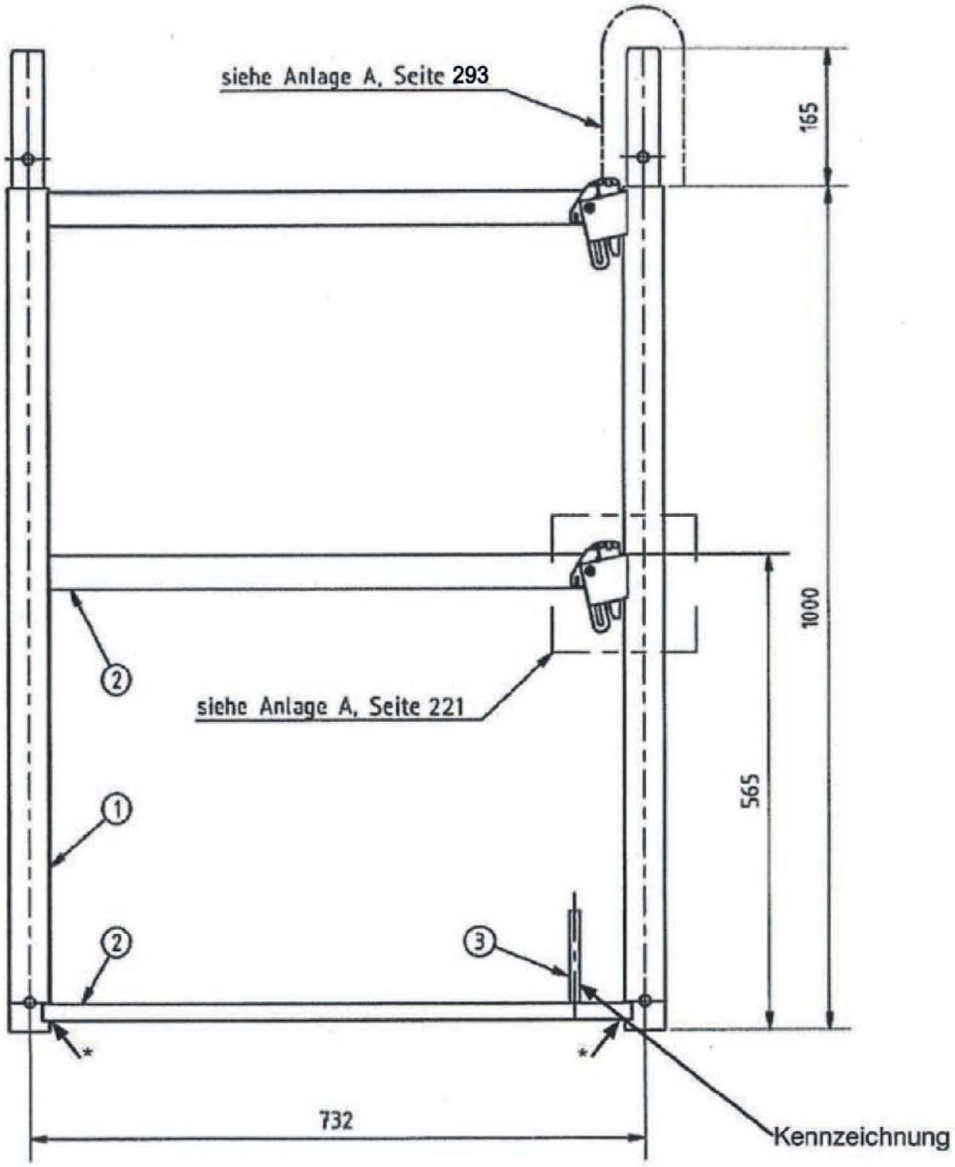

Alle Schweißnähte a = 3 mm
* Zinkablauf R6

Überzug nach DIN EN ISO 1461-t Zn o

Pos.	Bezeichnung	Stk.	Werkstoff	Bemerkung
3	Bolzen Ø12	1	S235JR	DIN EN 10025
2	Rechteckrohr 40 x 20 x 2 x L ; alternativ	3	E235+A / E235+N	DIN EN 10305-5
2	Rechteckrohr 40 x 20 x 2 x L	3	S235JRH	DIN EN 10219
1	Rohr Ø48,3 x 3,2 x L ; alternativ	2	S235JRH	DIN EN 10219
1	Rohr Ø48,3 x 2,7 x L	2	S235JRH	$R_{eH} \geq 320 N/mm^2$ DIN EN 10219

Gew. [kg]: 13,3

PERALTA Donnergerüst 70 Stahl

Stirngeländerstütze 0,73 m
Stahl

Anlage A
Seite 243

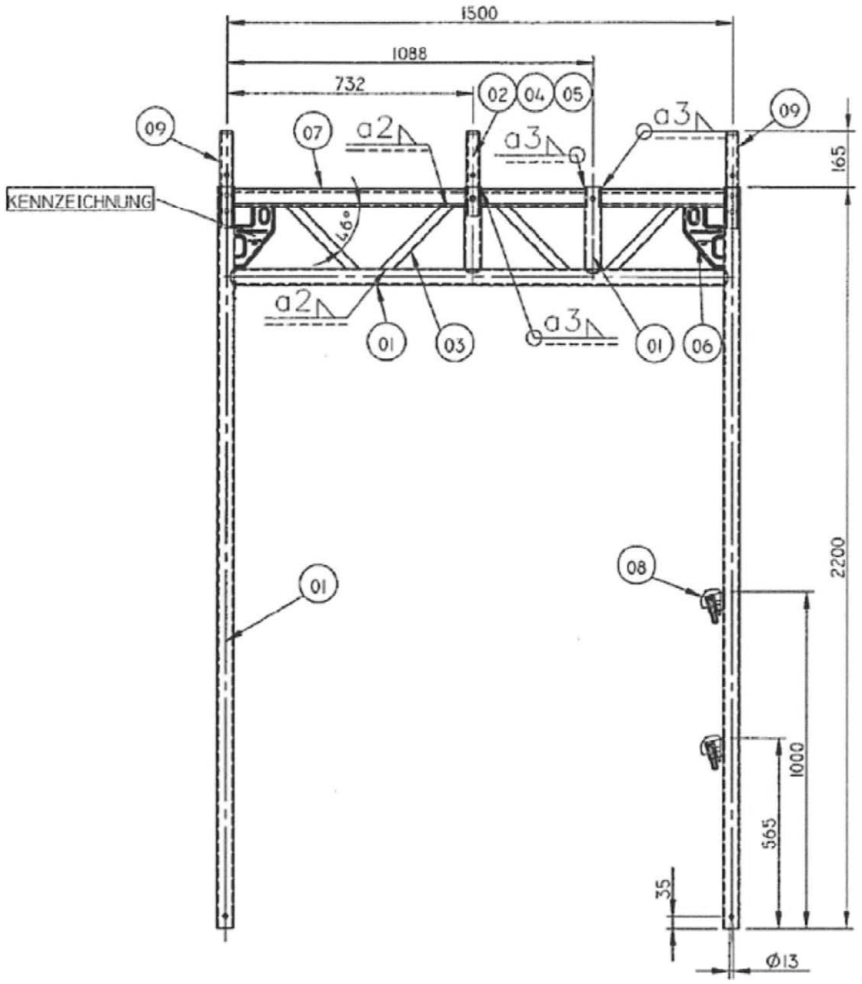

Überzug nach DIN EN ISO 1461-t Zn o

01)	Rohr	Ø48,3x3,2	S235JRH R_{eH}≥320N/mm²	EN10219-1	
02)	Rohr	Ø38x4,0	S235JRH R_{eH}≥320N/mm²	EN10219-1	
03)	Rechteckrohr	30x20x2	S235JRH	EN10219-1	
04)	Sechskantschraube	M10x60	8.8	ISO898-1	
05)	Sechskantmutter	M10	8	EN20898-2	
06)	Knotenblech		siehe Anlage A, Seite 278		Gew. [kg]
07)	U-Profil		siehe Anlage A, Seite 278		
08)	Geländerkästchen		siehe Anlage A, Seite 267		31,2
09)	Rohrverbinder	Ø38x4,0	siehe Anlage A, Seite 283		

Bauteil gemäß Z-8.1-924

PERALTA Donnergerüst 70 Stahl

Durchgangsrahmen
2,20 x 1,50 m

Anlage A,
Seite 244

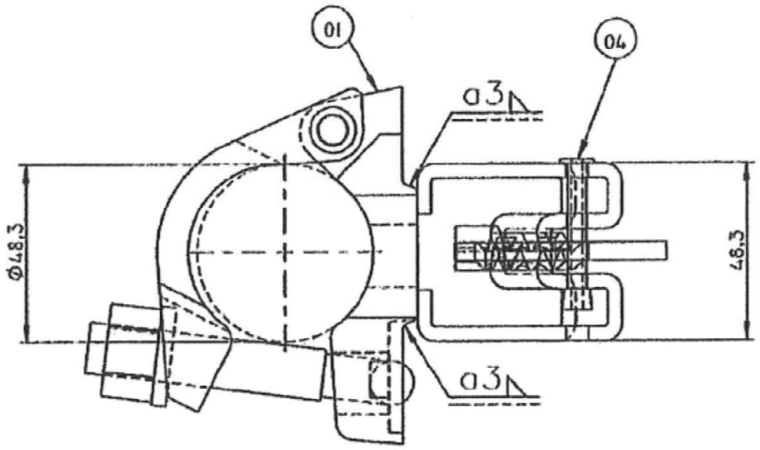

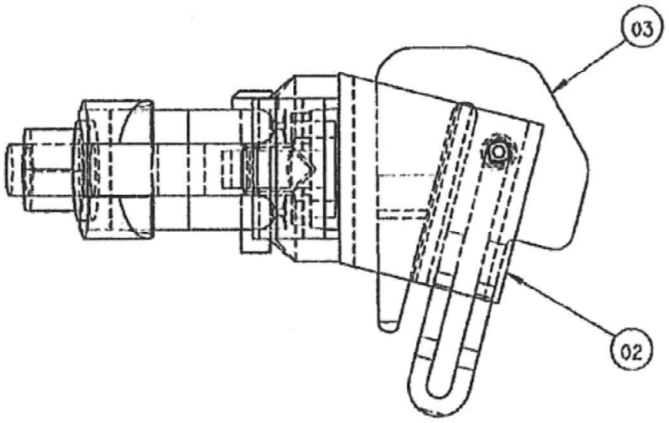

Überzug nach DIN EN ISO 1461-t Zn o

					Gew. [kg]
01)	Halbkupplung mit Schraubverschluss oder mit Keilverschluss nach DIN EN74-2 Klasse B				1,8
02)	Kästchen	t=4	DD13 R_{eH}≥240N/mm² R_m≥340N/mm²	EN10111	
03)	Keil	t=5	DD13 R_{eH}≥240N/mm² R_m≥340N/mm²	EN10111	
04)	Blindniet	Ø5 A5x48 ISO 15979	Alu/St	alternativ: Schraube M5x25	

PERALTA Donnergerüst 70 Stahl

Geländerkästchen
mit Kupplung

Anlage A,
Seite 245

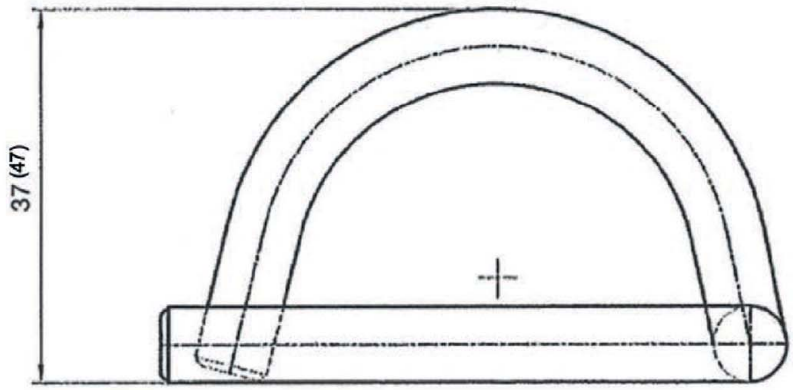

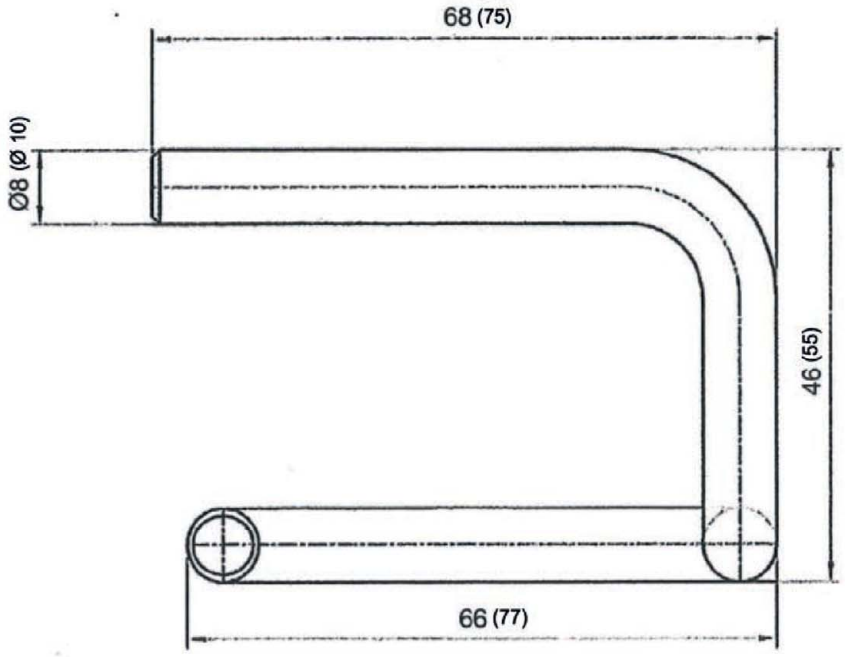

Gew. [kg]
0,2

01)	Fallstecker	Ø10	S235JR	EN10025-2

PERALTA Donnergerüst 70 Stahl

Fallstecker
Ø10

Anlage A,
Seite 246

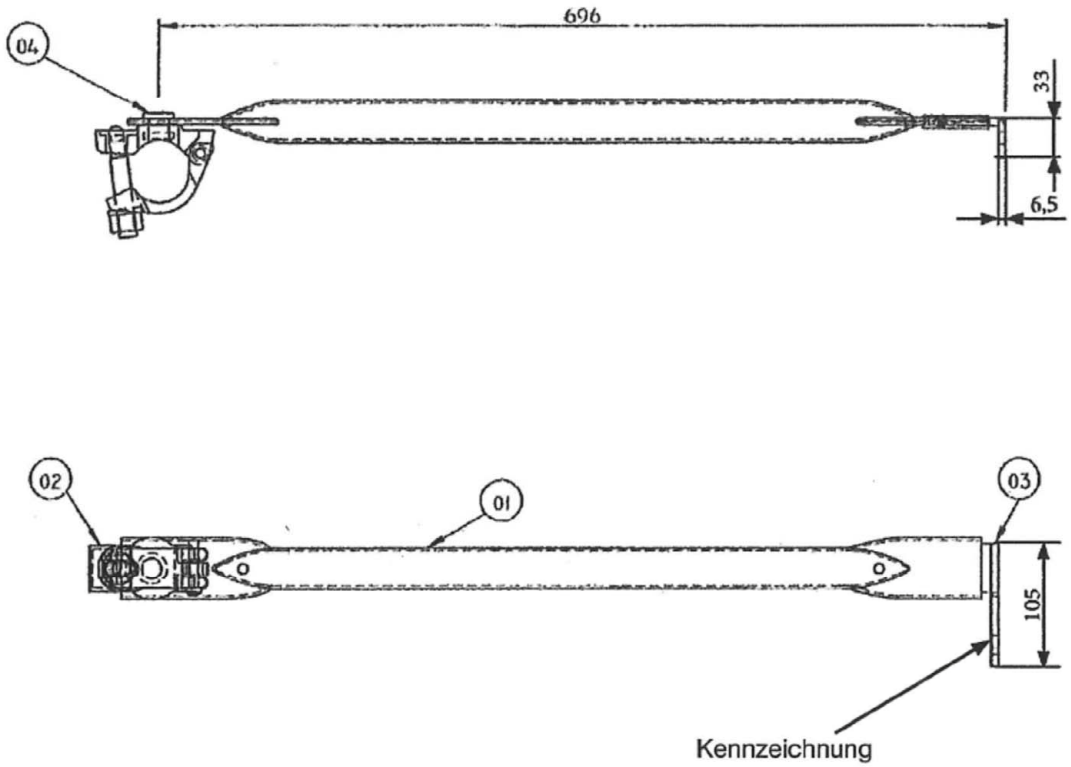

Alle Schweißnähte a = 3 mm Überzug nach DIN EN ISO 1461-t Zn o

				Gew. [kg]
01)	Rohr	Ø33,7x2,25	S235JRH EN10219-1	2,2
02)	Halbkupplung mit Schraubverschluss	nach DIN EN74-2 Klasse B		
03)	Geländernase	t = 6,5	S235JR EN 10025-2	
04)	Niet	Ø16	QSt 36-3 EN 17440	

PERALTA Donnergerüst 70 Stahl

Stirngeländer mit Kupplung
einfach
0,73m

Anlage A,
Seite 247

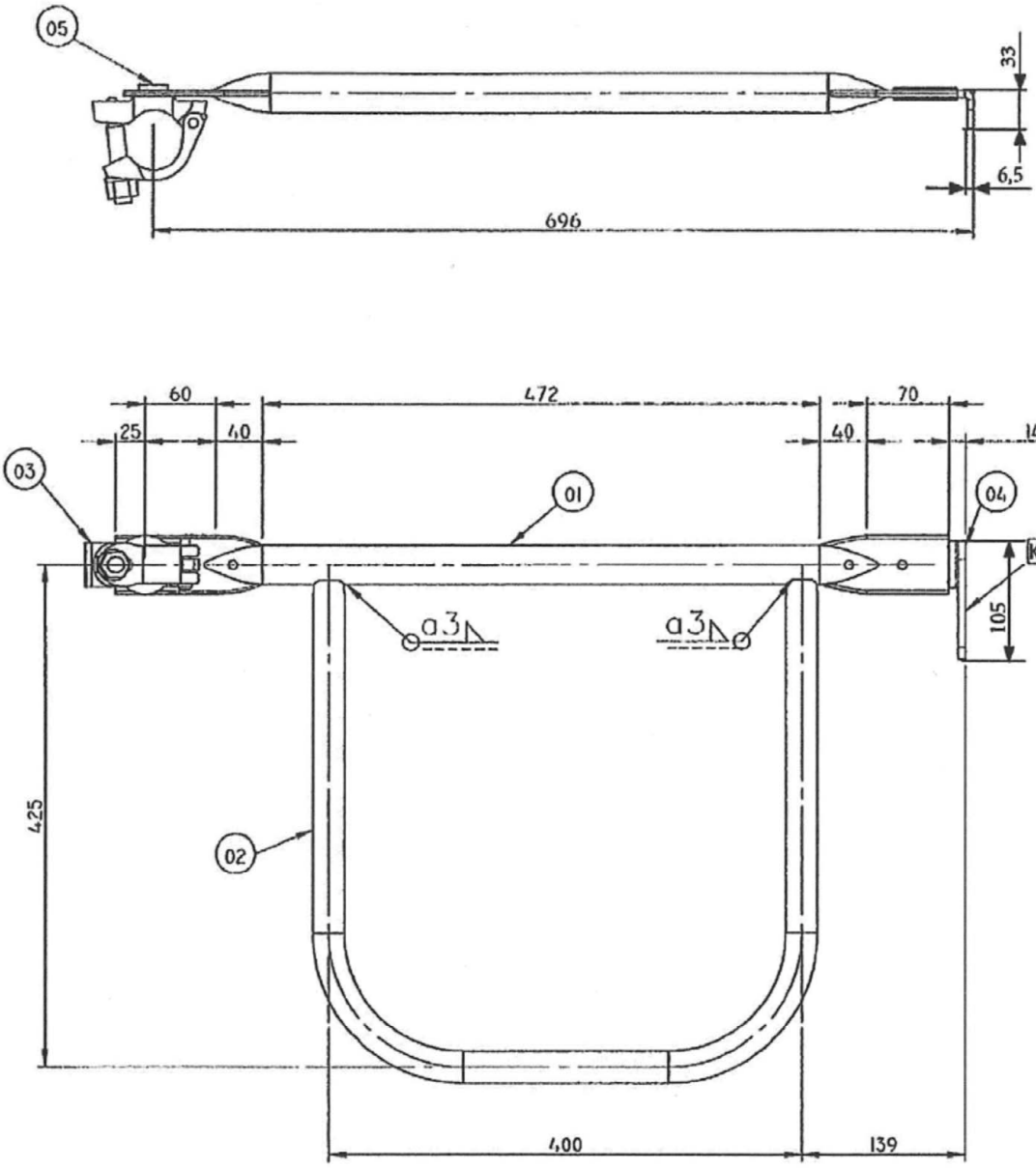

Alle Schweißnähte a = 3 mm

Überzug nach DIN EN ISO 1461-t Zn o

Gew. [kg]
4,4

01)	Rohr	Ø33,7x2,25	S235JRH	EN10219-1
02)	Rohr	Ø26,9x2,3	S235JRH	EN10219-1
03)	Halbkupplung mit Schraubverschluss nach DIN EN74-2 Klasse B			
04)	Geländernase	t = 6,5	S235JR	EN 10025-2
05)	Niet	Ø16	QSt 36-3	EN 17440

PERALTA Donnergerüst 70 Stahl

Doppelstirngeländer mit Kupplung
0,73m

Anlage A,
Seite 248

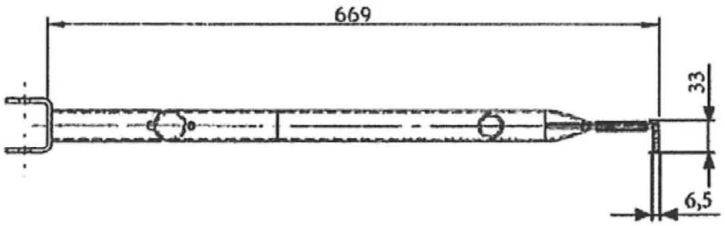

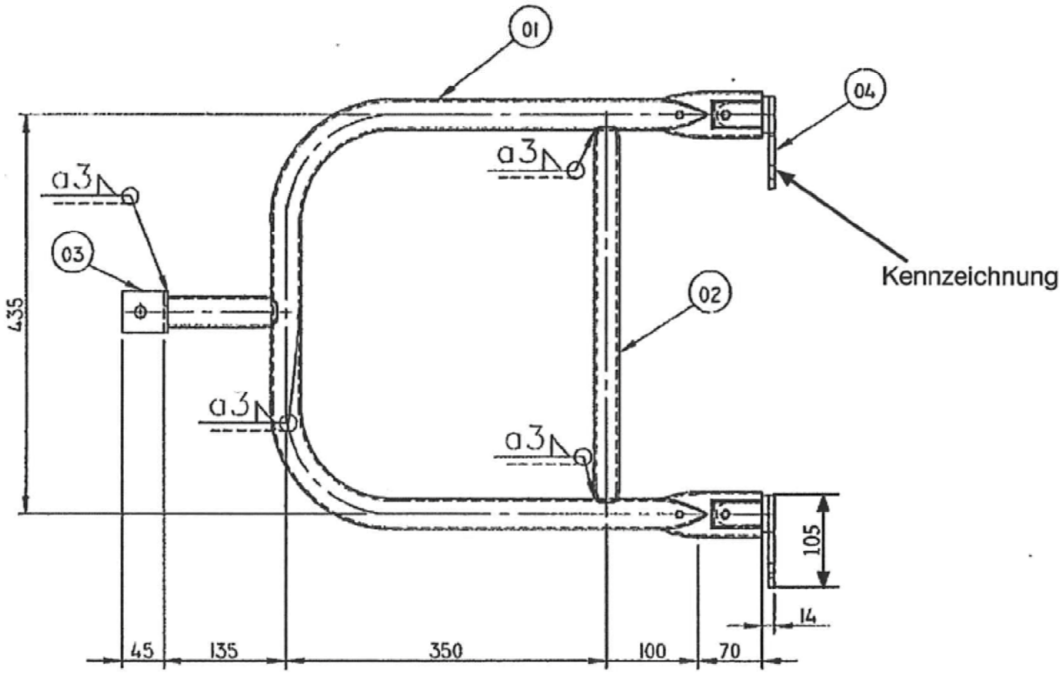

Alle Schweißnähte a = 3 mm

Überzug nach DIN EN ISO 1461-t Zn o

Gew. [kg]
4,4

01)	Rohr	Ø33,7x2,25	S235JRH	EN10219-1
02)	Rohr	Ø26,9x2,5	S235JRH	EN10219-1
03)	Blech	t=4	S235JR	EN10025-2
04)	Geländernase	l = 6,5	S235JR	EN 10025-2

PERALTA Donnergerüst 70 Stahl

-
Doppelstirngeländer
0,73m

Anlage A,
Seite 249

Deutsches Institut für Bautechnik
DIBt

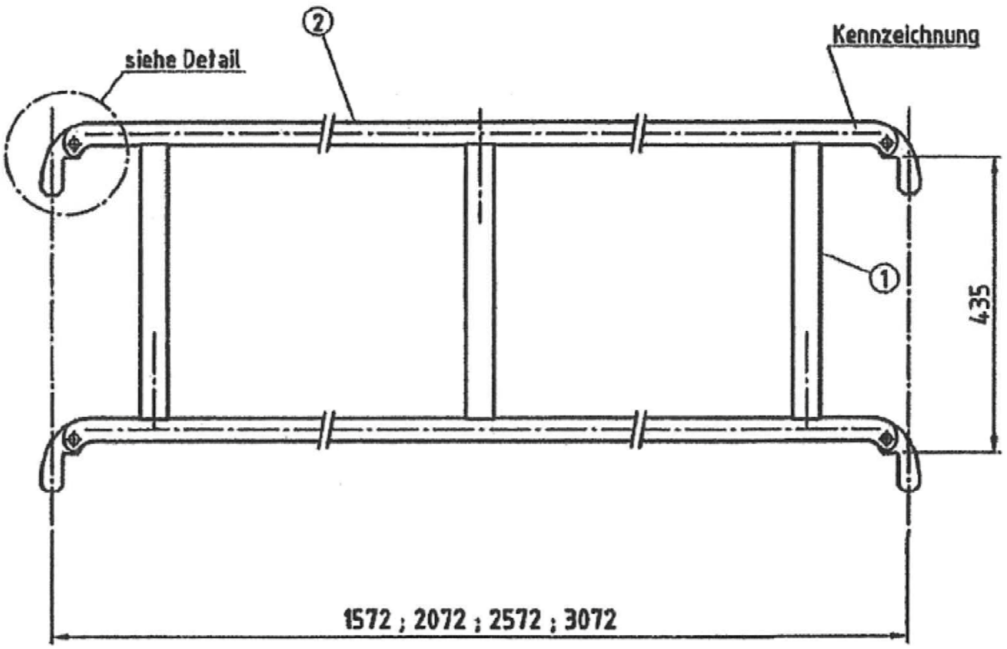

Detail



Überzug nach DIN EN ISO 1461-t Zn o

				Abm. [m]	Gew. [kg]
①	Rechteckrohr	40 x 20 x 2	EN 10025-2 - S235JR	1,57	7,9
②	Rohr	⌀ 33,7 x 2,25	EN 10219 - S235JRH	2,07	10,5
				2,57	12,4
				3,07	14,1

PERALTA Donnergerüst 70 Stahl

St - Doppelgeländer
mit Mittelsprosse
1,57 - 3,07 m

Anlage A, Seite 250

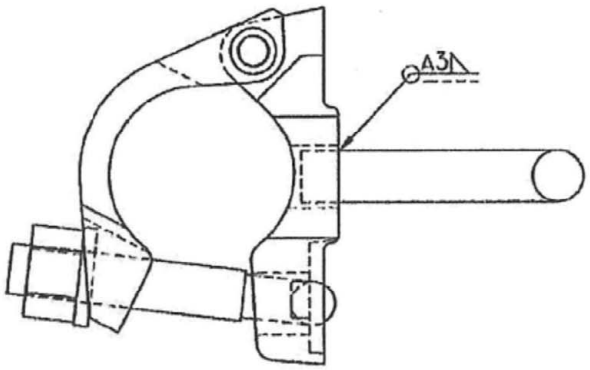

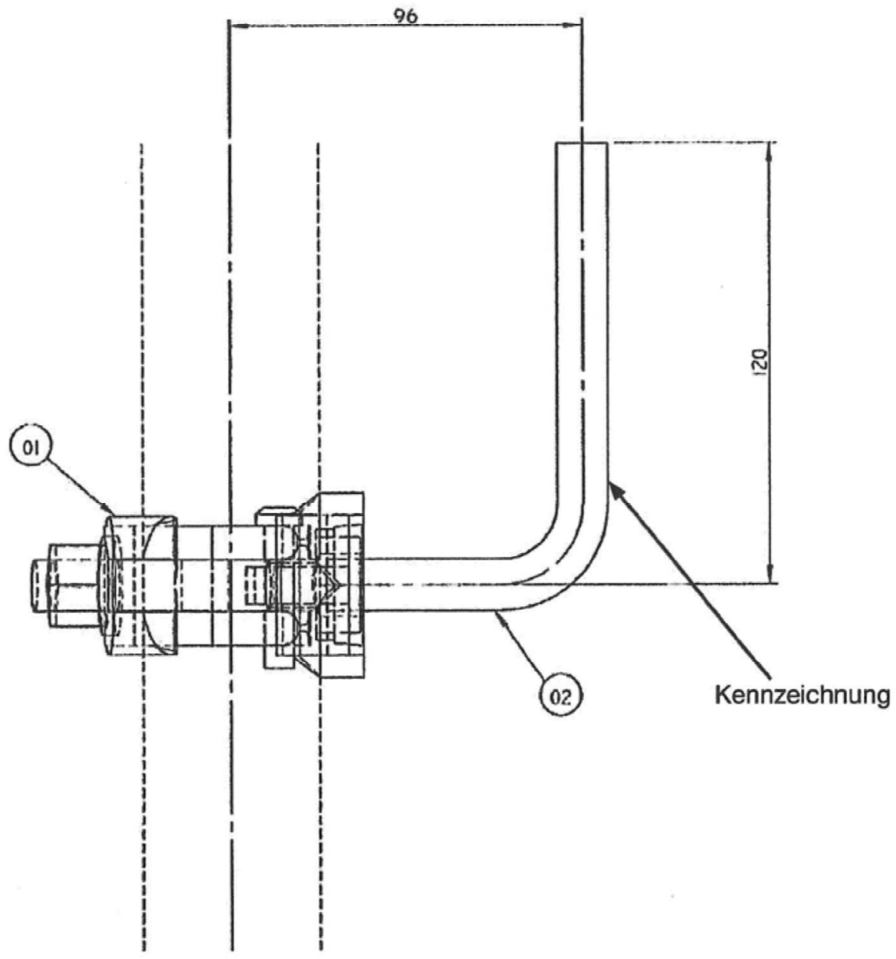

Überzug nach DIN EN ISO 1461-t Zn o

Gew. [kg]
1,0

01) Halbkupplung mit Schraubverschluss nach DIN EN74-2 Klasse B
02) Bordbrettbolzen Ø14 S235JR EN10025-2

PERALTA Donnergerüst 70 Stahl

-
Bordbrettbolzen
mit Schraubkupplung

Anlage A,
Seite 251

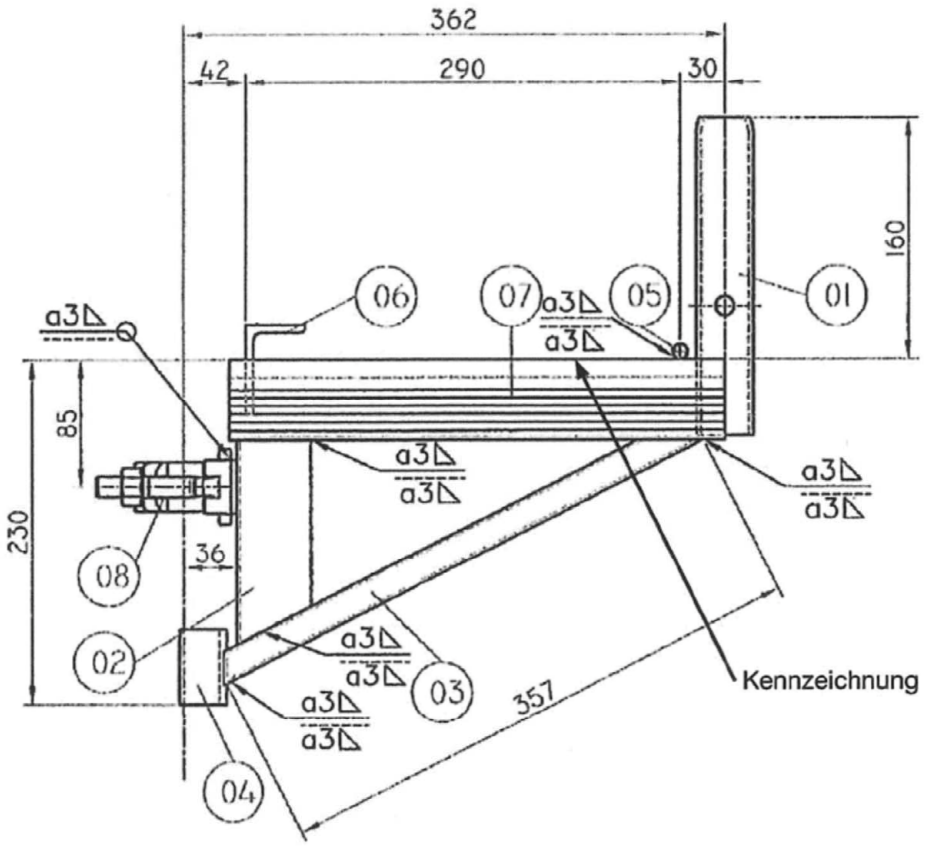

Überzug nach DIN EN ISO 1461-t Zn o

Alle Schweißnähte a = 3 mm

01)	Rohr	Ø38x3,2	S235JRH $R_{eH} \geq 320 N/mm^2$	EN10219-1
02)	Rechteckrohr	35x35x2	S235JRH	EN10219-1
03)	Rechteckrohr	35x35x2	S235JRH	EN10219-1
04)	Blech	t=5	S235JR	EN10025-2
05)	Rundstab	Ø10	S235JR	EN10025-2
06)	Winkelprofil	53x41x2,5	S235JR	EN10025-2
07)	U-Profil	siehe Anlage A, Seite 279		
08)	Halbkupplung mit Schraubverschluss nach DIN EN74-2 Klasse B			

Gew. [kg]
3,5

PERALTA Donnergerüst 70 Stahl

-
Konsole 0,36m
-

Anlage A,
Seite 252

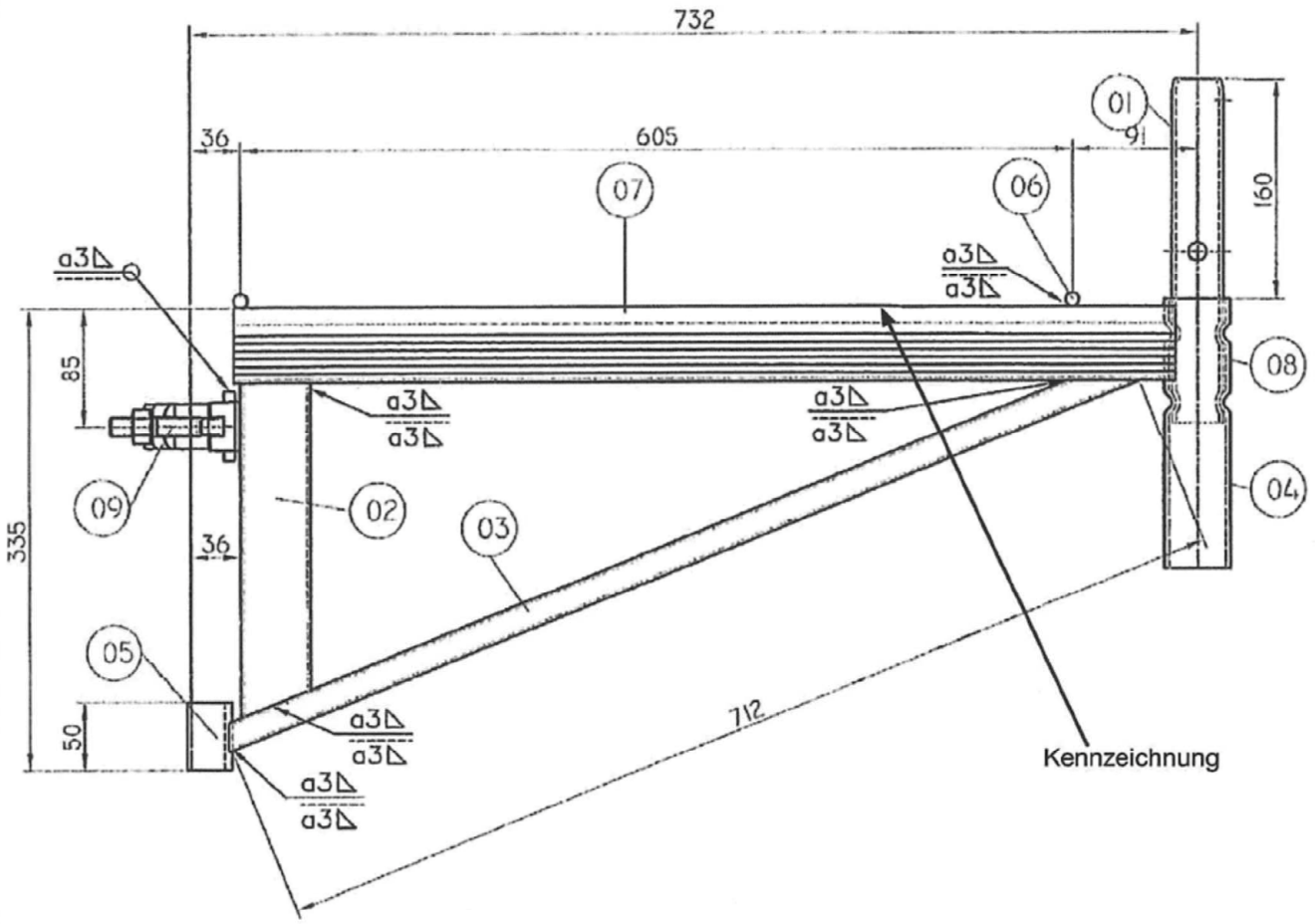

Überzug nach DIN EN ISO 1461-t Zn o

Alle Schweißnähte a = 3 mm

01)	Rohr	Ø38x3,2	S235JRH R_{eH}≥320N/mm²	EN10219-1
02)	Rechteckrohr	35x35x2	S235JRH	EN10219-1
03)	Rechteckrohr	35x35x2	S235JRH	EN10219-1
04)	Rohr	Ø48,3x3,2	S235JRH R_{eH}≥320N/mm²	EN10219-1
05)	Blech	t=5	S235JR	EN10025-2
06)	Rundstab	Ø10	S235JR	EN10025-2
07)	U-Profil	siehe Anlage A, Seite 279		
08)	Rohrverbinder			
09)	Halbkupplung mit Schraubverschluss nach DIN EN74-2 Klasse B			

Gew. [kg]
6,4

PERALTA Donnergerüst 70 Stahl

-
Konsole 0,73m
-

Anlage A,
Seite 253

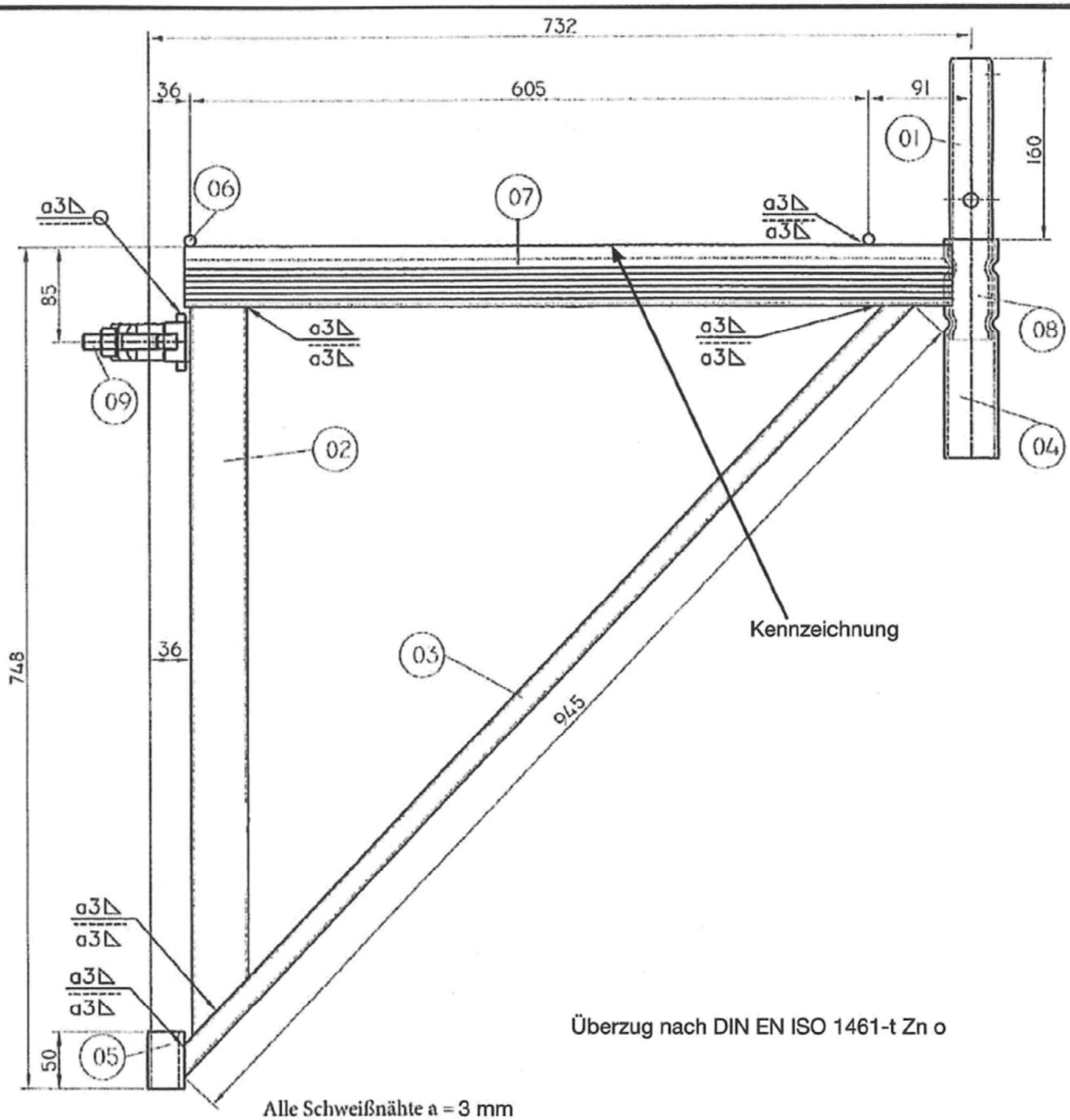

Überzug nach DIN EN ISO 1461-t Zn o

Alle Schweißnähte a = 3 mm

01)	Rohr	Ø38x3,2	S235JRH R_{eH}≥320N/mm²	EN10219-1
02)	Rechteckrohr	35x35x2	S235JRH	EN10219-1
03)	Rechteckrohr	35x35x2	S235JRH	EN10219-1
04)	Rohr	Ø48,3x3,2	S235JRH R_{eH}≥320N/mm²	EN10219-1
05)	Blech	t=5	S235JR	EN10025-2
06)	Rundstab	Ø10	S235JR	EN10025-2
07)	U-Profil	siehe Anlage A, Seite 279		
08)	Rohrverbinder			
09)	Halbkupplung mit Schraubverschluss	nach DIN EN74-2 Klasse B		

Gew. [kg]
8,8

PERALTA Donnergerüst 70 Stahl

-
Konsole 0,73m
Verstärkt

Anlage A,
Seite 254

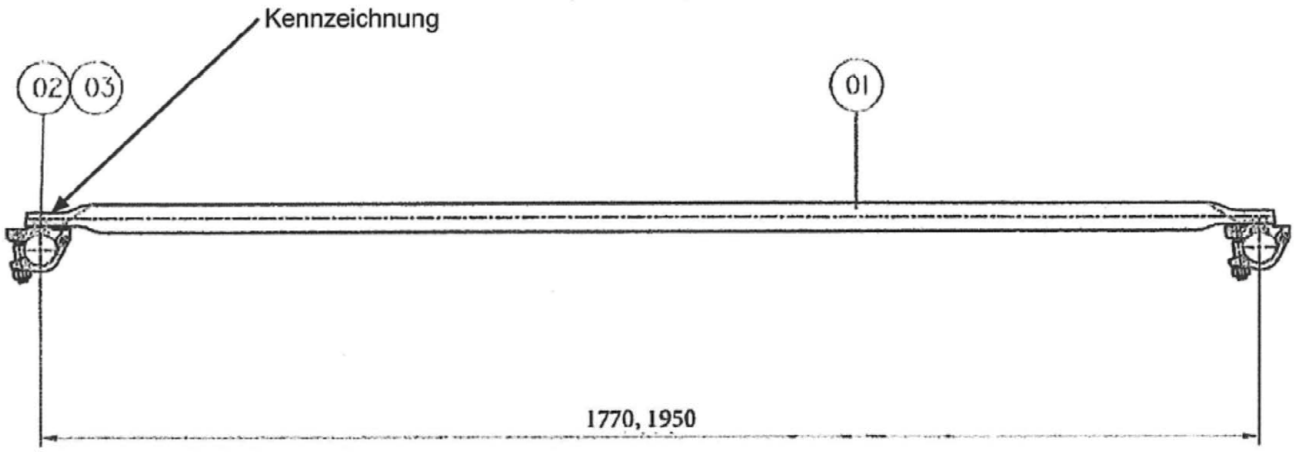

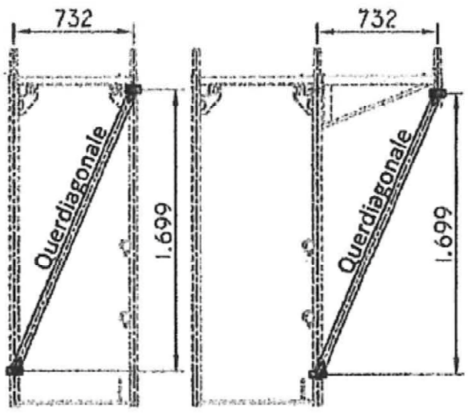

Überzug nach DIN EN ISO 1461-t Zn o

01)	Rohr	Ø42,4x2	S235JRH	EN10219-1	
02)	Niet	Ø16x24	QSt36-3	EN 17440	Gew. [kg]
03)	Halbkupplung mit Schraubverschluss nach DIN EN74-2 Klasse B				6,0

PERALTA Donnergerüst 70 Stahl

-
Querdiagonale
1,77 m; 1,95 m

Anlage A,
Seite 255

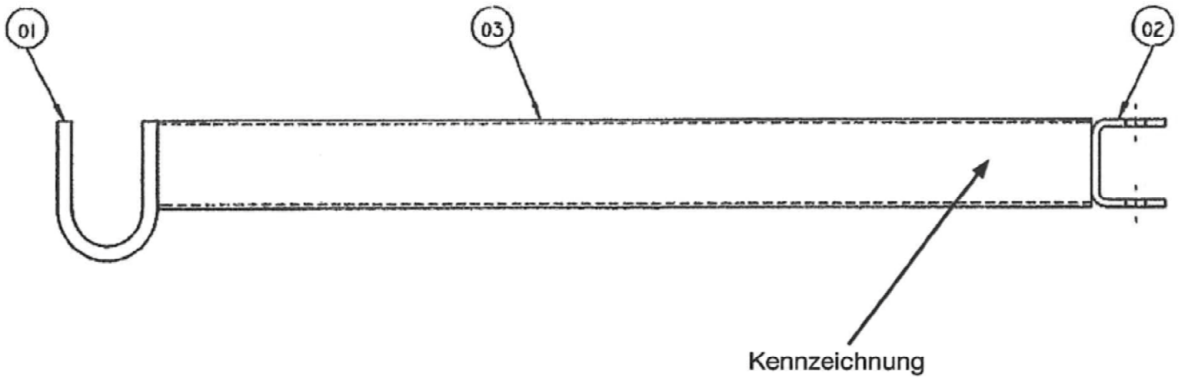

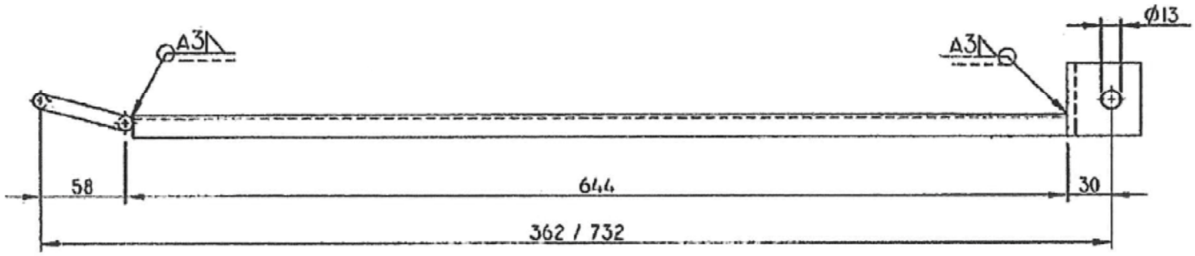

Überzug nach DIN EN ISO 1461-t Zn o

Abm. [m]	Gew. [kg]
0,36	0,9
0,50	1,3
0,73	1,5

01)	Rundstab	Ø10	S235JR	EN10025-2
02)	U-Profil	50x60x50x5	S235JR	EN10025-2
03)	U-Profil	15x60x15x2,5	S235JR	EN10025-2

PERALTA Donnergerüst 70 Stahl

-
Bodensicherung
0,36 ; 0,73m

Anlage A,
Seite 256

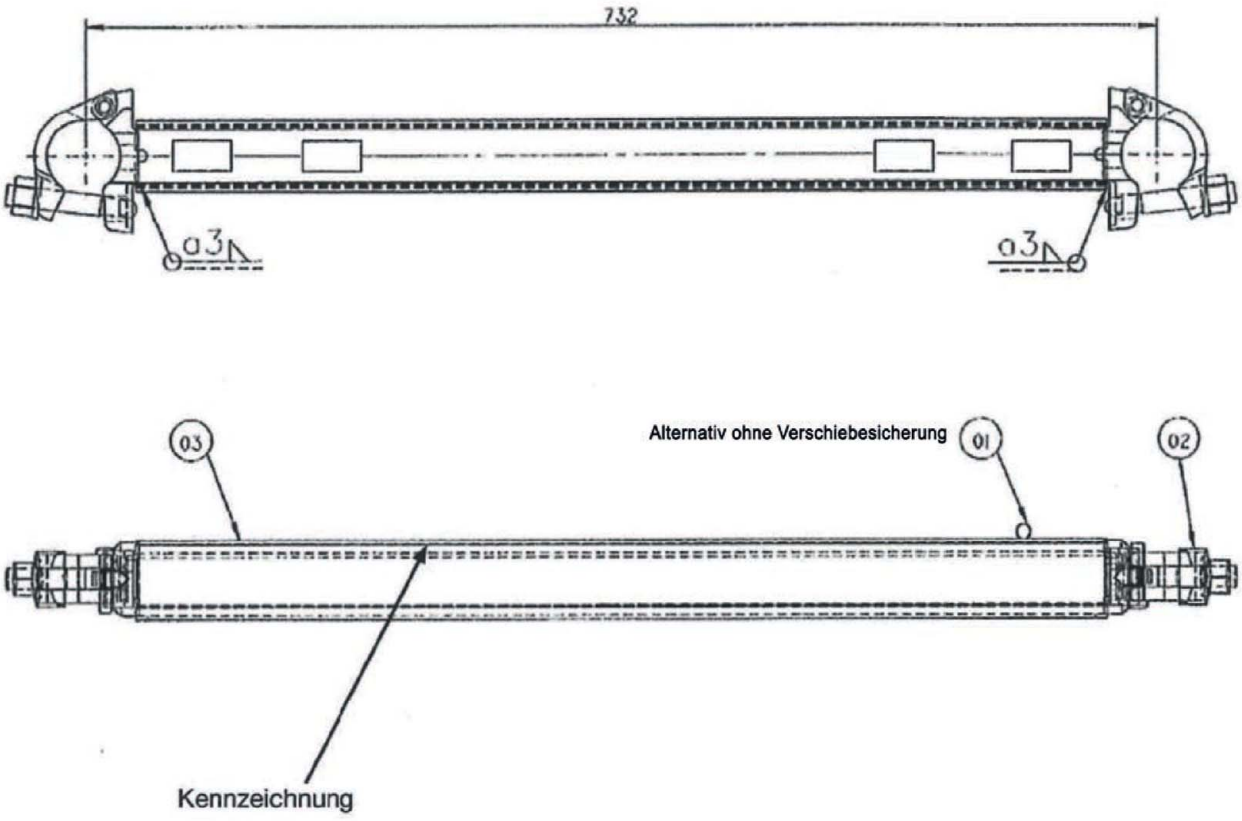

Überzug nach DIN EN ISO 1461-t Zn o

01)	Verschiebesicherung	Ø6	S355J2C	EN10277	
02)	Halbkupplung mit Schraubverschluss	nach DIN EN74-2 Klasse B			Gew. [kg]
03)	U-Profil	siehe Anlage A, Seite 279			3,9

PERALTA Donnergerüst 70 Stahl

-
U-Querriegel
0,73m

Anlage A,
Seite 257

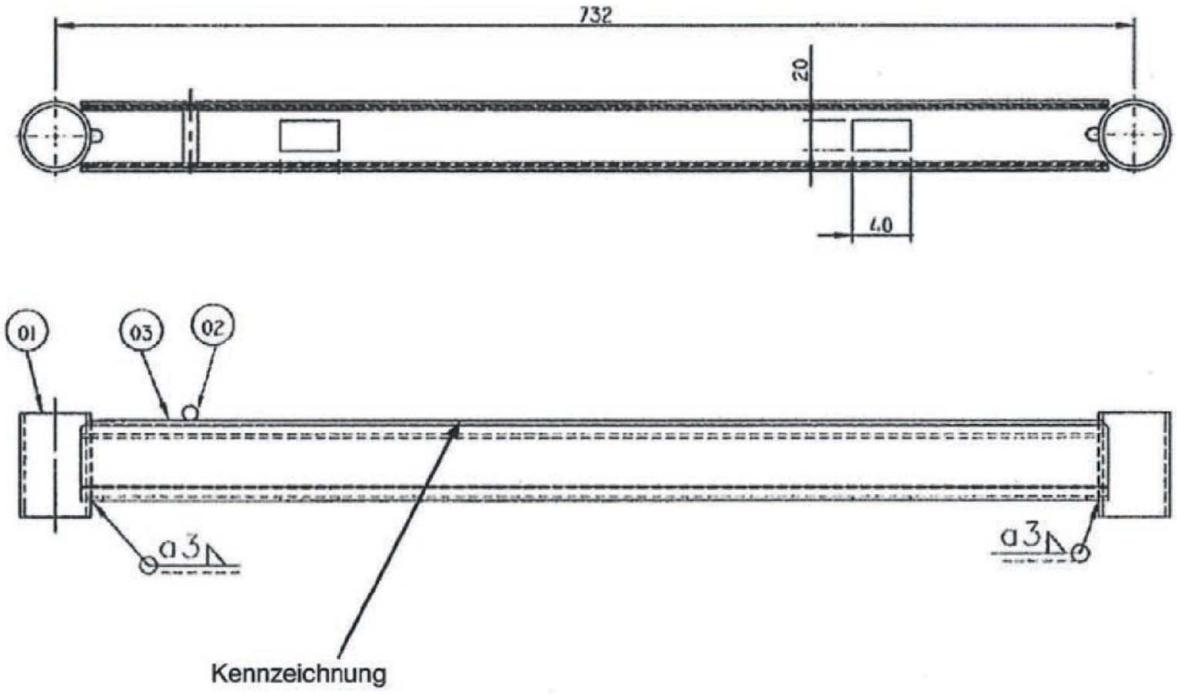

Überzug nach DIN EN ISO 1461-t Zn o

Gew. [kg]
3,8

01)	Rohr	Ø48,3x3,2(2,7)	S235JRH R_{eH}≥320N/mm²	EN10219-1
02)	Verschiebesicherung	Ø6	S355J2C	EN10277
03)	U-Profil siehe Anlage A, Seite 279			

PERALTA Donnergerüst 70 Stahl

-
U-Anfangsriegel
0,73m

Anlage A,
Seite 258

Deutsches Institut für Bautechnik DIBt

Überzug nach DIN EN ISO 1461-t Zn o

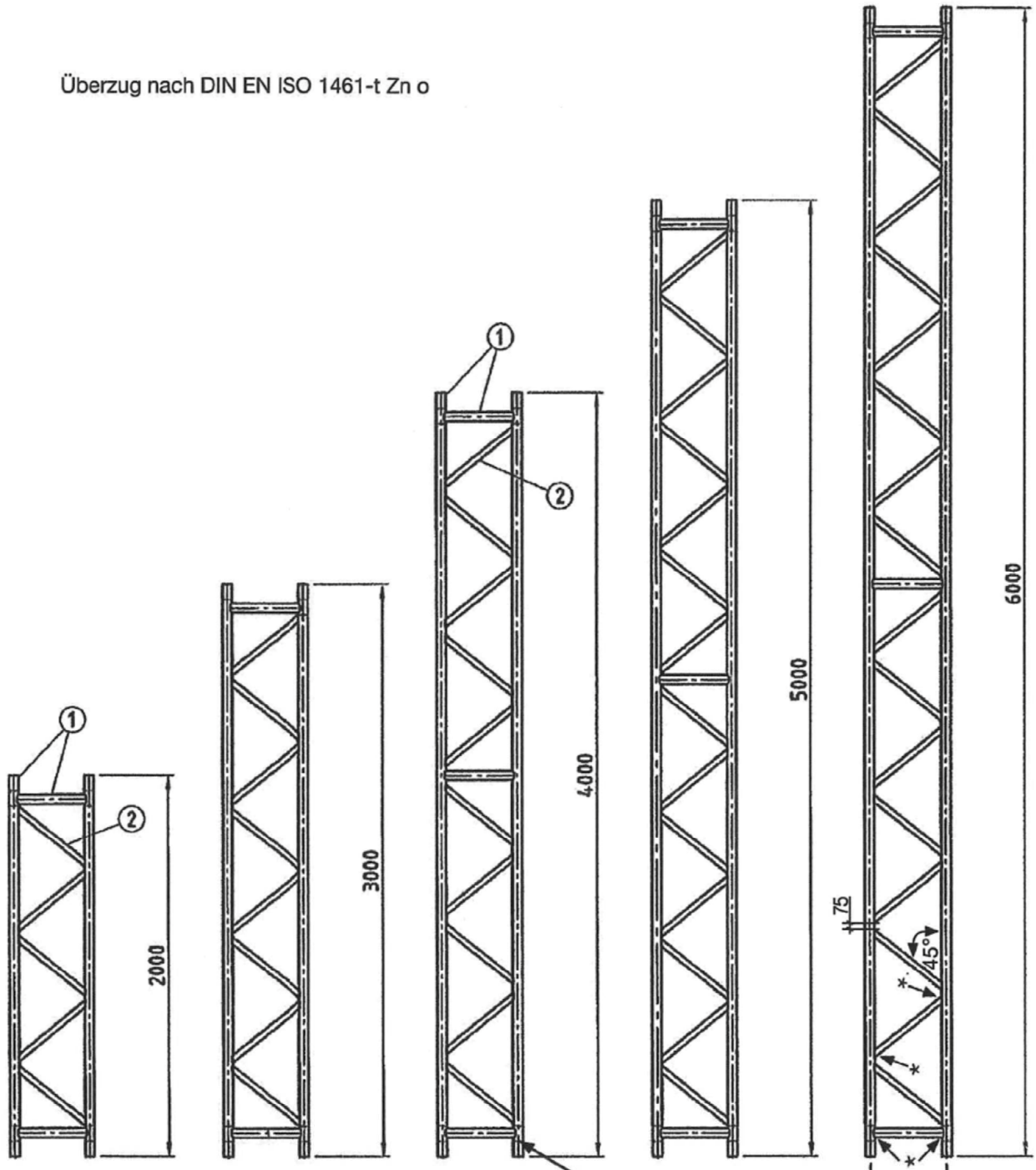

Alle Schweißnähte a = 3 mm
* Zinkablauf R6 von 2000 mm - 5000 mm analog wie 6000 mm

①	Rohr	ϕ 48,3 x 3,2	EN 10219 – S235JRH	$R_{eH} \geq 320$ N/mm²
②	Rechteckrohr	40 x 20 x 2	EN 10025-2 – S235JR	

Abm. [m]	Gew. [kg]
2,00	20,7
3,00	29,6
4,00	40,5
5,00	49,3
6,00	58,2

PERALTA Donnergerüst 70 Stahl

Stahl - Gitterträger

450 hoch

Anlage A,
Seite 259

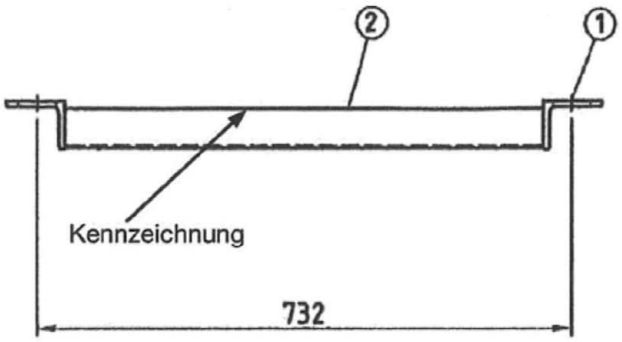



Überzug nach DIN EN ISO 1461-t Zn o

①	Winkel	L 80 x 65 x 8	EN 10025-2 – S235JR
②	U-Profil	U 53x48x2,5 L	siehe Anlage A, Seite 279

Gew. [kg]
3,1

PERALTA Donnergerüst 70 Stahl

U - Gitterträger-Riegel
0,73 m

Anlage A, Seite 260

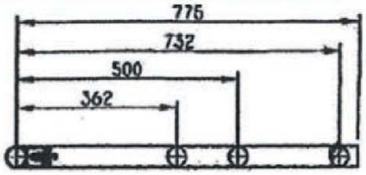

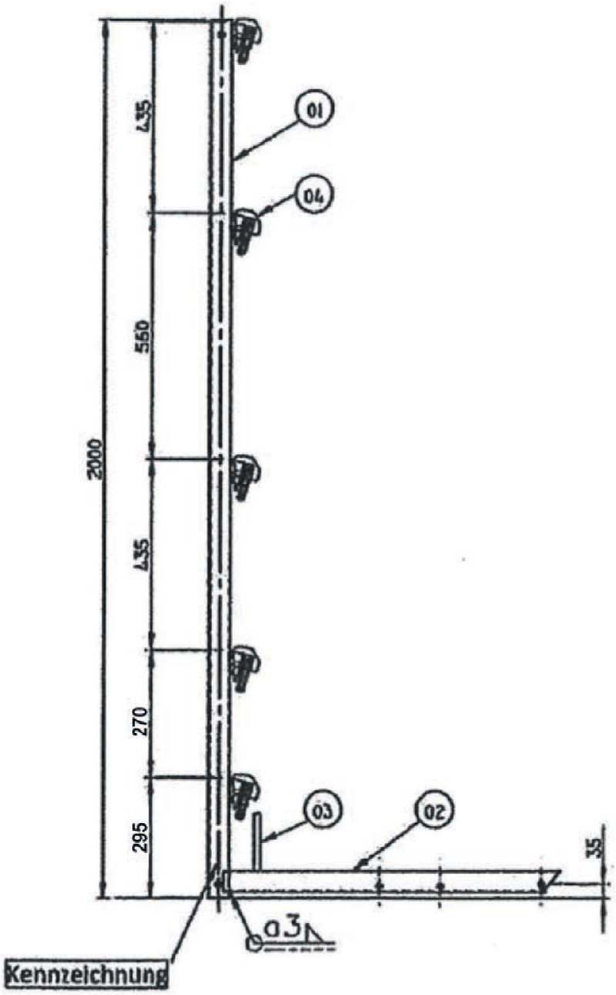

Überzug nach DIN EN ISO 1461-t Zn o

01)	Rohr	Ø48,3x3,2	S355J2H	EN10219-1
02)	Rechteckrohr	50x50x3	S235JRH	EN10219-1
03)	Bordbrettbolzen	Ø14	S235JR	EN10025-2
04)	Geländerkästchen		siehe Anlage A, Seite 221	

Gew. [kg]
12,1

PERALTA Donnergerüst 70 Stahl

Anlage A, Seite 261

Schutzwandstütze
0,36 ; 0,50 ; 0,73m

Bauteil mit im DIBt hinterlegten Unterlagen

Alle Schweißnähte a = 3 mm

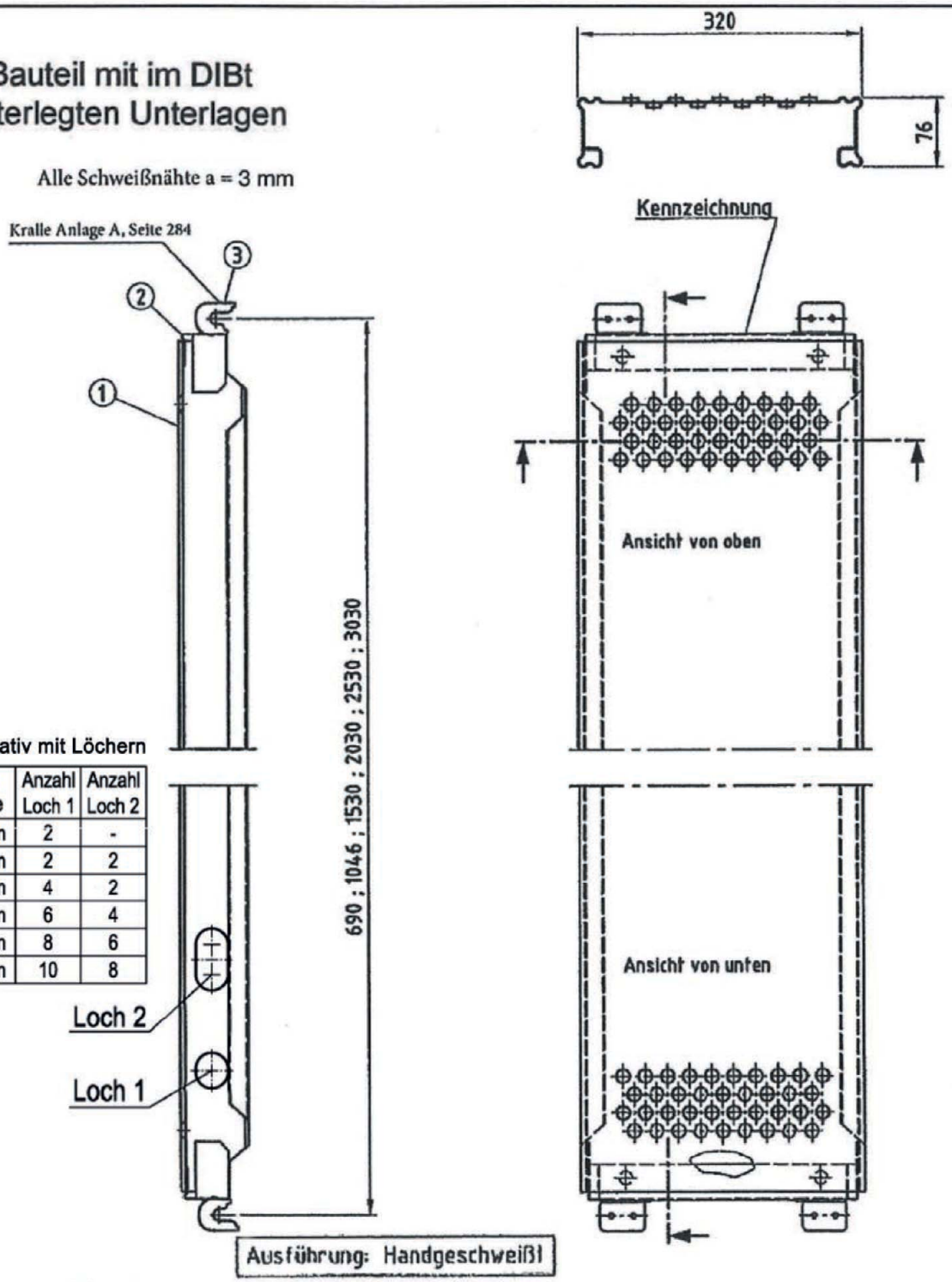

Alternativ mit Löchern

Feld Länge	Anzahl Loch 1	Anzahl Loch 2
0,73 m	2	-
1,09 m	2	2
1,57 m	4	2
2,07 m	6	4
2,57 m	8	6
3,07 m	10	8

Abm. [m]	Gew. [kg]
0,73	6,6
1,09	8,8
1,57	11,7
2,07	14,8
2,57	17,9
3,07	21,0

① Belagblech — EN 10025-2 – S235JR
② Kappe — EN 10025-2 – S235JR
③ Kralle — EN 10111 – DD13 $R_{eH} \geq 240$ N/mm² | $R_m \geq 340$ N/mm²

Überzug nach DIN EN ISO 1461-t Zn o

PERALTA Donnergerüst 70 Stahl

U - Stahlboden

0,73 - 3,07 m x 0,32 m

Anlage A, Seite 262

Deutsches Institut für Bautechnik DIBt

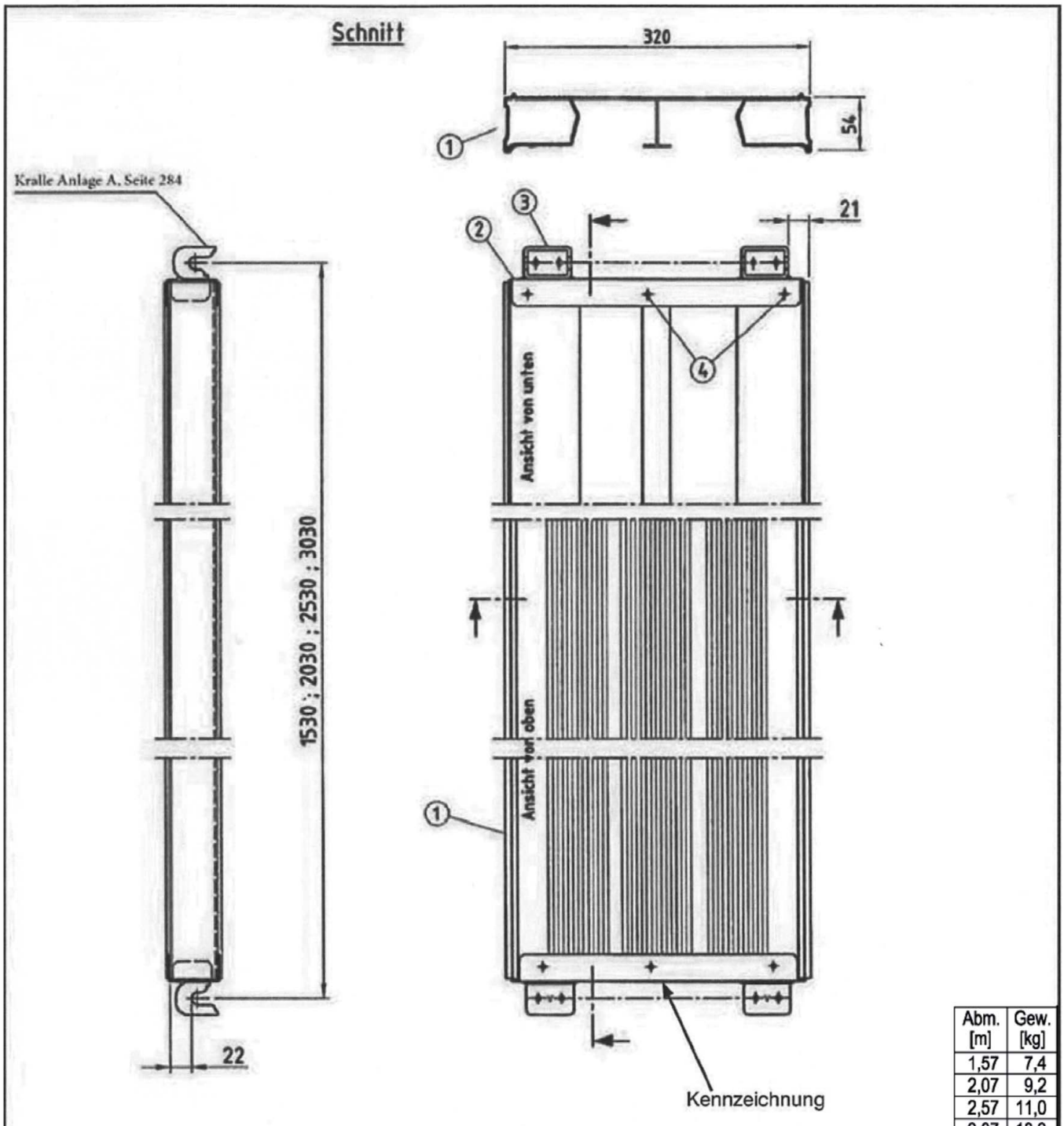

Abm. [m]	Gew. [kg]
1,57	7,4
2,07	9,2
2,57	11,0
3,07	13,3

①	Profil	320 x 54	EN AW-6063-T66 EN 755-2	Anlage A, Seite 266 siehe Detail A
②	Kappe	t = 1,5	EN 10025-2 – S235JR	
③	Kralle	t = 4	EN 10111 – DD13 $R_{eH} \geq 240$ N/mm² | $R_m \geq 340$ N/mm²	
④	Blindniet	A 5 x 12	ISO 16585	

nur zur Verwendung

PERALTA Donnergerüst 70 Stahl

Aluboden mit Stahlkappe
1,57 - 3,07 m x 0,32 m

Anlage A, Seite 263

Deutsches Institut für Bautechnik
DIBt

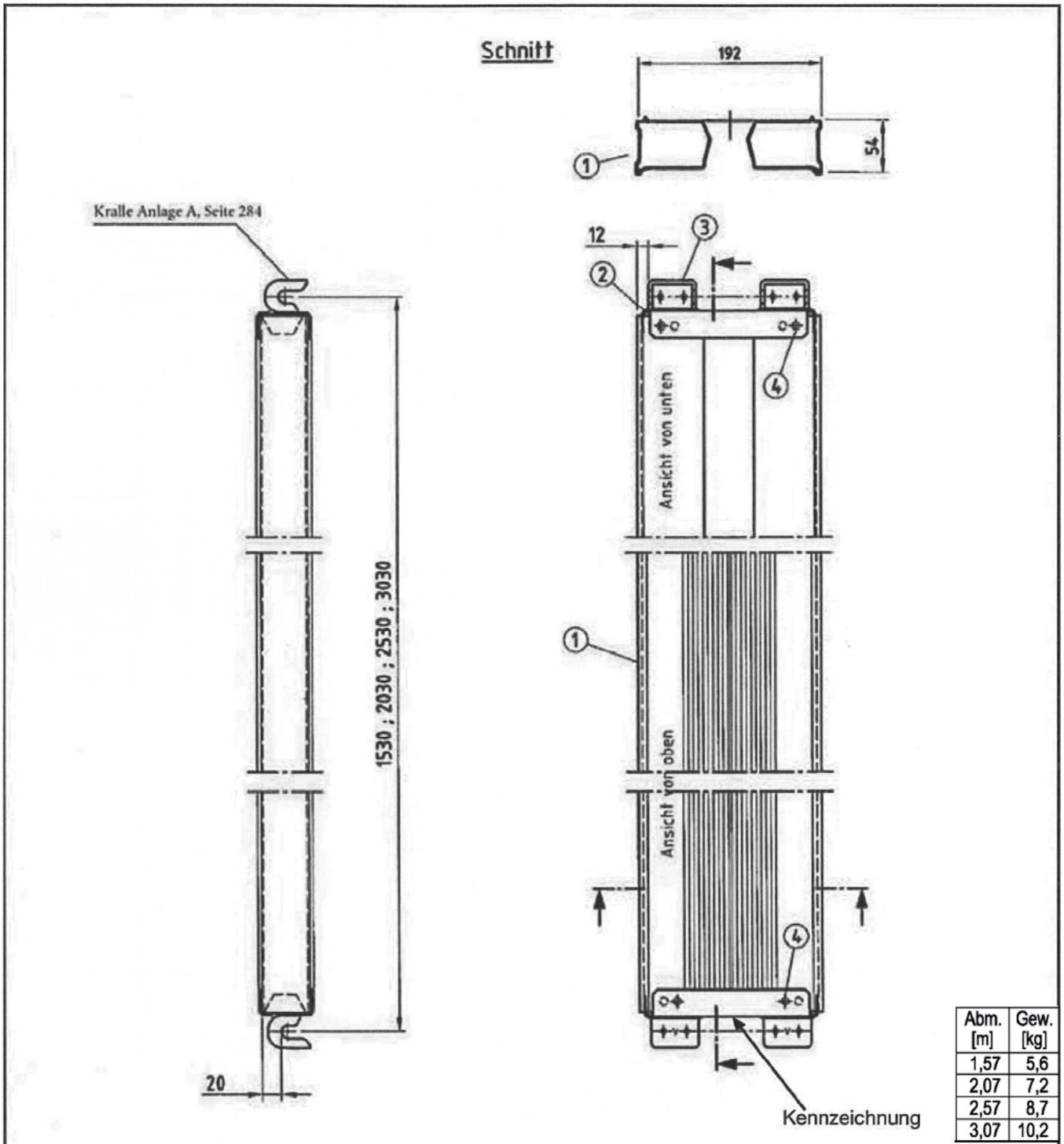

Abm. [m]	Gew. [kg]
1,57	5,6
2,07	7,2
2,57	8,7
3,07	10,2

①	Bodenprofil	194 x 54	EN AW-6063-T66 EN 755-2	Anlage A, Seite 266 siehe Detail A
②	Kappe	t = 1,5	EN 10025-2 - S235JR	
③	Kralle	t = 4	EN 10111 - DD13 $R_{eH} \geq 240$ N/mm² | $R_m \geq 340$ N/mm²	
④	Blindniet	A 5 x 12	ISO 16585	

nur zur Verwendung

PERALTA Donnergerüst 70 Stahl

Aluboden mit Stahlkappe
1,57 - 3,07 m x 0,19 m

Anlage A,
Seite 264

Deutsches Institut für Bautechnik DIBt

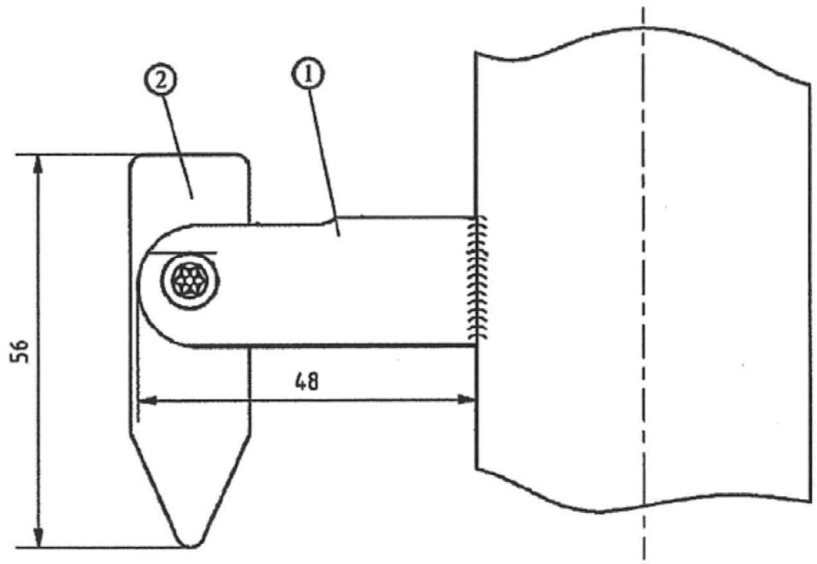

* = a3 bei Wandstärke 3,2mm
a2,7 bei Wandstärke 2,7mm

Bei Diagonalanschluss wird umlaufend geschweißt.



①	Kippstiftbolzen	⌀ 18	EN 10025-2 - S235JR
②	Kippstiftklappe	t = 4	EN 10025-2 - S235JR

PERALTA Donnergerüst 70 Stahl

Kippstift

Anlage A,
Seite 265

Deutsches Institut für Bautechnik
DIBt

Detail A

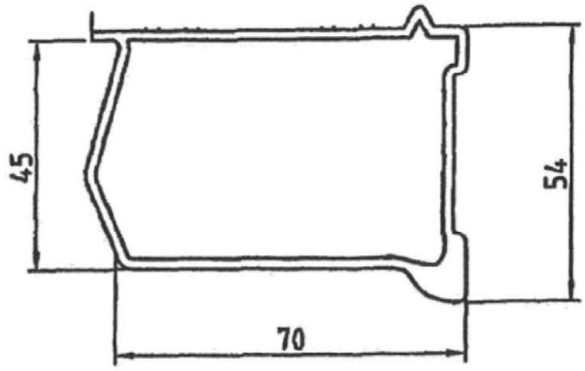

t = 2 mm

Detail B

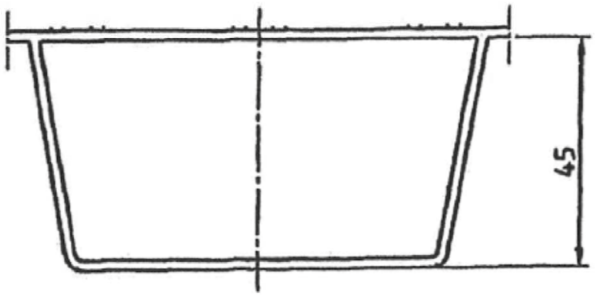

t = 2 mm

Kappe

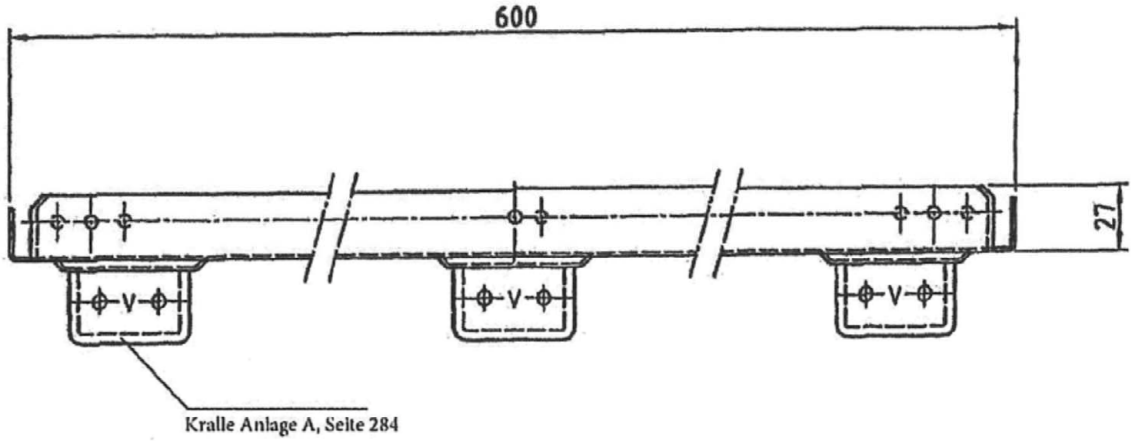

PERALTA Donnergerüst 70 Stahl

Stahlkappe und Aluprofil

Anlage A,
Seite 266

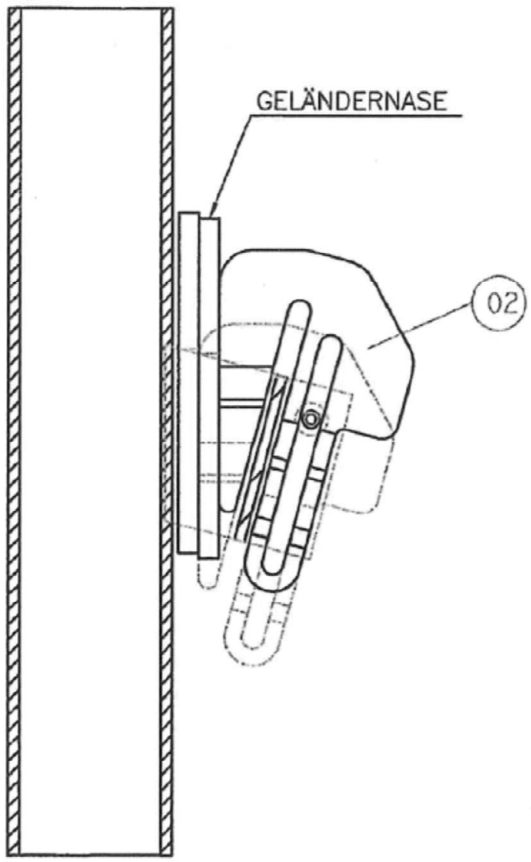

SCHNITT A–A

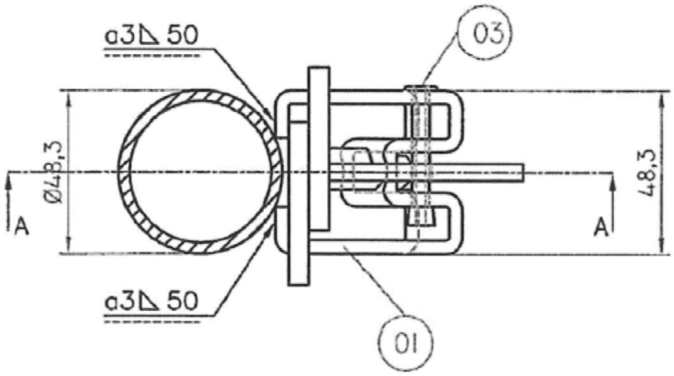

Bauteil gemäß Z-8.1-924

01)	Kästchen	t=4	DD13 R_{eH}≥240 N/mm²	Rm≥340 N/mm²	EN10111
02)	Keil	t=5	DD13 R_{eH}≥240 N/mm²	Rm≥340 N/mm²	EN10111
03)	Blindniet	Ø5	Alu / St		DIN7337A

PERALTA Donnergerüst 70 Stahl

Geländerkästchen

Anlage A,
Seite 267

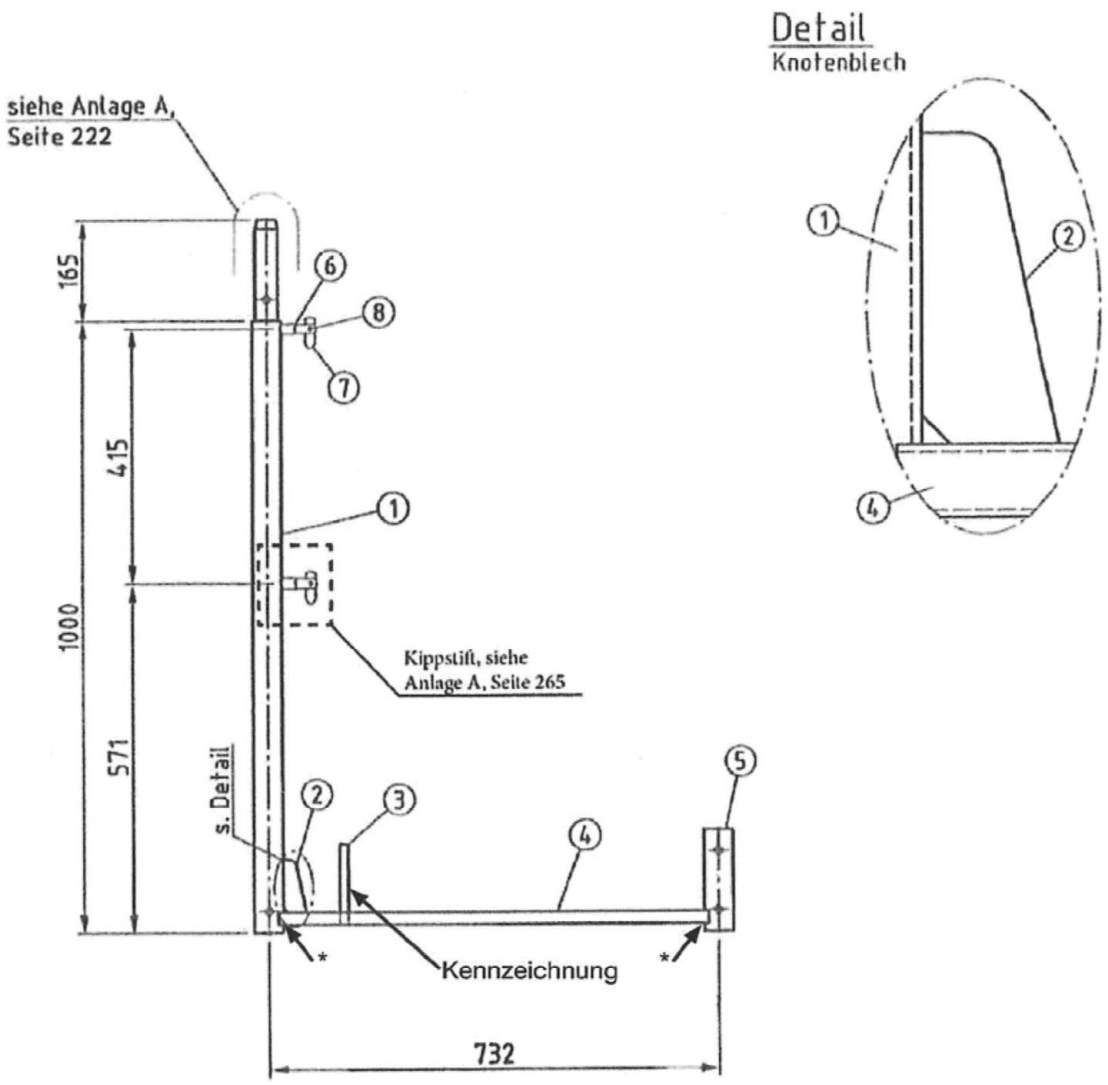

Alle Schweißnähte a = 3 mm
* Zinkablauf R6

Überzug nach DIN EN ISO 1461-t Zn o

①	Rohr	ϕ 48,3 x 3,2 (2,7)	EN 10219 - S235JRH	$R_{eH} \geq 320$ N/mm²
②	Knotenblech	t = 4	EN 10025-2 - S235JR	
③	Bordbrettbolzen	ϕ 14 x 130	EN 10025-2 - S235JR	
④	Rechteckrohr	40 x 20 x 2	EN 10025-2 - S235JR	$R_{eH} \geq 320$ N/mm²
⑤	Rohr	ϕ 48,3 x 3,2	EN 10219 - S235JRH	$R_{eH} \geq 320$ N/mm²
⑥	Kippstiftbolzen	ϕ 18	EN 10025-2 - S235JR	
⑦	Kippstiftklappe	t = 4	EN 10025-2 - S235JR	
⑧	Alu-Blindniet	ϕ 5 x 20	ISO 15978	

Gew. [kg]
7,9

PERALTA Donnergerüst 70 Stahl

Geländestütze mit Kippstift
0,73 m

Anlage A,
Seite 268

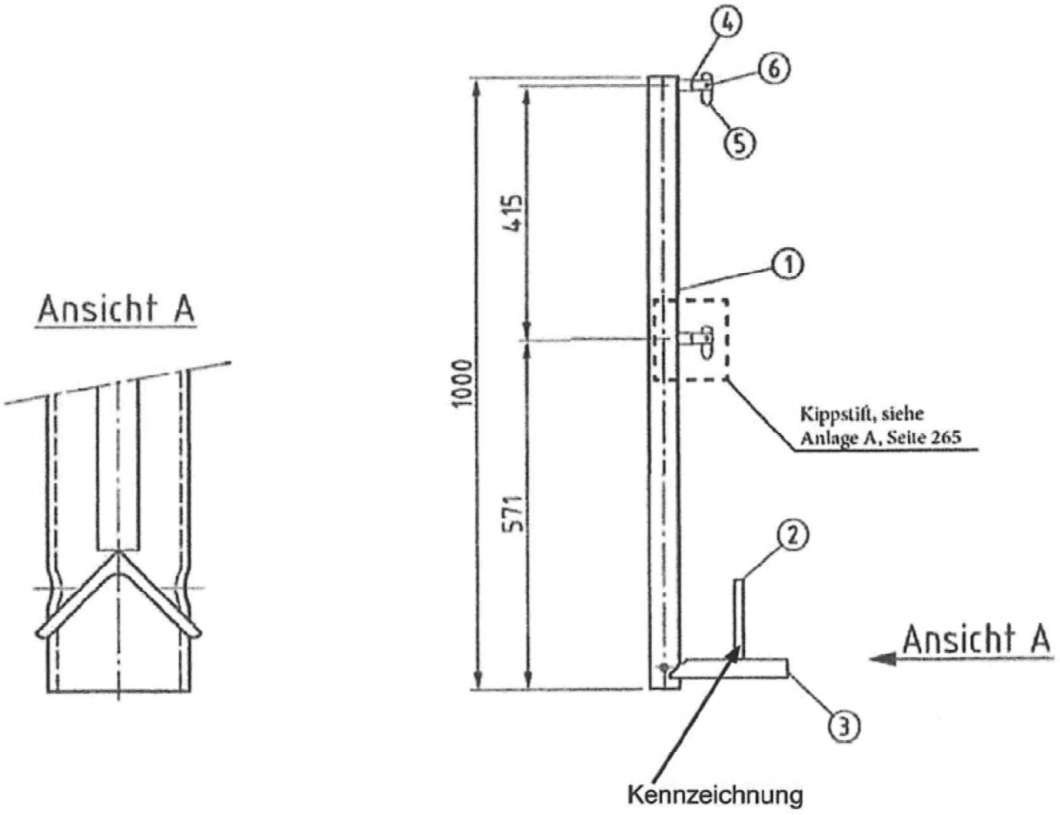

Alle Schweißnähte a = 3 mm

Überzug nach DIN EN ISO 1461-t Zn o

①	Rohr	ϕ 48,3 x 3,2 (2,7)	EN 10219 - S235JRH	$R_{eH} \geq 320$ N/mm²
②	Bordbrettbolzen	ϕ 14 x 130	EN 10025-2 - S235JR	
③	Winkel	L 40 x 4	EN 10025-2 - S235JR	
④	Kippstiftbolzen	ϕ 18	EN 10025-2 - S235JR	
⑤	Kippstiftklappe	t = 4	EN 10025-2 - S235JR	
⑥	Alu-Blindniet	ϕ 5 x 20	ISO 15978	

Gew. [kg]
5,5

PERALTA Donnergerüst 70 Stahl

Geländestütze mit Kippstift einfach

Anlage A, Seite 269

Deutsches Institut für Bautechnik DIBt

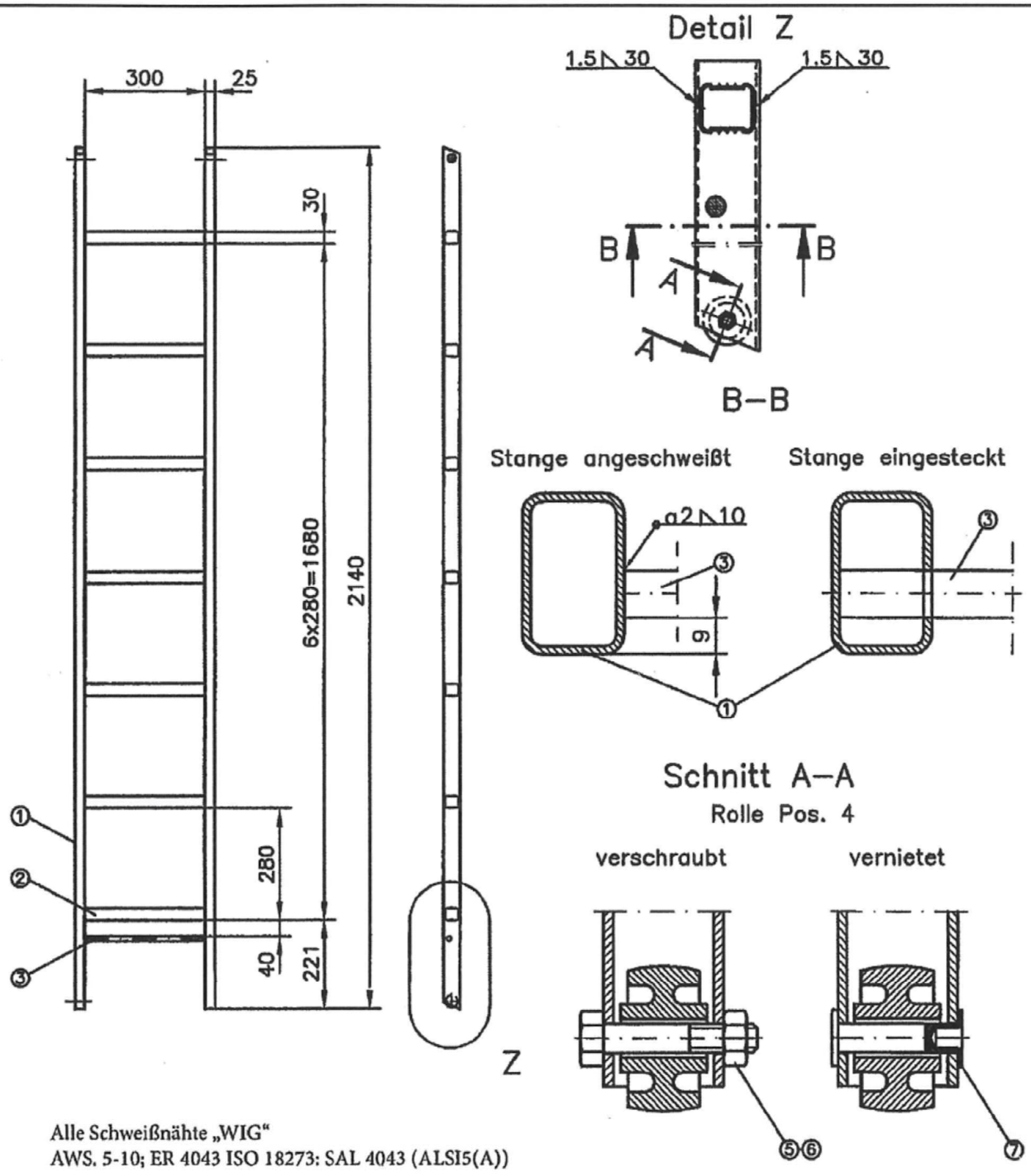

Alle Schweißnähte „WIG"
AWS. 5-10; ER 4043 ISO 18273: SAL 4043 (ALSI5(A))

①	Holm	40x20x2	EN AW–6063–T66
②	Sprosse, geriffelt	30x28x1,5	EN AW–6063–T66
③	Alu–Stange	ø12	EN AW–6060–T66
④	Rolle	ø30x18	Polystyrol alternativ: ohne Rolle
⑤	Sechskantschraube	M6x35	ISO 4014; galvanisch verzinkt
⑥	Sechskantmutter	M6	ISO 7040; galvanisch verzinkt
⑦	Zylinderkopfniet	6x28.5	DIN 7338; verzinkt

PERALTA Donnergerüst 70 Stahl

Rahmentafel-Alu

Leiter

Anlage A,
Seite 270

Deutsches Institut für Bautechnik DIBt

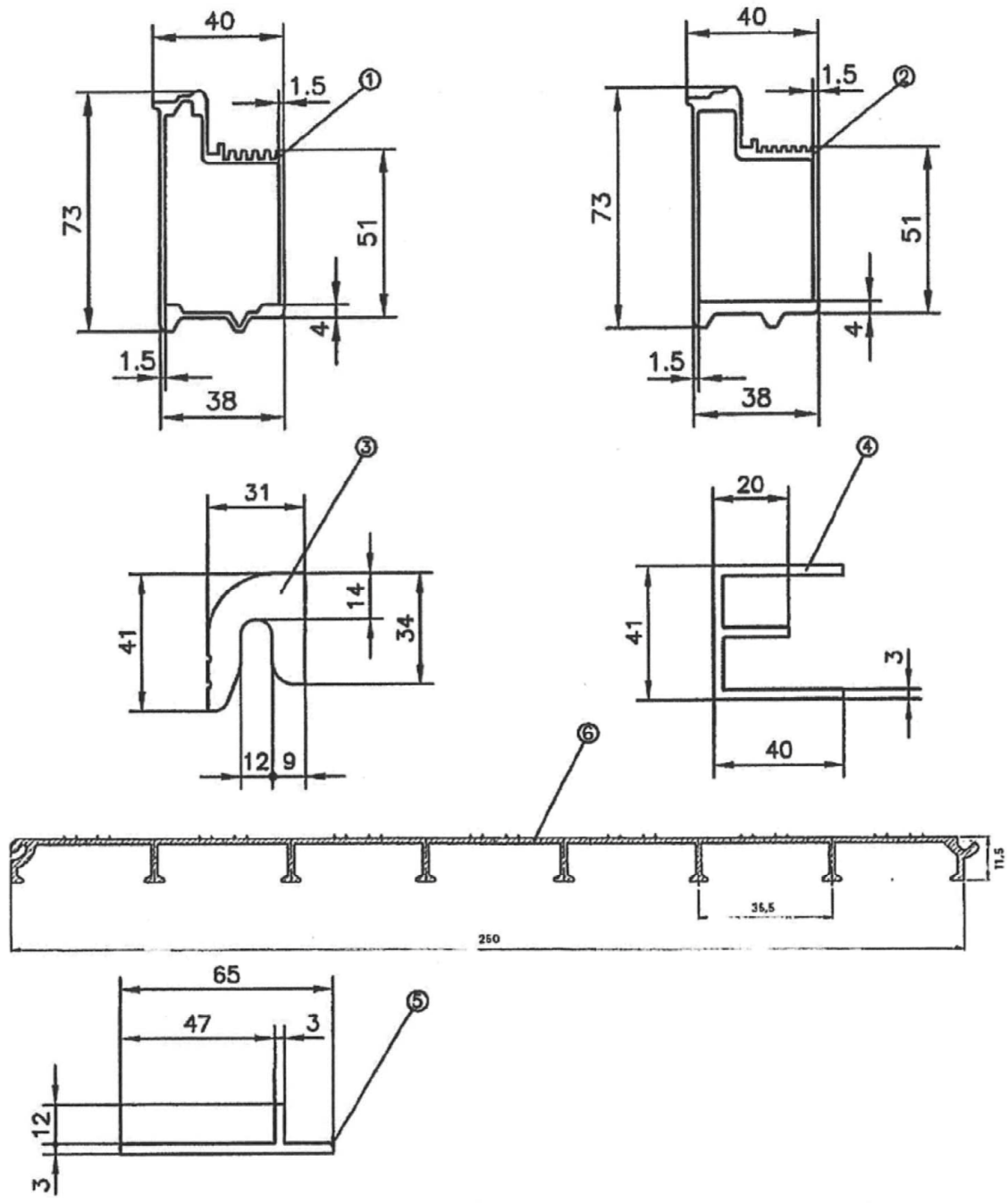

①	Längsträgerprofil	EN AW–6063–T66; für Feldlängen bis 2.57m
②	Längsträgerprofil	EN AW–6063–T66; für Feldlänge 3.07m
③	Krallenprofil	EN AW–6060–T66
④	E–Profil	EN AW–6060–T66
⑤	T-Profil	EN AW–6060–T66
⑥	Querprofil	EN AW-6063 – T66

PERALTA Donnergerüst 70 Stahl

Rahmentafel-Alu

Profile

Anlage A,
Seite 271

Deutsches Institut für Bautechnik DIBt

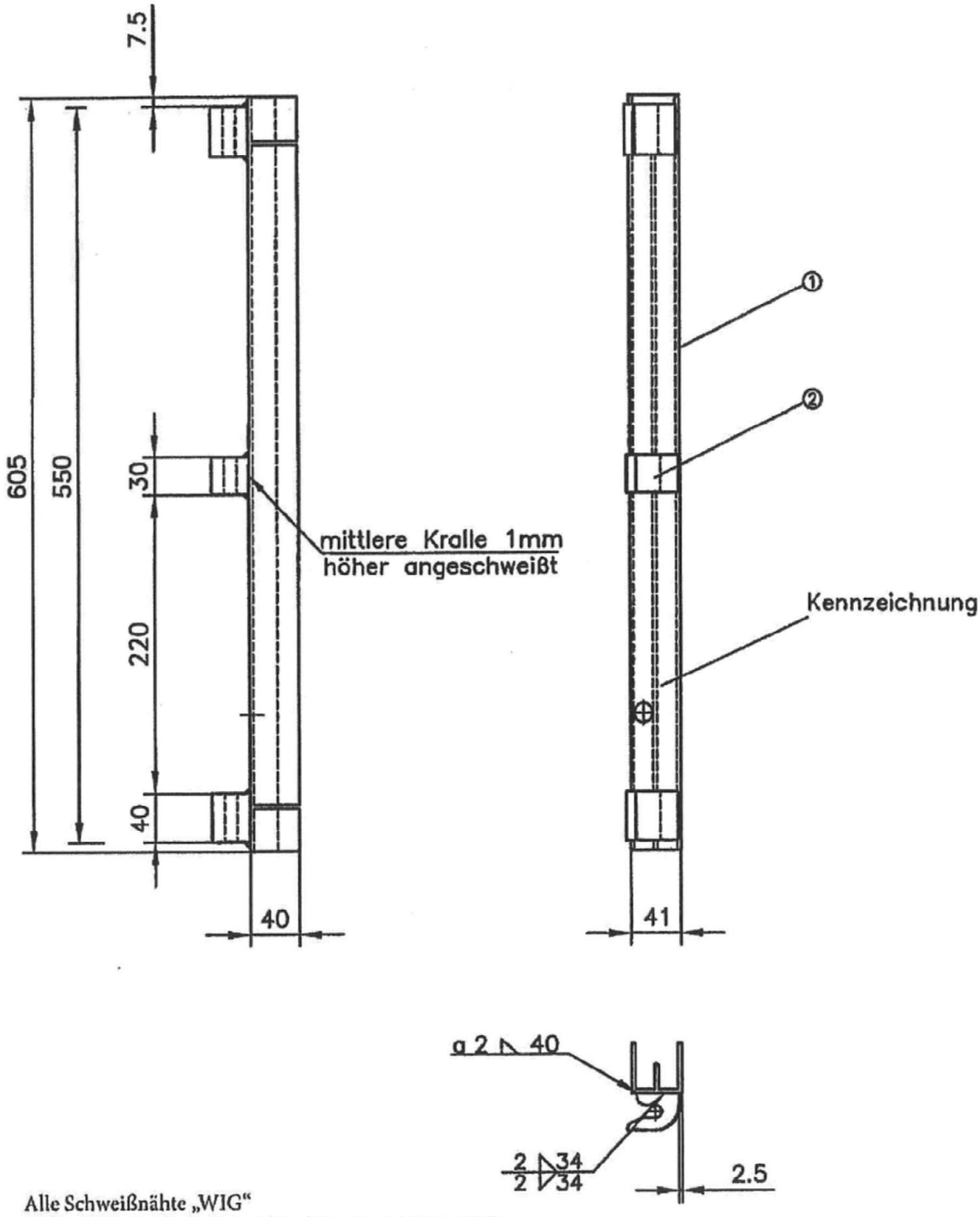

Alle Schweißnähte „WIG"
AWS. 5-10; ER 4043 ISO 18273: SAL 4043 (ALSI5(A))

① E–Profil siehe Anlage A, 271
② Krallenprofil siehe Anlage A, 271

PERALTA Donnergerüst 70 Stahl	Anlage A, Seite 272
Rahmentafel-Alu, Kopfstück	

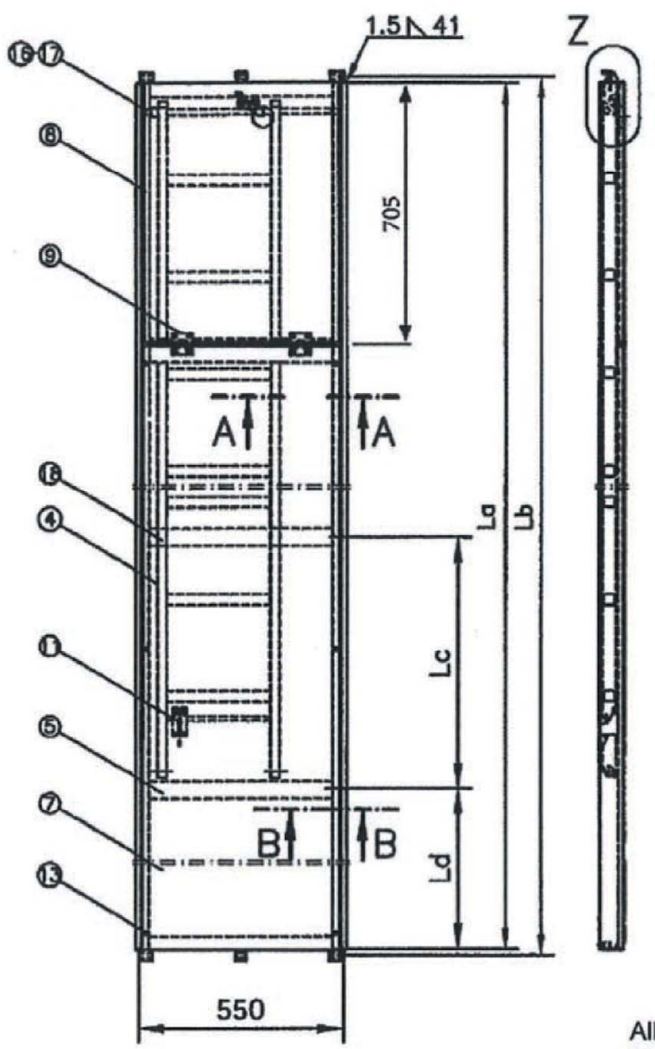

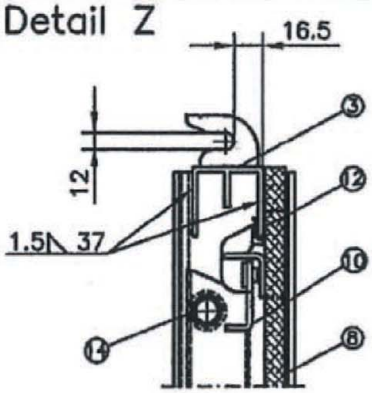

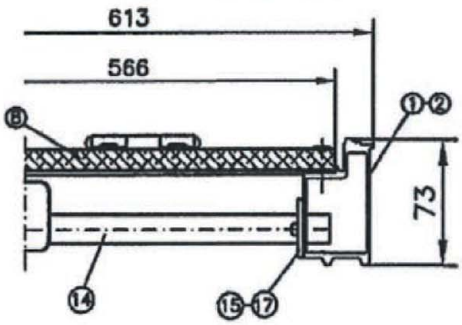

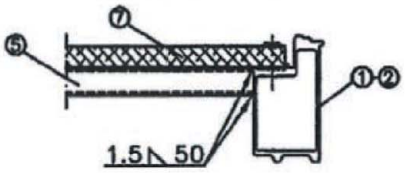

Alle Schweißnähte „WIG"
AWS. 5-10; ER 4043
ISO 18273: SAL 4043
(ALSI5(A))

Länge [mm]	Feldlänge L [m]	
	2.57	3.07
La	2494	2994
Lb	2530	3030
Lc	756	726
Ld	0	764

Alu-Profile siehe Anlage A, Seite 271/272

①	Längsträgerprofil			2.57m
②	Längsträgerprofil			3.07m
③	Kopfstück			
④	Leiter	siehe Anlage A, S. 270		
⑤	Rechteckrohr	40x10x2	EN AW–6060–T66 (nur bei 3.07m)	
⑥	T-Profil	65x15x3	EN AW–6060–T66	
⑦	Siebdruck–Sperrholz	t = 10,6	*BFU 100 G mit allgem. bauaufs. Zul. oder Aluquerprofil	
⑧	Klappe aus Sperrholz	t = 10,6	*BFU 100 G mit allgem. bauaufs. Zul. oder W 2-3,5 / 5	
⑨	Scharnier		* Z-9.1-430	
⑩	Schnappverschluß			
⑪	Transportsicherung			
⑫	Kantenschutzclip			
⑬	Blindniet, Alu	6x23	ISO 15979	
⑭	Rundrohr	ø17.2x2.3	S235JRH; galvanisch verzinkt	
⑮	Scheibe	A19	ISO 7089 ; galvanisch verzinkt	
⑯	Rundrohr	ø22x2	EN AW–6060–T66	
⑰	Blindniet	ø4.8	ISO 15979	
⑱	Rechteckrohr	40x10x2	EN AW–6060–T66	

↓⑦siehe Anlage A Seite 271
EN AW-5754-H 114 EN 1386

Abm. [m]	Gew. [kg]
2,57	24,0
3,07	27,4

PERALTA Donnergerüst 70 Stahl

Rahmentafel-Alu 257, 307 mit Durchstieg, mit Leiter

Anlage A,
Seite 273

Deutsches Institut für Bautechnik

DIBt

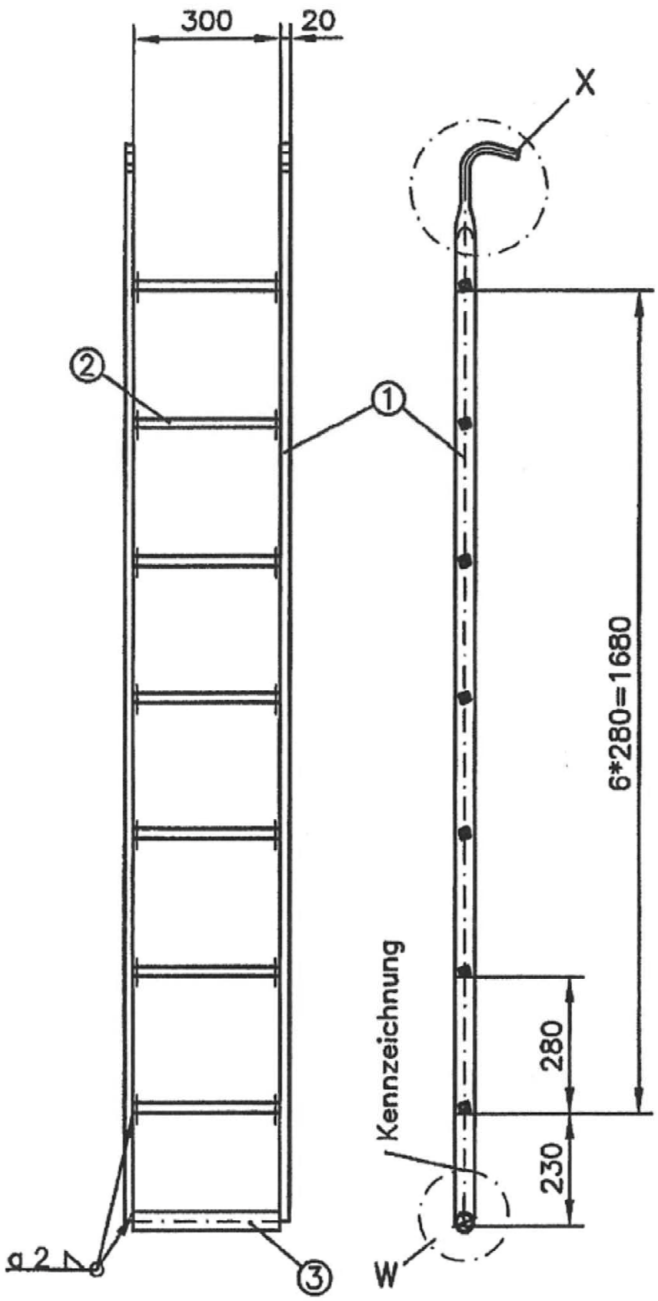

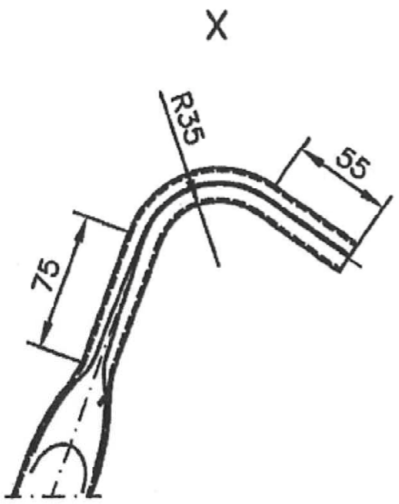

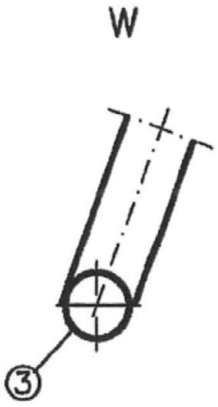

Überzug nach DIN EN ISO 1461-t Zn o

①	Holm	▭40x20x1.5	S235JRH, DIN EN 10219–1	
②	Sprosse	▭20x20x1.5	S235JRH, DIN EN 10219–1	
③	Rohr	ø38x2	S235JRH, $R_{eH} \geq 320 N/mm^2$, DIN EN 10219–1	Gew. [kg] 7,8

PERALTA Donnergerüst 70 Stahl

Separate Leiter aus Stahl

Anlage A,
Seite 274

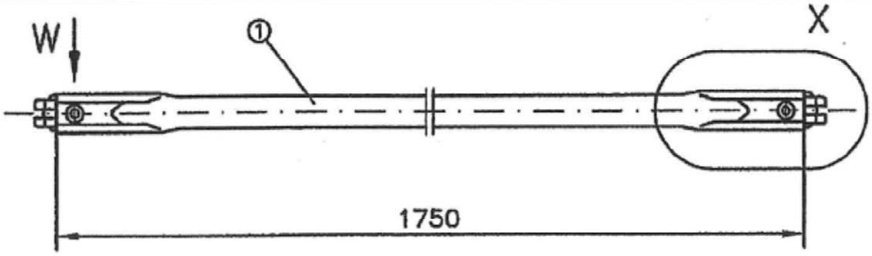

Detail X
ohne Pos.②

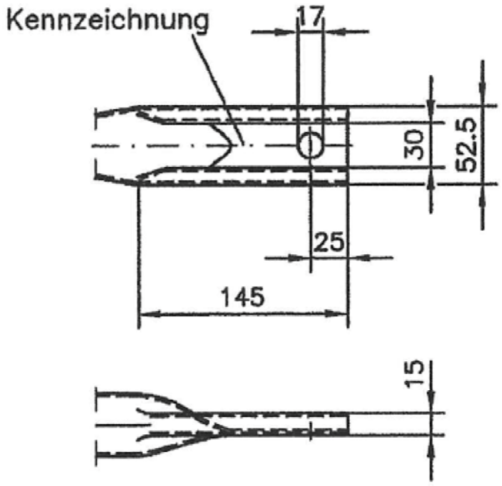

Ansicht W

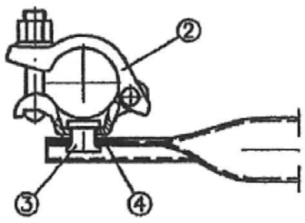

①	Rundrohr	ø42.4x2	S235JRH, $R_{eH} \geq 320 N/mm^2$,	DIN EN 10219–1
②	Halbkupplung	48	nach DIN EN 74-2 Klasse B	
③	Halbhohlniet	ø16x23	QSt 36–3	
④	U–Scheibe	A17–St,	DIN 125	

Gew. [kg]
6,0

PERALTA Donnergerüst 70 Stahl

Querdiagonale

73 x 200

Anlage A,
Seite 275

Deutsches Institut für Bautechnik
DIBt

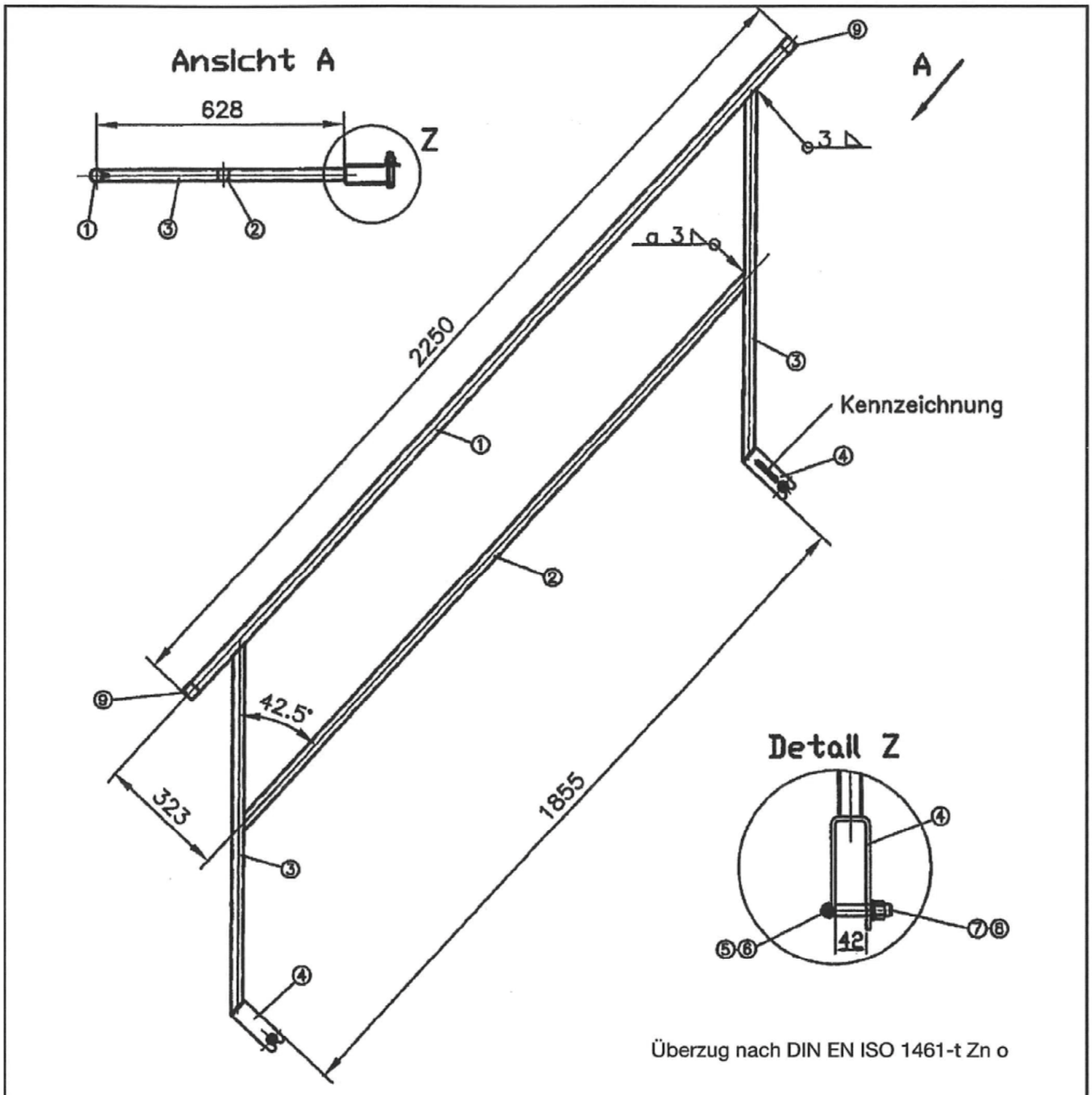

①	Geländerholm,	Rohr ø33.7x2.5,	S235JRH,	DIN EN	10219–1
②	Zwischenholm,	Rohr 30x30x2,	S235JRH,	DIN EN	10219–1
③	Pfosten,	Rohr 30x30x2,	S235JRH,	DIN EN	10219–1
④	Klemmstück,	U 5x50	S235JR,	DIN EN	10025–2
⑤	Sechskantschraube,	ISO 4017 – M8x65–4.6			
⑥	Sechskantmutter,	ISO 4034 – M8–4			
⑦	Augenschraube,	M12x70	DIN 444		
⑧	Bundmutter,	M12	DIN 6331		
⑨	Kunststoffkappe,	ø36x30x1, PVC			

Gew. [kg]
13,5

PERALTA Donnergerüst 70 Stahl

Alu-Treppe

Innengeländer

Anlage A,
Seite 276

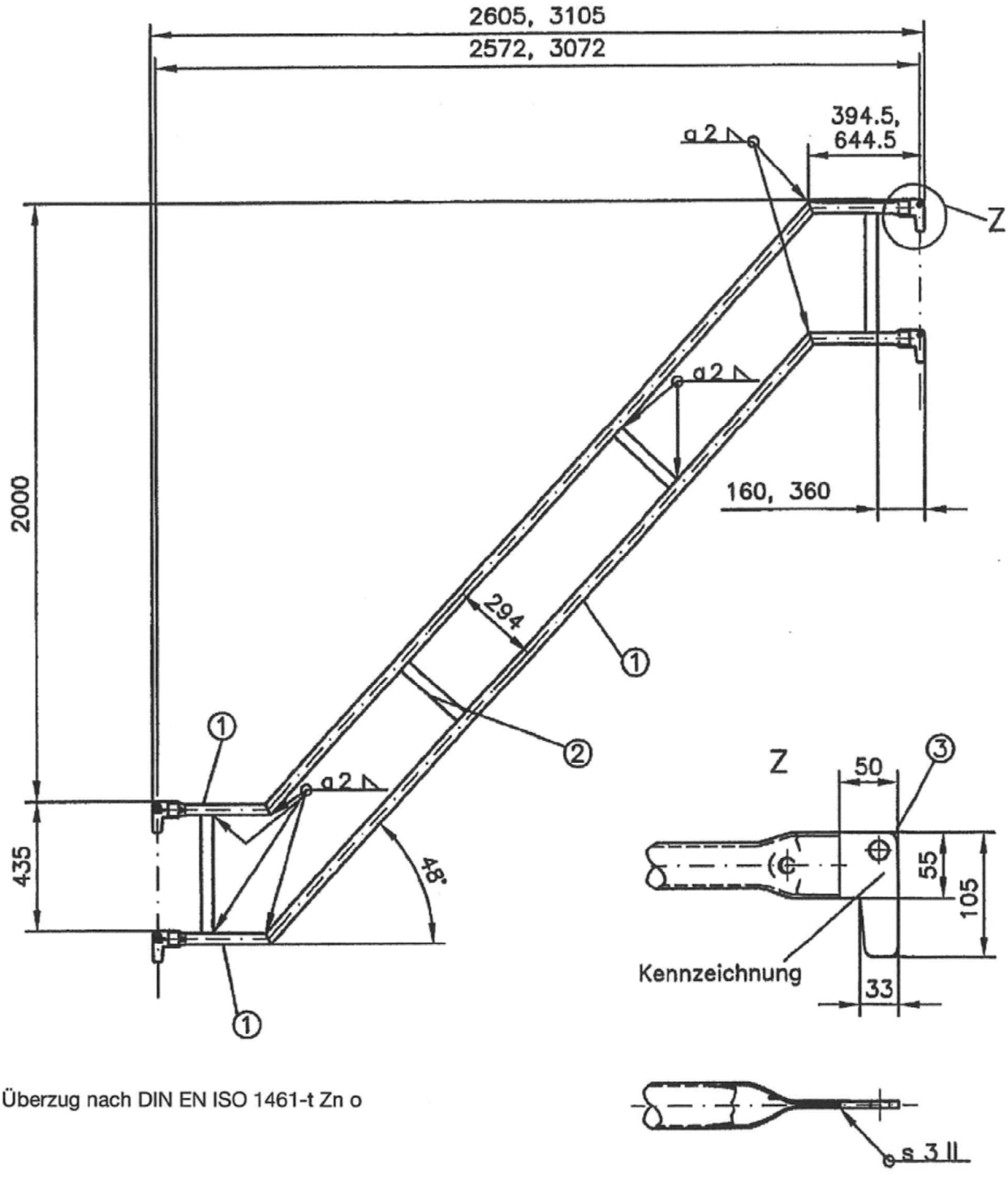

Überzug nach DIN EN ISO 1461-t Zn o

				Abm. [m]	Gew. [kg]
①	Rundrohr	ø38x2	S235JRH, $R_{eH} \geq$ 320N/mm², DIN EN 10219–1	2,57	16,1
②	Flachstahl	40x5	S235JRH DIN EN 10025–2	3,07	17,6
③	Einhängehaken	t=5.5	S235JR DIN EN 10025–2		

PERALTA Donnergerüst 70 Stahl

Alu-Treppe

Außengeländer

Anlage A,
Seite 277

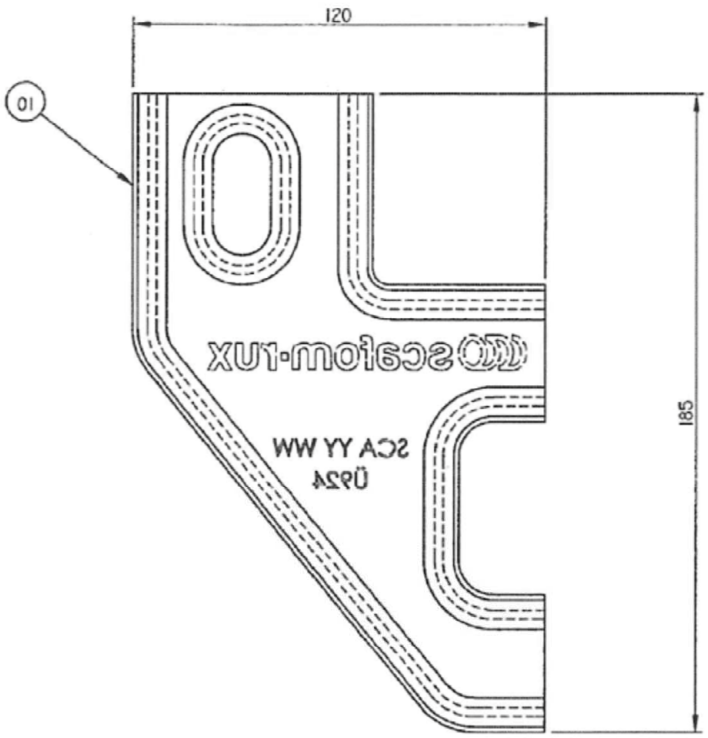

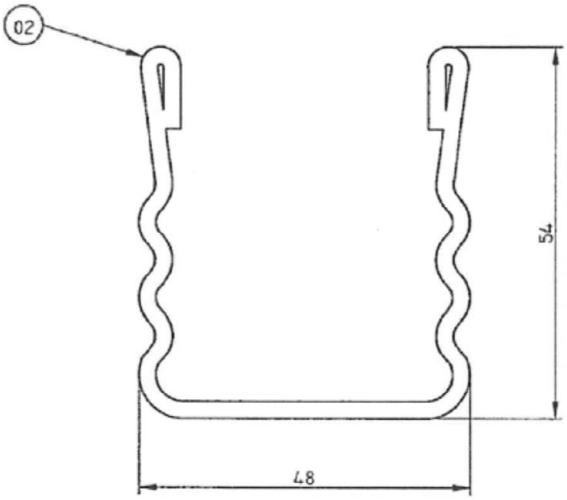

01)	Knotenblech	t=4	S235JR	EN10025-2
02)	U-Profil	t=2,5	S235JRG2 Reh≥320N/mm²	EN10025-2

Bauteil gemäß Z-8.1-924

PERALTA Donnergerüst 70 Stahl

Knotenblech

Anlage A,
Seite 278

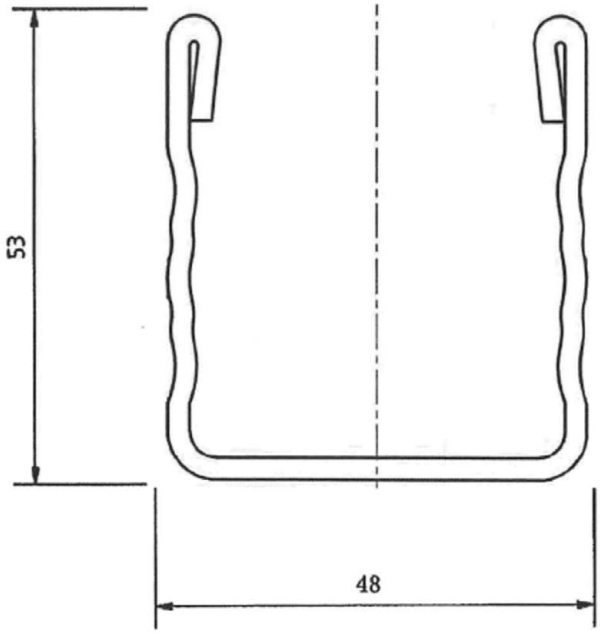

Pos.	Bezeichnung	Stk.	Werkstoff	Bemerkung
1	U-ProfilL 53 x 48 x 2,5 x L	1	S235JR	$R_{eH} \geq 320 N/mm^2$ DIN EN 10025-2

PERALTA Donnergerüst 70 Stahl

U-Profil 53

Anlage A,
Seite 279

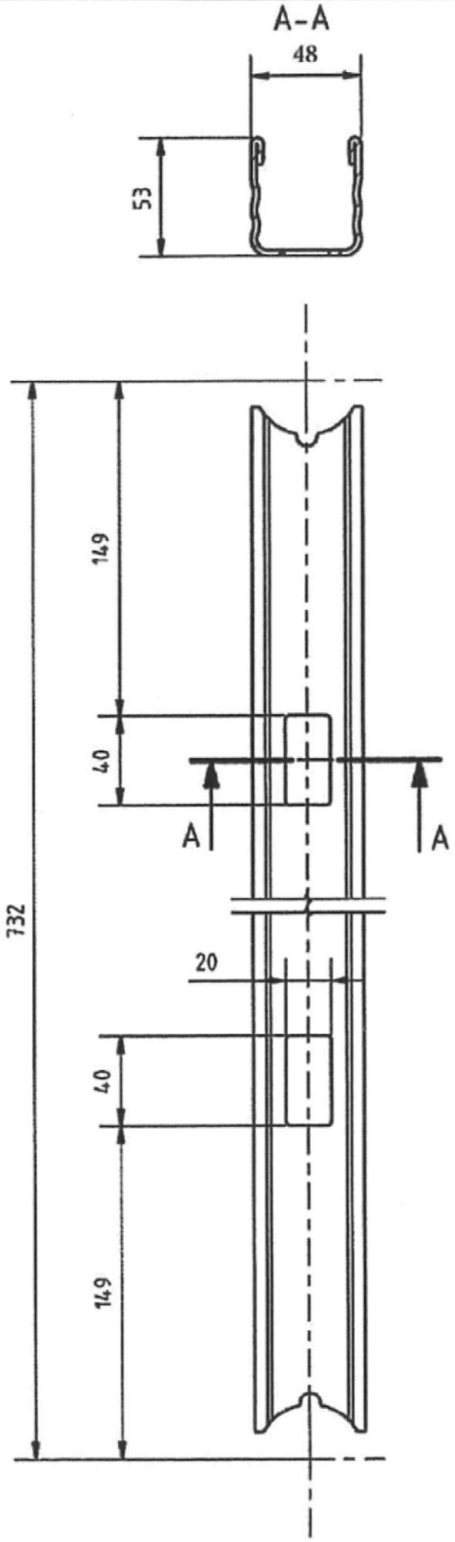

Pos.	Bezeichnung	Stk.	Werkstoff	Bemerkung
1	U53 x 48 x 2,5 x L ; siehe Anlage A, Seite 279	1	S235JR	$R_{eH} \geq 320 N/mm^2$ DIN EN 10025-2

PERALTA Donnergerüst 70 Stahl

U-Profil

Anlage A,
Seite 280

Deutsches Institut für Bautechnik DIBt

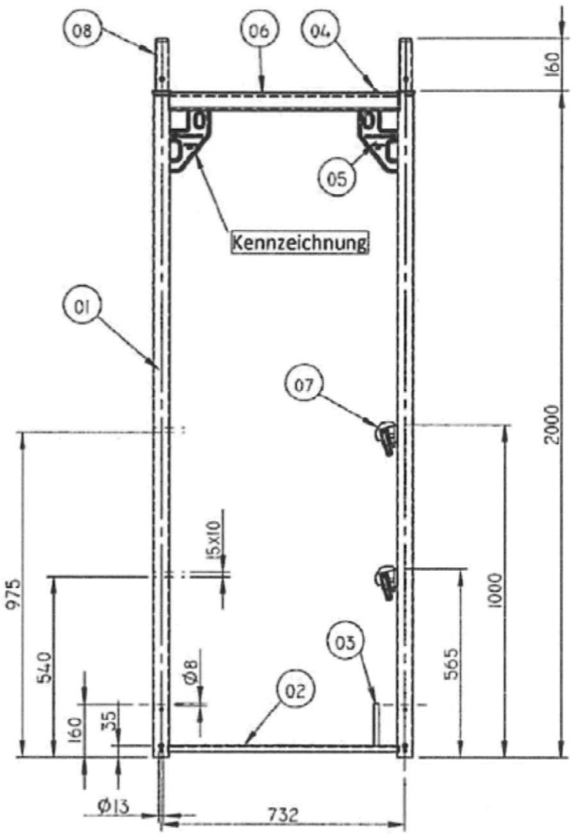

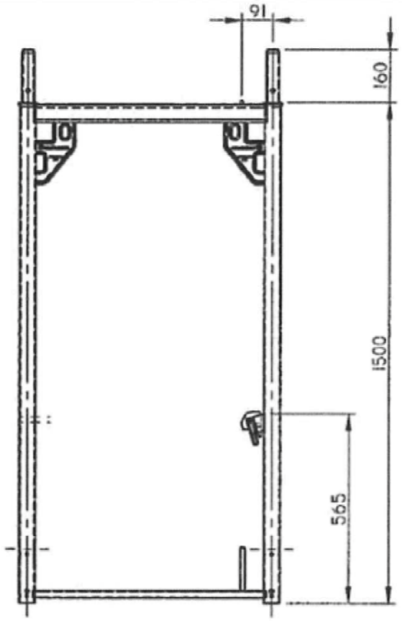

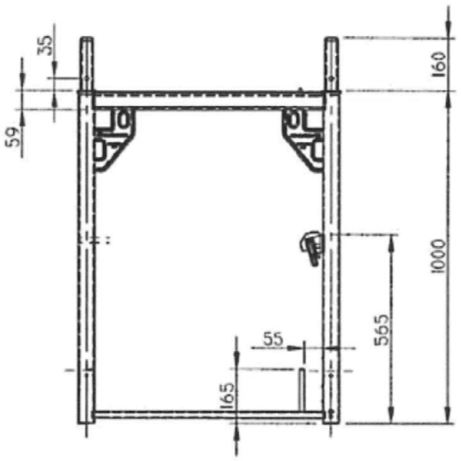

Abm. [m]	Gew. [kg]
2,00	18,8
1,00	11,9
1,50	15,8

01)	Rohr	Ø48,3x2,7	S235JRH R_{eH}≥320N/mm²	EN10219-1
02)	Fußriegel	40x20x2	S235JRH R_{eH}≥320N/mm²	EN10219-1
03)	Bordbrettbolzen	Ø14x130	S235JR	EN10025-2
04)	Verschiebesicherung	Ø10x44	S235JR	EN10025-2
05)	Knotenblech		siehe Anlage A, Seite 278	
06)	U-Profil		siehe Anlage A, Seite 278	
07)	Geländerkästchen		siehe Anlage A, Seite 267	
08)	Rohrverbinder		siehe Anlage A, Seite 283	

Bauteil gemäß Z-8.1-924

PERALTA Donnergerüst 70 Stahl

Vertikalrahmen
2,00 - 1,00 - 0,66 x 0,73 m

Anlage A,
Seite 281

Deutsches Institut für Bautechnik
DIBt

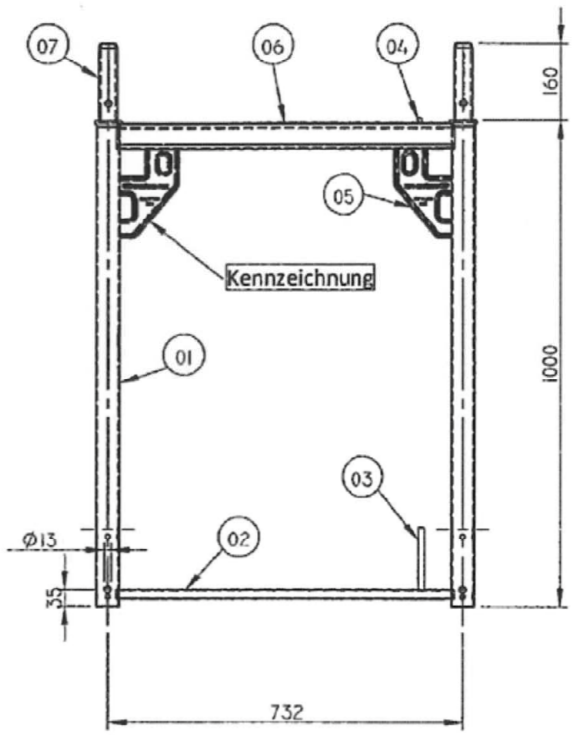

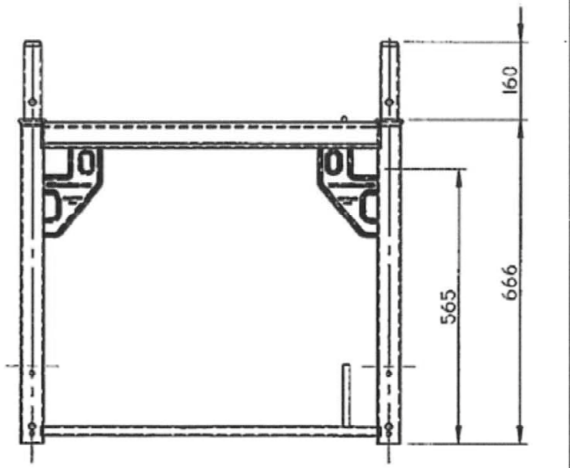

Abm. [m]	Gew. [kg]
0,66	9,3
1,00	11,9

Rohr	Ø48,3x2,7	S235JRH R_{eH}≥320N/mm²	EN10219-1
Fußriegel	40x20x2	S235JRH R_{eH}≥320N/mm²	EN10219-1
Bordbrettbolzen	Ø14x130	S235JR	EN10025-2
Verschiebesicherung	Ø10x44	S235JR	EN10025-2
Knotenblech		siehe Anlage A, Seite 278	
U-Profil		siehe Anlage A, Seite 278	
Rohrverbinder		siehe Anlage A, Seite 283	

Bauteil gemäß Z-8.1-924

PERALTA Donnergerüst 70 Stahl

Vertikalrahmen ohne Geländerkästchen
1,0; 0,66 x 0,73 m

Anlage A,
Seite 282

GESTAUCHT

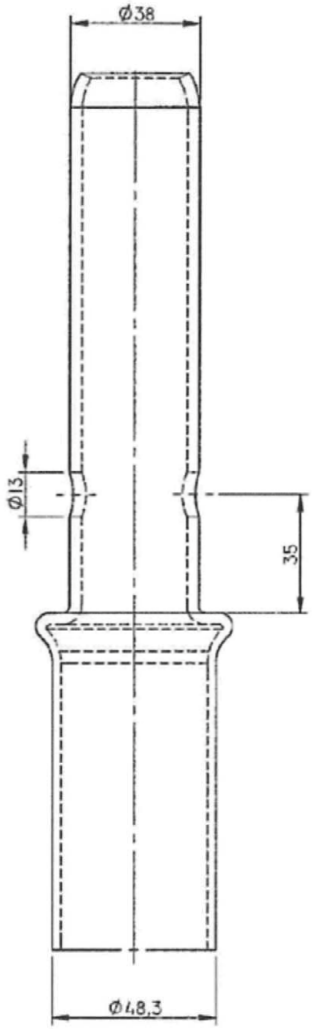

EINGEPRESST

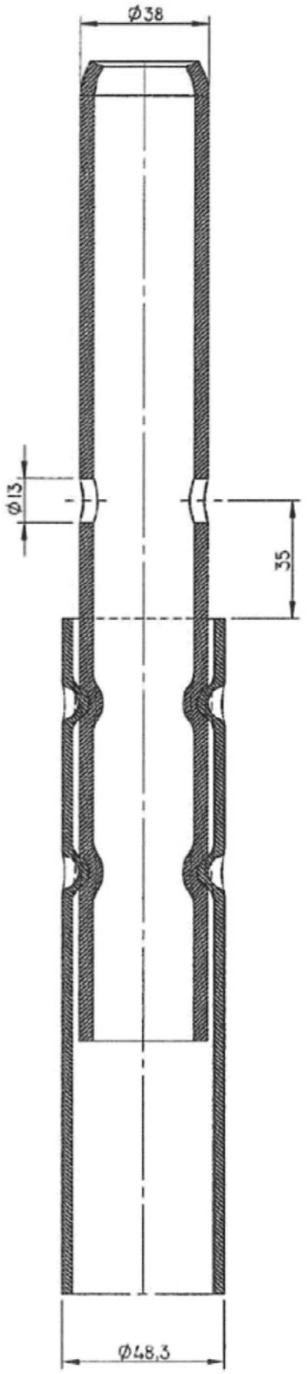

Bauteil gemäß Z-8.1-924

Durchgangsrahmen	Ø38x3,2	S235JRH ReH>320N/mm²	EN10219-1
	Ø38x4,0	S235JRH ReH>320N/mm²	EN10219-1

PERALTA Donnergerüst 70 Stahl

Rohrverbinder

Anlage A
Seite 283

Bauteil mit im DIBt hinterlegten Unterlagen

VARIANTE A

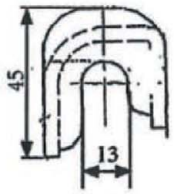

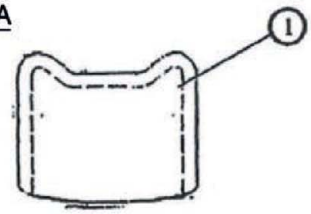

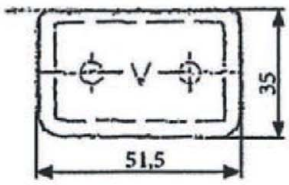

VARIANTE B

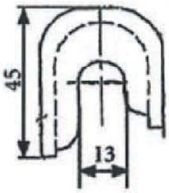

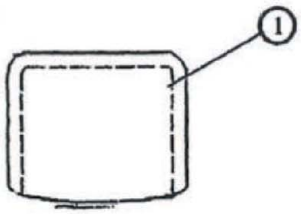

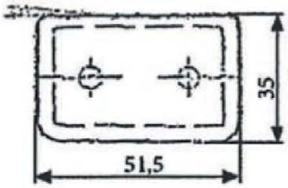

① Kralle t = 4 EN 10111 – DD13 $R_{eH} \geq 240\ N/mm^2$ | $R_m \geq 340\ N/mm^2$

PERALTA Donnergerüst 70 Stahl

Kralle Stahl

Anlage A
Seite 284

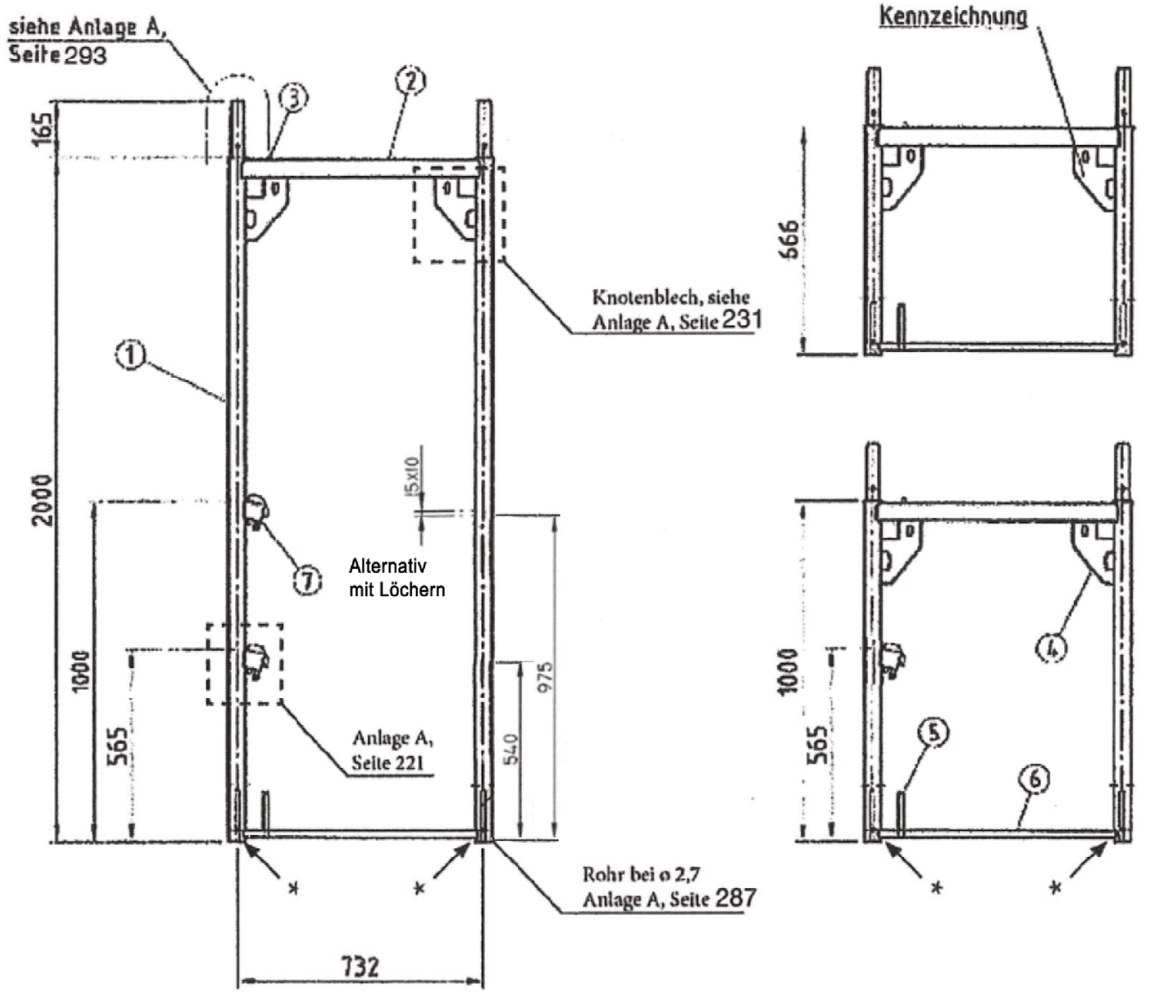

Überzug nach DIN EN ISO 1461-t Zn o

Alle Schweißnähte a = 3 mm
* Zinkablauf R6

①	Rohr	ø 48,3 x 2,7 (3.2)	EN 10219 - S235JRH	$R_{eH} \geq 320$ N/mm²
②	U-Profil		siehe Anlage A, Seite 280	
③	Bolzen	ø 5 x 49	EN 10277 - S355J2C	
④	Knotenblech	▭ 185 x 4	EN 10025-2 - S235JR	
⑤	Bordbrettbolzen	ø 14 x 130	EN 10025-2 - S235JR	
⑥	Rechteckrohr	40 x 20 x 2	EN 10025-2 - S235JR	$R_{eH} \geq 320$ N/mm²
⑦	Geländerkästchen			

Abm. [m]	Gew. [kg]
0,66	9,3
1,00	11,9
2,00	18,8

nur zur Verwendung

PERALTA Donnergerüst 70 Stahl

Stahl-Stellrahmen
2,00 - 1,00 - 0,66 x 0,73 m

Anlage A,
Seite 285

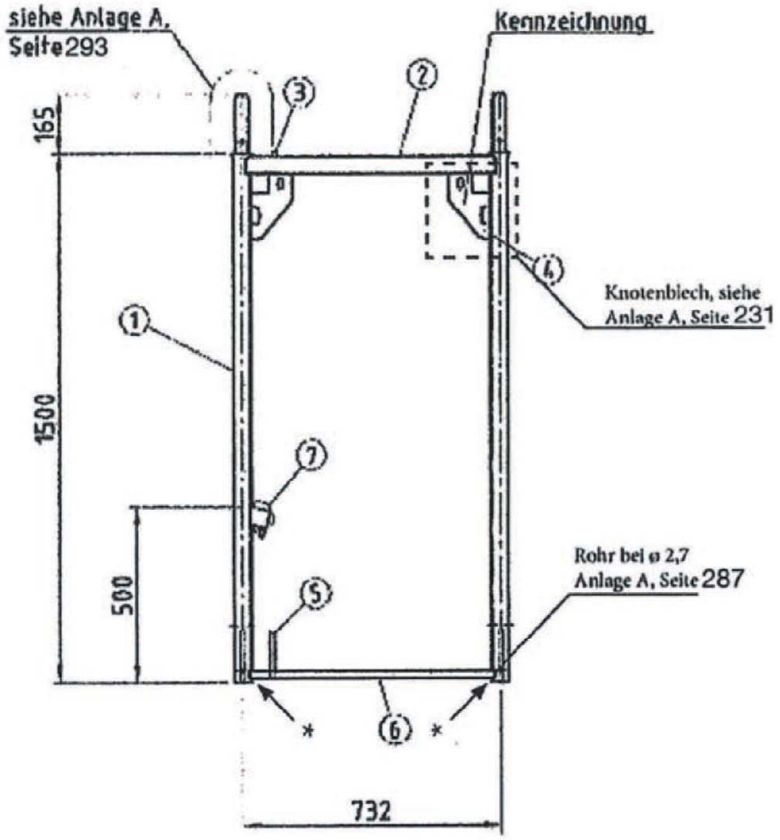

Überzug nach DIN EN ISO 1461-t Zn o

Alle Schweißnähte a = 3 mm
* Zinkablauf R6

①	Rohr	ø 48,3 x 2,7 (3.2)	EN 10219 – S235JRH	$R_{eH} \geq 320$ N/mm²
②	U-Profil		siehe Anlage A, Seite 280	
③	Bolzen	ø 5 x 49	EN 10277 – S355J2C	
④	Knotenblech	▭ 185 x 4	EN 10025-2 – S235JR	
⑤	Bordbrettbolzen	ø 14 x 130	EN 10025-2 – S235JR	
⑥	Rechteckrohr	40 x 20 x 2	EN 10025-2 – S235JR	$R_{eH} \geq 320$ N/mm²
⑦	Geländerkästchen			

Gew. [kg]
15,8

PERALTA Donnergerüst 70 Stahl

Stahl-Stellrahmen
1,50 x 0,73 m

Anlage A,
Seite 286

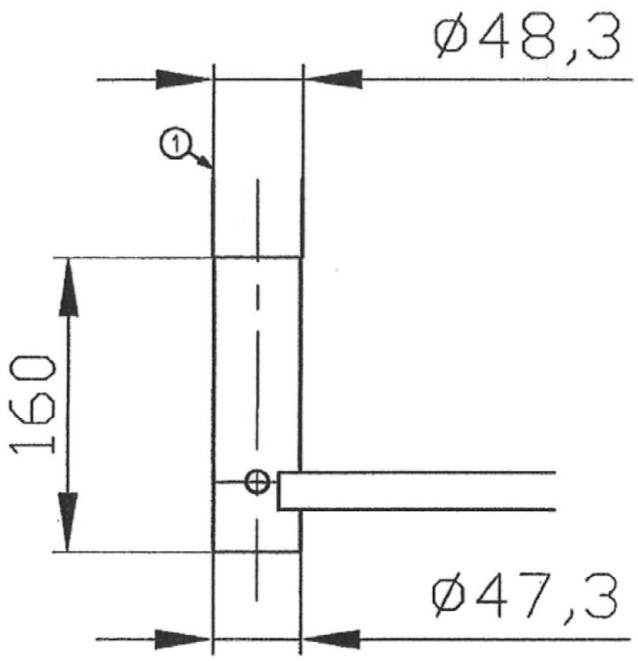

nur zur Verwendung

Pos.	Bezeichnung	Stk.	Werkstoff	Bemerkung
1	Rohr Ø48,3 x 2,7		S235JRH	$R_{eH} \geq 320 N/mm^2$ DIN EN 10219

PERALTA Donnergerüst 70 Stahl

Rohr verjüngt

Anlage A
Seite 287

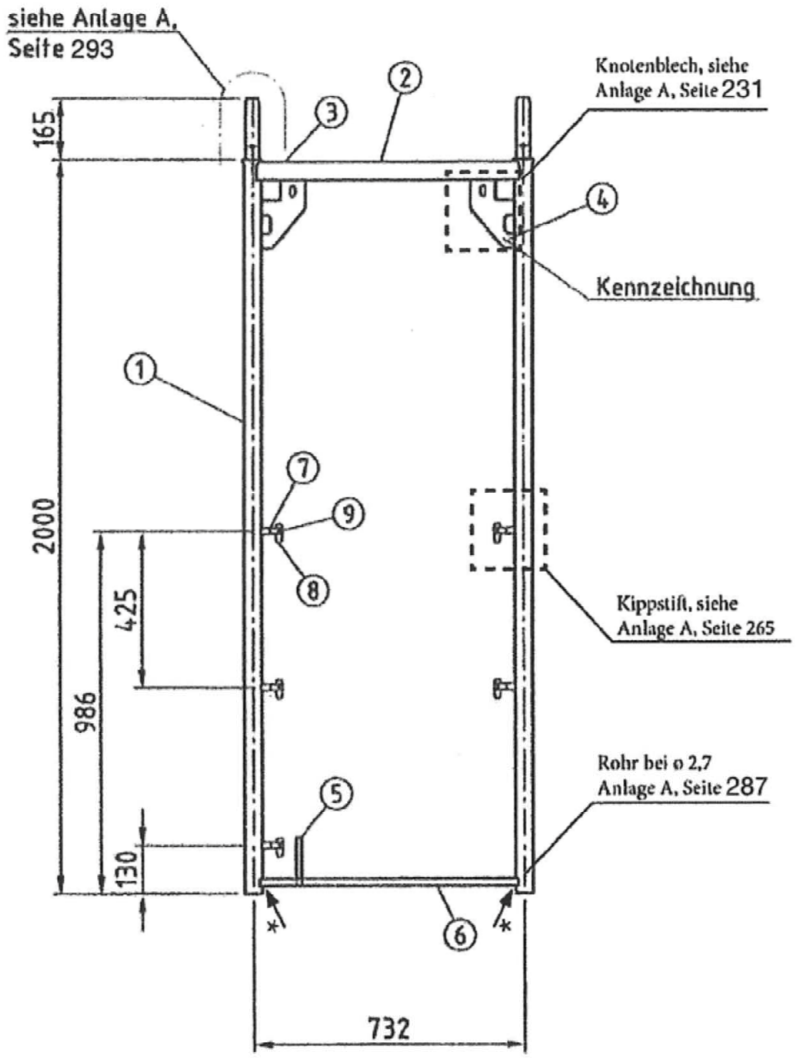

Alle Schweißnähte a = 3 mm
* Zinkablauf R6

Überzug nach DIN EN ISO 1461-t Zn o

①	Rohr	ø 48,3 x 2,7 (3,2)	EN 10219 - S235JRH	$R_{eH} \geq 320$ N/mm²
②	U-Profil		EN 10025-2 - S235JR	siehe Anlage A, Seite 279
③	Bolzen	ø 5 x 49	EN 10277 - S355J2C	
④	Knotenblech		EN 10025-2 - S235JR	
⑤	Bordbrettbolzen	ø 14 x 130	EN 10025-2 - S235JR	
⑥	Rechteckrohr	40 x 20 x 2	EN 10025-2 - S235JR	$R_{eH} \geq 320$ N/mm²
⑦	Kippstiftbolzen	ø 18	EN 10025-2 - S235JR	
⑧	Kippstiftklappe	t = 4	EN 10025-2 - S235JR	
⑨	Alu-Blindniet	ø 5 x 20	ISO 15978	

Gew. [kg]
18,8

nur zur Verwendung

PERALTA Donnergerüst 70 Stahl

Stellrahmen mit Kippstift
2,00 x 0,73 m

Anlage A, Seite 288

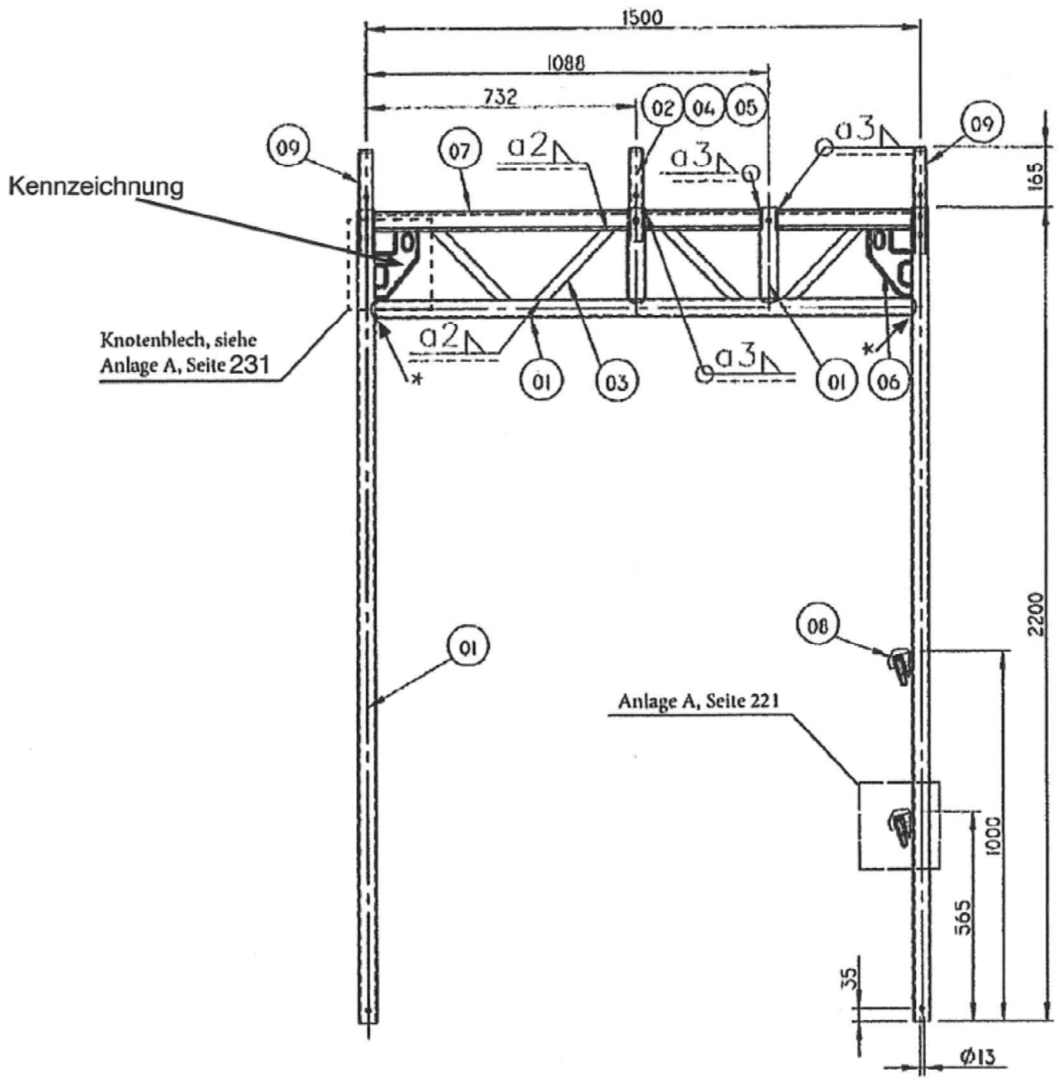

Überzug nach DIN EN ISO 1461-t Zn o

Alle Schweißnähte a = 3 mm
* Zinkablauf R6

					Gew. [kg]
01)	Rohr	Ø48,3x3,2	S235JRH R_{eH}≥320N/mm²	EN10219-1	31,2
02)	Rohr	Ø38x4,0	S235JRH R_{eH}≥320N/mm²	EN10219-1	
03)	Rechteckrohr	30x20x2	S235JRH	EN10219-1	
04)	Sechskantschraube	M10x60	8.8	ISO898-1	
05)	Sechskantmutter	M10	8	EN20898-2	
06)	Knotenblech				
07)	U-Profil	siehe Anlage A, Seite 279	S235JR	R_{eH}≥320N/mm² DIN EN 10025-2	
08)	Geländerkästchen				
09)	Rohrverbinder	Ø38x4,0			

nur zur Verwendung

PERALTA Donnergerüst 70 Stahl

Durchgangsrahmen
2,20 x 1,50 m

Anlage A,
Seite 289

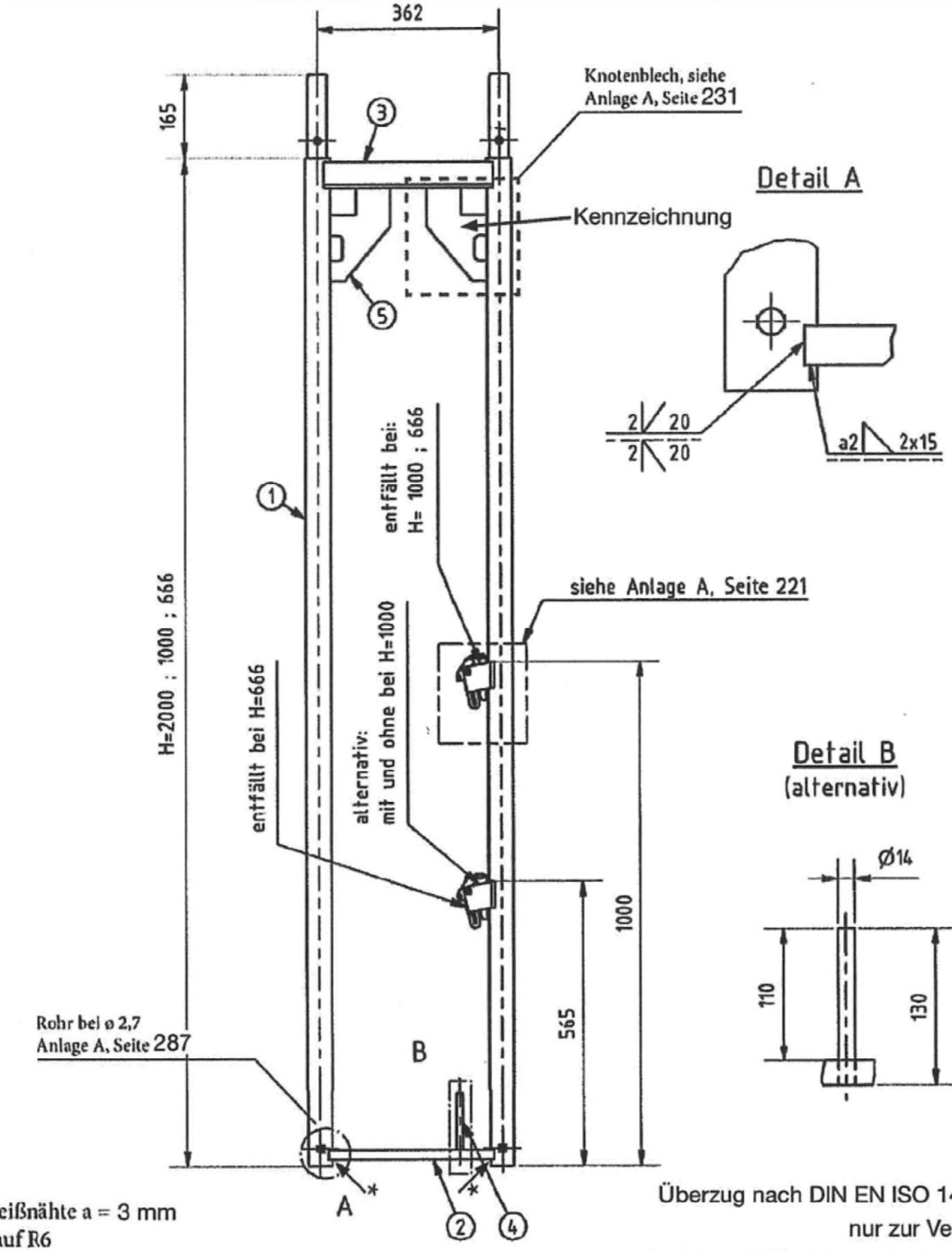

Gew. [kg]
18,3

Alle Schweißnähte a = 3 mm
* Zinkablauf R6

Überzug nach DIN EN ISO 1461-t Zn o
nur zur Verwendung

Pos.	Bezeichnung	Stk.	Werkstoff	Bemerkung
5	Knotenblech	2	-	-
4	Bolzen Ø12	1	S235JR	DIN EN 10025
3	U53 x 48 x 2,5 x L siehe Anlage A, Seite 279	1	-	-
2	Rechteckrohr 40 x 20 x 2 x L ; alternativ	1	E235+A / E235+N	R_{eH}≥320N/mm² DIN EN 10305-5
2	Rechteckrohr 40 x 20 x 2 x L	1	S235JRH	R_{eH}≥320N/mm² DIN EN 10219
1	Rohr Ø48,3 x 2,7 / 3,2 x L	2	S235JRH	R_{eH}≥320N/mm² DIN EN 10219

PERALTA Donnergerüst 70 Stahl

Stellrahmen
2,00 ; 1,00 ; 0,66 x 0,36 m
Stahl

Anlage A
Seite 290

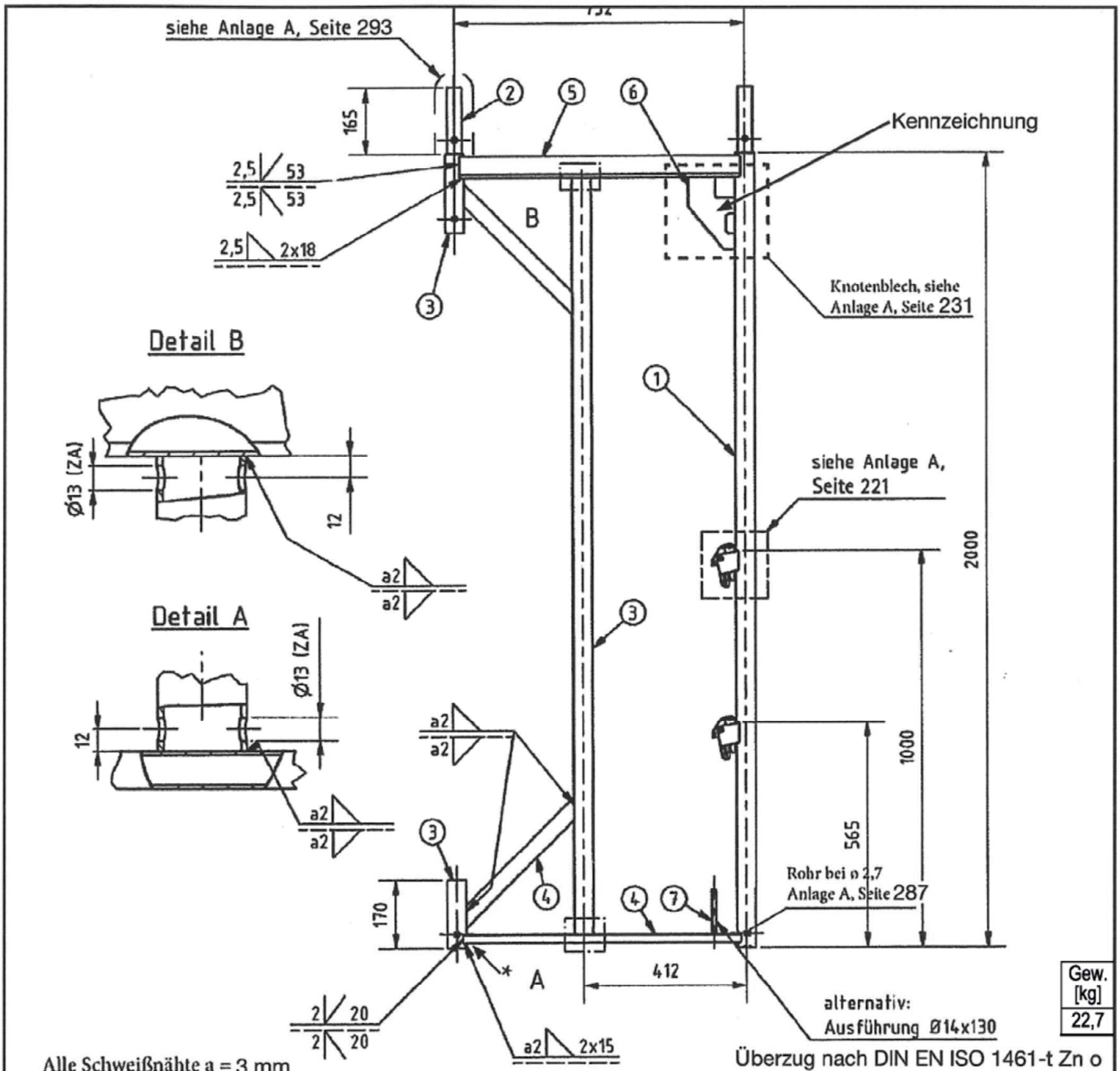

Gew. [kg] 22,7

Alle Schweißnähte a = 3 mm
* Zinkablauf R6

Überzug nach DIN EN ISO 1461-t Zn o
nur zur Verwendung

Pos.	Bezeichnung	Stk.	Werkstoff	Bemerkung
8	Stift Ø7,05 x 38	1	S235JR	DIN EN 10025
7	Bolzen Ø12	1	S235JR	DIN EN 10025
6	Knotenblech	1	-	-
5	U53 x 48 x 2,5 x L siehe Anlage A, Seite 279	1	-	-
4	Rechteckrohr 40 x 20 x 2 x L ; alternativ	-	E235+A / E235+N	$R_{eH} \geq 320 N/mm^2$ DIN EN 10305-5
4	Rechteckrohr 40 x 20 x 2 x L	-	S235JRH	$R_{eH} \geq 320 N/mm^2$ DIN EN 10219
3	Rohr Ø48,3 x 3,2 x L	-	S235JRH	$R_{eH} \geq 320 N/mm^2$ DIN EN 10219
2	Rohr Ø38 x 4 x L	1	S275J0H	DIN EN 10219
1	Rohr Ø48,3 x 2,7 x L	1	S235JRH	$R_{eH} \geq 320 N/mm^2$ DIN EN 10219

PERALTA Donnergerüst 70 Stahl

Stellrahmen
für Dachüberstand
2,00 x 0,73 m mit Keilkästchen

Anlage A
Seite 291

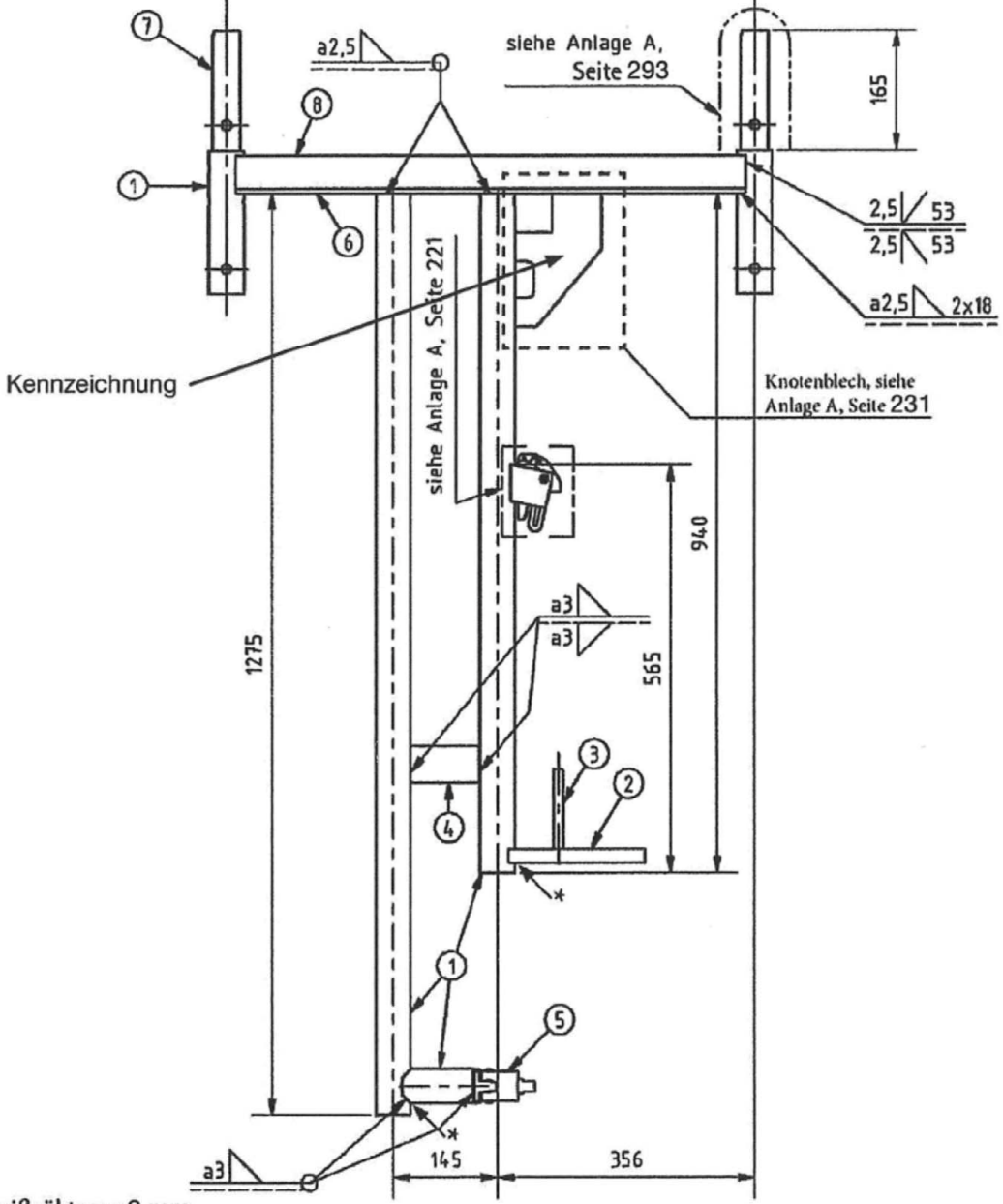

Alle Schweißnähte a = 3 mm
* Zinkablauf R6

Überzug nach DIN EN ISO 1461-t Zn o

nur zur Verwendung

Gew. [kg]
14,8

Pos.	Bezeichnung	Stk.	Werkstoff	Bemerkung
8	Stift Ø7,05 x 38	1	S235JR	DIN EN 10025
7	Rohr Ø38 x 4 x L	2	S275J0H	DIN EN 10219
6	U53 x 48 x 2,5 x L siehe Anlage A, Seite 279	1	-	-
5	Halbkupplung mit Schraubverschluss	1	Stahl	DIN EN 74-2 HW-B
4	Flach 50 x 5 x 96 mm	1	S235JR	DIN EN 10025
3	Bolzen Ø12 / alternativ Ø14 x 130	1	S235JR	DIN EN 10025
2	Rechteckrohr 40 x 20 x 2 x L ; alternativ	1	E235+A / E235+N	DIN EN 10305-5
2	Rechteckrohr 40 x 20 x 2 x L	1	S235JRH	DIN EN 10219
1	Rohr Ø48,3 x 3,2 x L	-	S235JRH	$R_{eh} \geq 320 N/mm^2$ DIN EN 10219

PERALTA Donnergerüst 70 Stahl

Dachdeckerkonsole
0,7 m

Anlage A
Seite 292

Deutsches Institut für Bautechnik DIBt

ROHRVERBINDER GESTAUCHT

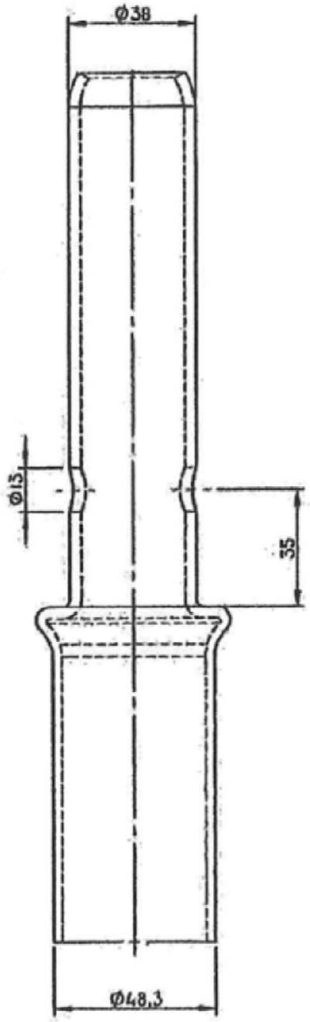

ROHRVERBINDER EINGEPRESST

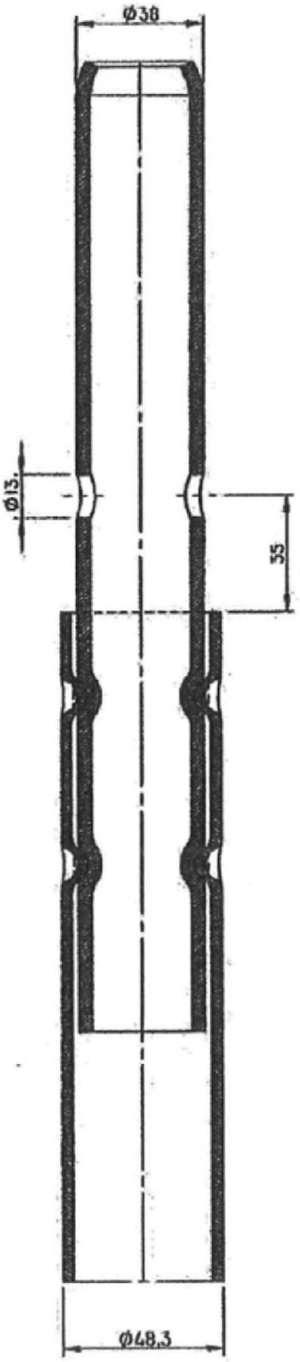

Durchgangsrahmen	Ø38x3,2	S235JRH ReH>320N/mm²	EN10219-1
	Ø38x4,0	S235JRH ReH>320N/mm²	EN10219-1

PERALTA Donnergerüst 70 Stahl

Anlage A, Seite 293

Detail Rohrverbinder

Detail
Profil

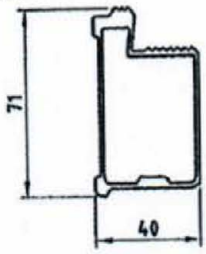

Bauteil mit im DIBt hinterlegten Unterlagen

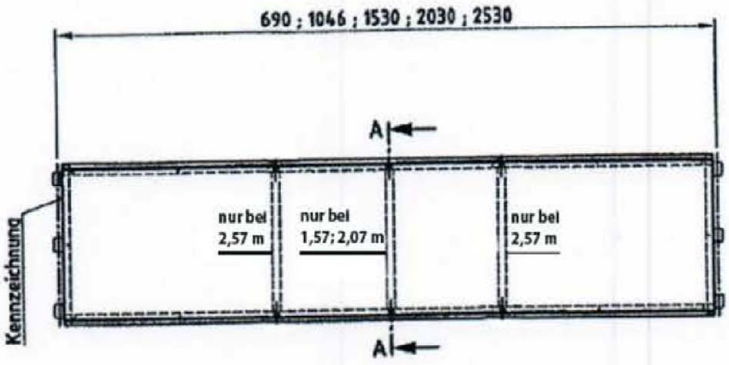

Schnitt A-A

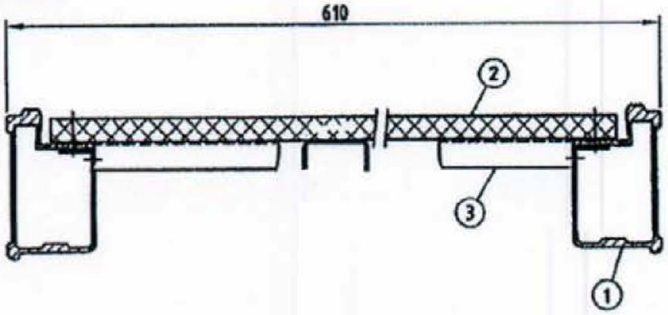

Schnitt B-B

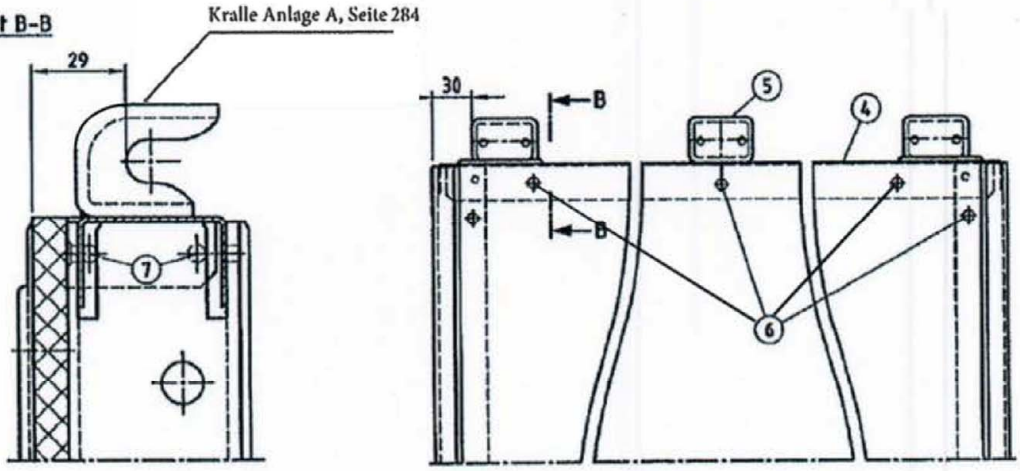

Überzug nach DIN EN ISO 1461-t Zn o

①	Holm		EN AW-6063-T66 EN 755-2		
②	Sperrholz	t = 10,6	BFU 100 G	gem. Zulassung Z-9.1-805	
③	Sprosse	t = 1,5	S235JR EN 10025-2	alternativ Alu 40x10x2	
④	Kappe	t = 1,5	S235JR EN 10025-2		
⑤	Kralle	t = 4	DD13 EN 10111	$R_{eH} \geq 240$ N/mm² | $R_m \geq 360$ N/mm²	
⑥	Stahl-Blindniet	A 4,8 x 21,5	ISO 16585		
⑦	Stahl-Blindniet	A 4,8 x 11,5	ISO 16585		

Verwendung bis Lastklasse 3

Abm. [m]	Gew. [kg]
0,73	7,0
1,09	9,7
1,57	13,0
2,07	16,5
2,57	20,0

PERALTA Donnergerüst 70 Stahl

U - Rahmentafel Holz mit Stahlkralle

0.73 - 2.57 m x 0,61 m

Anlage A
Seite 294

Detail
Profil

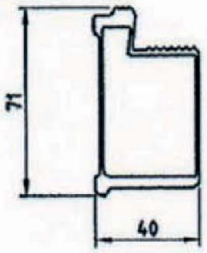

Bauteil mit im DIBt hinterlegten Unterlagen

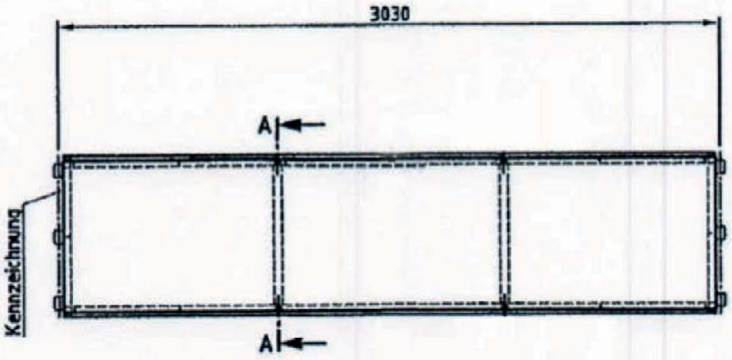

Schnitt A-A

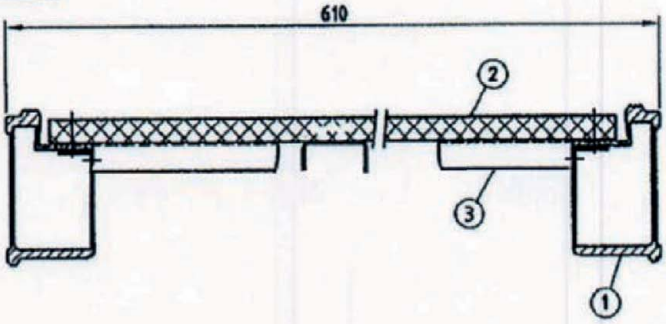

Schnitt B-B

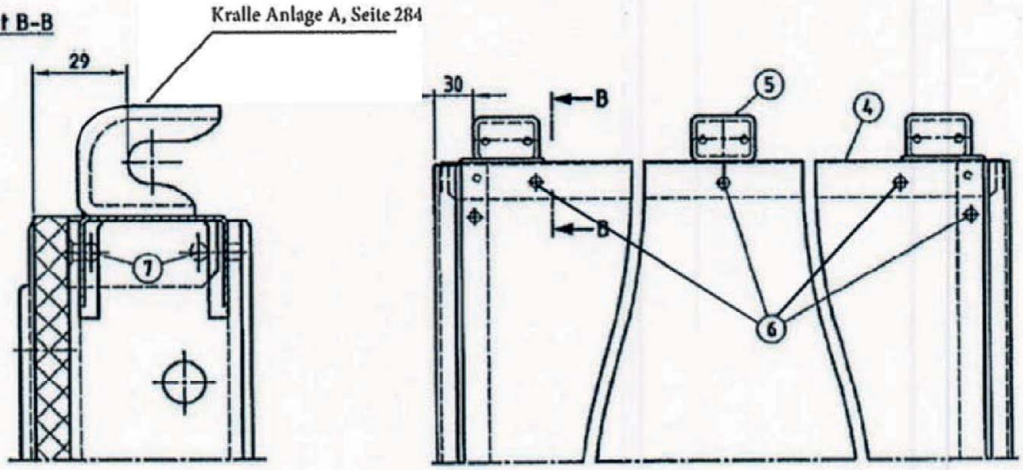

Überzug nach DIN EN ISO 1461-t Zn o

①	Holm		EN AW-6063-T66 EN 755-2	
②	Sperrholz	t = 10,6	BFU 100 G	gem. Zulassung Z-9.1-805
③	Sprosse	t = 1,5	S235JR EN 10025-2	alternativ Alu 40x10x2
④	Kappe	t = 1,5	S235JR EN 10025-2	
⑤	Kralle	t = 4	DD13 EN 10111	$R_{eH} \geq 240$ N/mm² | $R_m \geq 360$ N/mm²
⑥	Stahl-Blindniet	A 4,8 x 21,5	ISO 16585	
⑦	Stahl-Blindniet	A 4,8 x 11,5	ISO 16585	

Verwendung bis Lastklasse 3

Gew. [kg]
23,5

PERALTA Donnergerüst 70 Stahl

U - Rahmentafel Holz mit Stahlkralle
3,07 m x 0,61 m

Anlage A
Seite 295

Deutsches Institut für Bautechnik DIBt

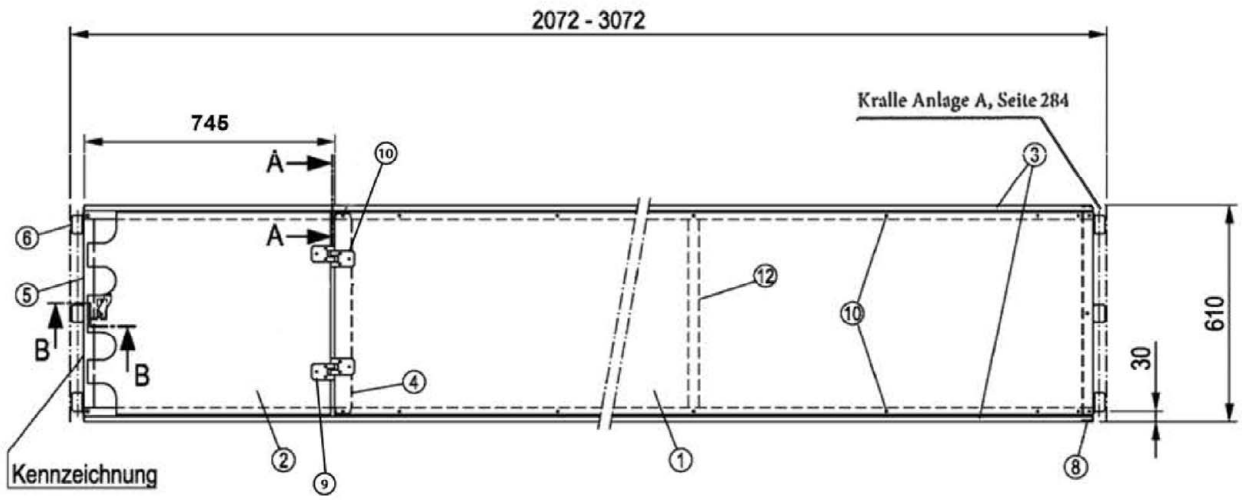

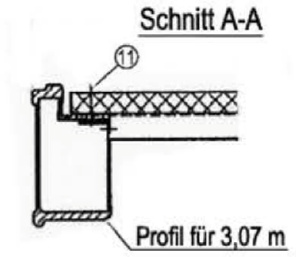

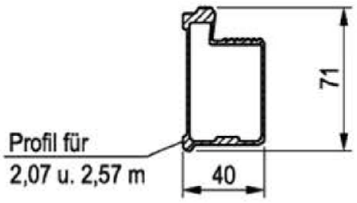

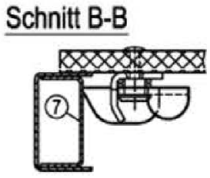

Bauteil mit im DIBt hinterlegten Unterlagen

Feldlänge	Verwendung bis Lastklasse	zul p *) [kN/m²]
≤ 3,07 m	3	2,0

*) auf der gesamten Bodenfläche wirkend

①	Sperrholz	t = 10,6	gem. Zulassung Z-9.1-430 / Z-9.1-569 / Z-9.1-805
②	Deckel	t = 10,6 W2-3,5/5	gem. Zulassung Z-9.1-430 / Z-9.1-569 / Z-9.1-805 EN 1386 - EN AW-5754-H114
③	Holm		EN 755-2 - EN AW-6063-T66
④	Sprosse	t = 1,5	S235JR EN 10025-2 Alternativ Alu t = 3 / 40x10x2
⑤	Kappe	t = 1,5	S235JR EN 10025-2
⑥	Kralle	t = 4	DD13 EN 10111 $R_{eH} \geq 240$ N/mm² | $R_m \geq 360$ N/mm²
⑦	Verstärkung	U 45 x 20,5 x 1,5	Stahl
⑧	Blindniet		ISO 16585
⑨	Blindniet		ISO 16585
⑩	Blindniet		ISO 16585
⑪	Blindniet		ISO 16585
⑫	Sprosse	t = 1,5	S235JR EN 10025-2 alternativ Alu 40x10x2

Abm. [m]	Gew. [kg]
2,07	17,2
2,57	20,5
3,07	24,6

PERALTA Donnergerüst 70S

U-Rahmentafel Holz Durchstieg mit Stahlkralle 2,07 - 3,07x 0,61 m

Anlage A,
Seite 296

Deutsches Institut für Bautechnik DIBt

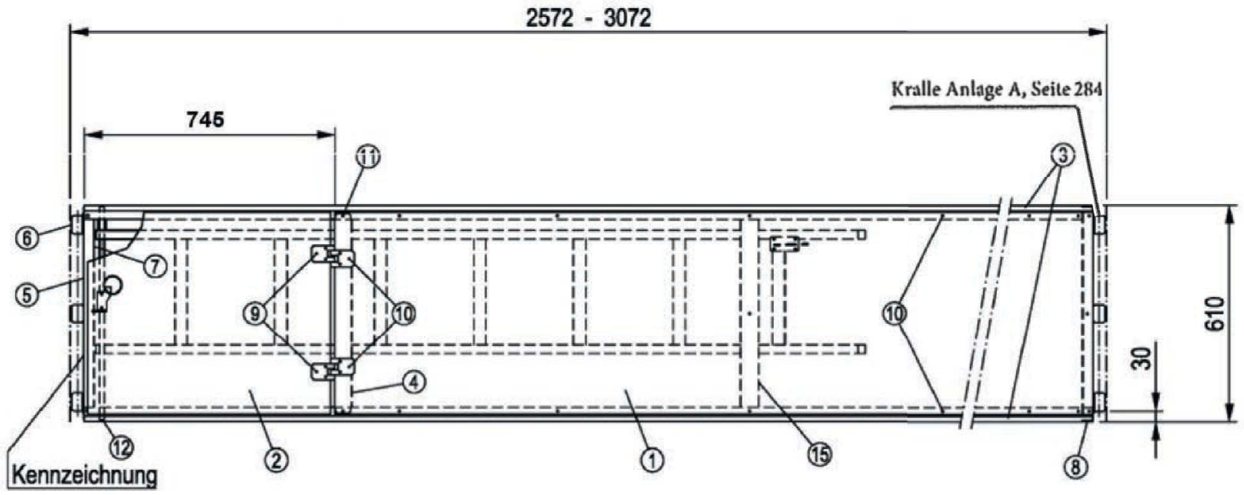

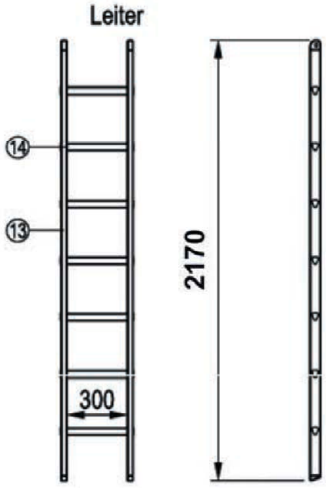

Bauteil mit im DIBt hinterlegten Unterlagen

Feldlänge	Verwendung bis Lastklasse	zul p *) [kN/m²]
≤ 3,07 m	3	2,0

*) auf der gesamten Bodenfläche wirkend

①	Sperrholz	t = 10,6	gem. Zulassung Z-9.1-430 / Z-9.1-569 / Z-9.1-805
②	Deckel	t = 10,6	gem. Zulassung Z-9.1-430 / Z-9.1-569 / Z-9.1-805
		W2-3,5/5	EN 1386 - EN AW-5754-H114
③	Holm		EN 755-2 - EN AW-6063-T66
④	Sprosse	t = 1,5	S235JR EN 10025-2 Alternativ Alu t = 3 / 40x10x2
⑤	Kappe	t = 1,5	S235JR EN 10025-2
⑥	Kralle	t = 4	DD13 EN 10111 $R_{eH} \geq 240$ N/mm² | $R_m \geq 360$ N/mm²
⑦	Verstärkung	U 45 x 20,5 x 1,5	Stahl
⑧	Blindniet		ISO 16585
⑨	Blindniet		ISO 16585
⑩	Blindniet		ISO 16585
⑪	Blindniet		ISO 16585
⑫	Achse		Stahl
⑬	Leiternholm		Aluminium
⑭	Leitersprosse		Aluminium
⑮	Sprosse	t = 1,5	S235JR EN 10025-2 Alternativ Alu t = 3 / 40x10x2

Abm. [m]	Gew. [kg]
2,57	24,0
3,07	27,4

PERALTA Donnergerüst 70S

U-Rahmentafel Holz Durchstieg mit Leiter 2,57 - 3,07x 0,61 m

Anlage A,
Seite 297

Deutsches Institut für Bautechnik DIBt

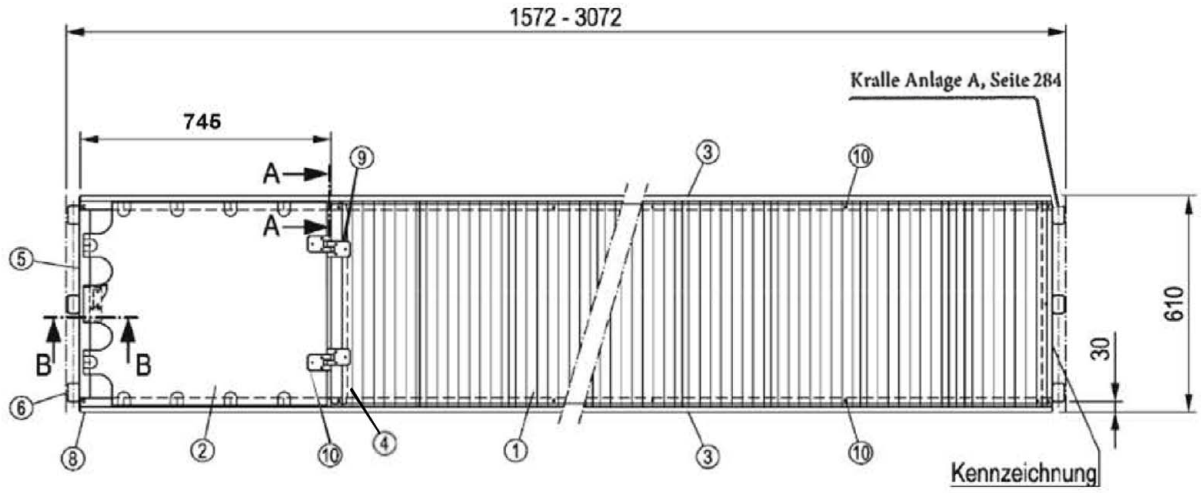

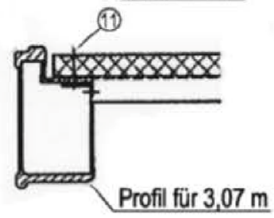

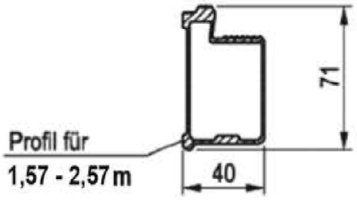

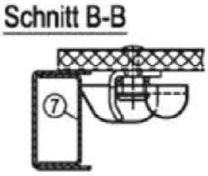

Bauteil mit im DIBt hinterlegten Unterlagen

Feldlänge	Verwendung bis Lastklasse	zul p *) [kN/m²]
≤ 3,07 m	3	2,0

*) auf der gesamten Bodenfläche wirkend

①	Querprofil		EN 755-2 - EN AW-6063-T66 **Siehe Anlage A, Seite 271**
②	Deckel	W2-3,5/5	EN 1386 - EN AW-5754-H114
③	Holm		EN 755-2 - EN AW-6063-T66
④	**Sprosse**	t = 1,5	**S235JR EN 10025-2 Alternativ Alu t = 3 / 40x10x2**
⑤	Kappe	t = 1,5	**S235JR EN 10025-2**
⑥	Kralle	t = 4	DD13 EN 10111 $R_{eH} \geq 240$ N/mm² | $R_m \geq 360$ N/mm²
⑦	Verstärkung	U 45 x 20,5 x 1,5	Stahl
⑧	Blindniet		**ISO 16585**
⑨	Blindniet		**ISO 16585**
⑩	Blindniet		**ISO 16585**

Abm. [m]	Gew. [kg]
1,57	15,1
2,07	17,0
2,57	20,0
3,07	24,5

PERALTA Donnergerüst 70S

U-Alu-Durchstieg 1,57 - 3,07 x 0,61 m

Anlage A,
Seite 298

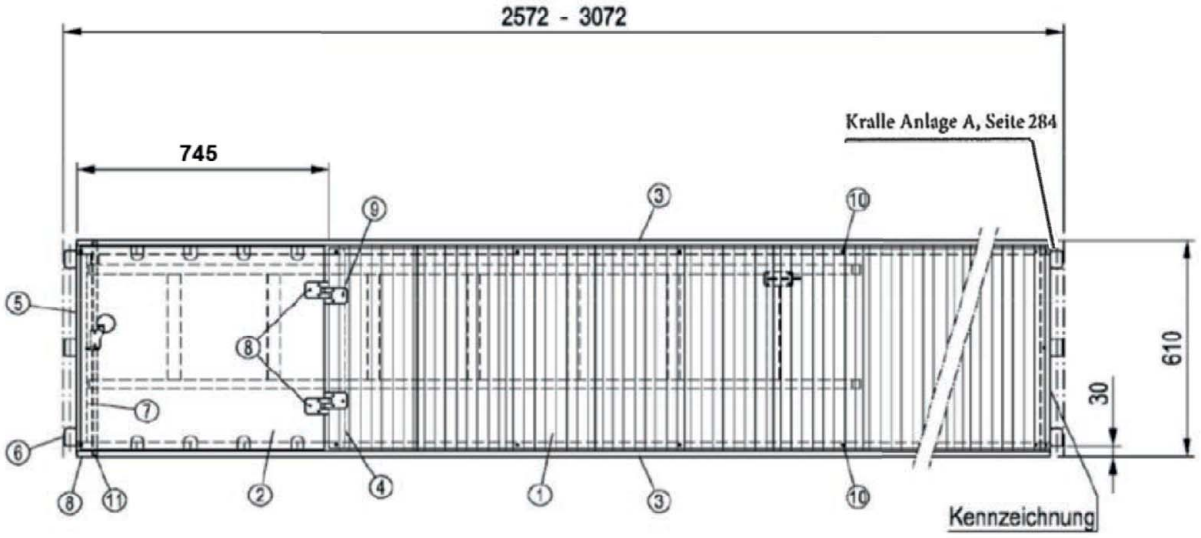

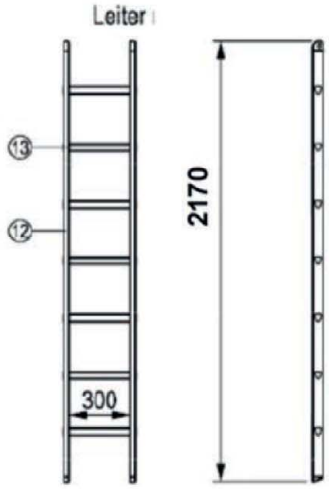

Bauteil mit im DIBt hinterlegten Unterlagen

Feldlänge	Verwendung bis Lastklasse	zul p *) [kN/m²]
≤ 3,07 m	3	2,0

*) auf der gesamten Bodenfläche wirkend

①	Querprofil		EN 755-2 - EN AW-6063-T66 **Siehe Anlage A, Seite 271**
②	Deckel	W2-3,5/5	EN 1386 - EN AW-5754-H114
③	Holm		EN 755-2 - EN AW-6063-T66
④	**Sprosse**	t = 1,5	**S235JR EN 10025-2 Alternativ Alu t = 3 / 40x10x2**
⑤	Kappe	t = 1,5	S235JR EN 10025-2
⑥	Kralle	t = 4	DD13 EN 10111 $R_{eH} \geq 240$ N/mm² | $R_m \geq 360$ N/mm²
⑦	Verstärkung	U 45 x 20,5 x 1,5	Stahl
⑧	Blindniet		ISO 16585
⑨	Blindniet		ISO 16585
⑩	Blindniet		ISO 16585
⑪	Achse		Stahl
⑫	Leiternholm		Aluminium
⑬	Leitersprosse		Aluminium

Abm. [m]	Gew. [kg]
2,57	24,0
3,07	28,0

PERALTA Donnergerüst 70S

U-Alu-Durchstieg 2,57 - 3,07 x 0,61 m, mit Leiter

Anlage A,
Seite 299

Feldlänge [mm]	Feldhöhe [mm]	Länge [mm]
2072	2000	2720
2572	2000	3117
3072	2000	3540

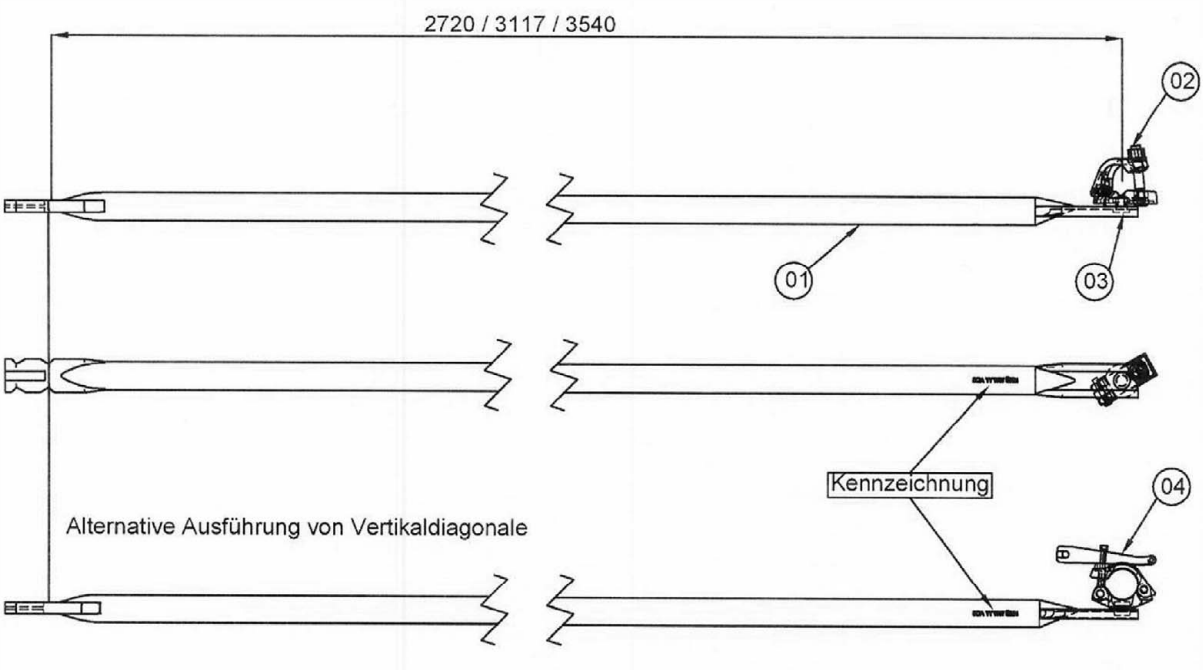

Bauteil gemäß Zulassung Z-8.1-924

01	Rohr	Ø42,4x2	S235JRH	EN10219-1
02	Halbkupplung mit Schraubverschluss		Klasse B	EN74-2
03	Niet	Ø16	QSt 36-3	DIN1654
04	Halbkupplung mit Keilverschluss		Klasse A	EN74-2

Abm. [m]	Gew. [kg]
2,07	6,80
2,57	7,60
3,07	8,50

PERALTA Donnergerüst 70S

VERTIKALDIAGONALE 2,07 ; 2.57 ; 3,07m

Anlage A,
Seite 300

Feldlänge	Verwendung bis Lastklasse	zul p *) [kN/m²]
4,14 m	3	2,0

*) auf der gesamten Bodenfläche wirkend

Schnitt
ohne Kappe gezeichnet

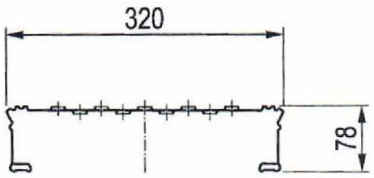

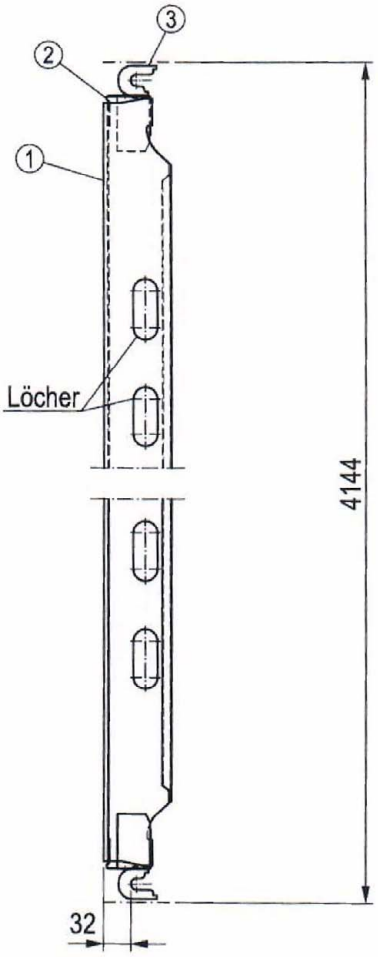

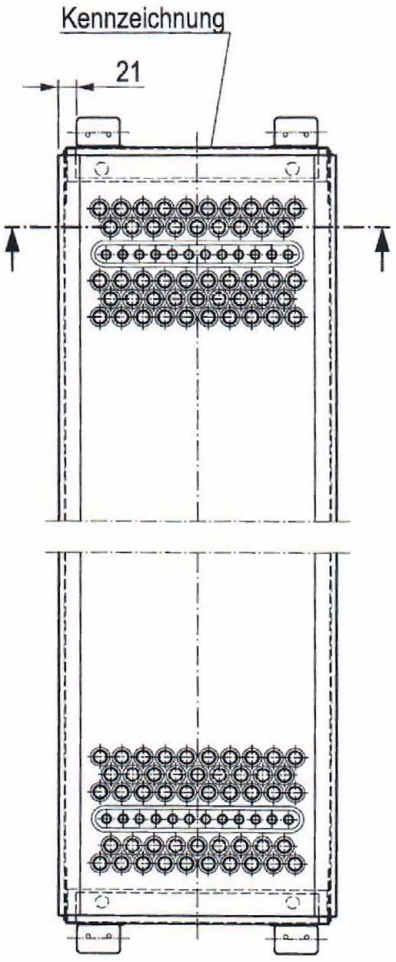

Feld Länge	Anzahl Löcher
4,14 m	26

BAUTEIL gemäß Zulassung Z-8.1-16.2

①	Belagblech	Stahl
②	Kappe	Stahl
③	Kralle	Stahl

Gew. [kg]
25,6

Weitere Details siehe Anlage A, Seite 127

PERALTA Donnergerüst 70S

U-Stahlboden LW 4,14 x 0,32 m
Ausführung: handgeschweißt

Anlage A,
Seite 301

Deutsches Institut für Bautechnik DIBt

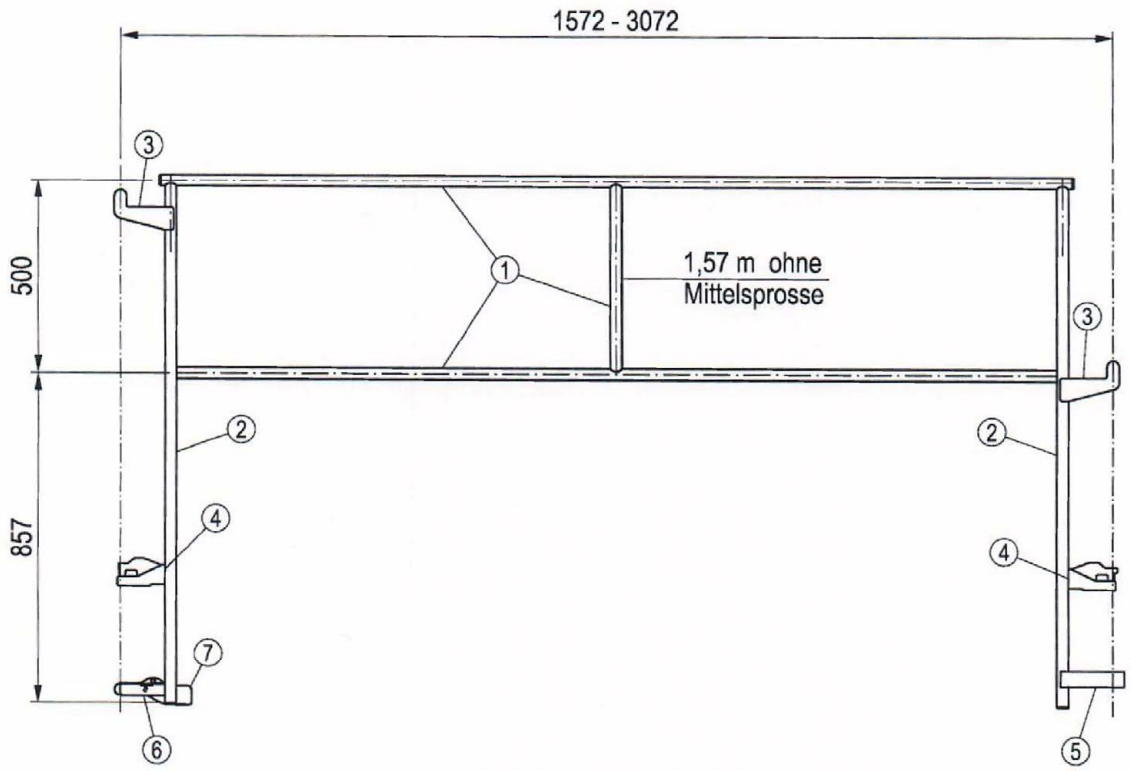

BAUTEIL gemäß Zulassung Z-8.1-16.2

①	Rohr	Stahl
②	Quadratrohr	Stahl
③	Einhängehaken	Stahl
④	Einhängegabel (links / rechts)	Stahl
⑤	Eindrehhaken	Stahl
⑥	Haltegabel Drehriegel	Stahl
⑦	Drehriegel	Stahl

Abm. [m]	Gew. [kg]
1,57	9,9
2,07	11,7
2,57	12,9
3,07	14,1

Detaillierte Informationen sind beim DIBt hinterlegt

PERALTA Donnergerüst 70S

I-Geländer mit Drehriegel 1,57 - 3,07 m

Anlage A,
Seite 302

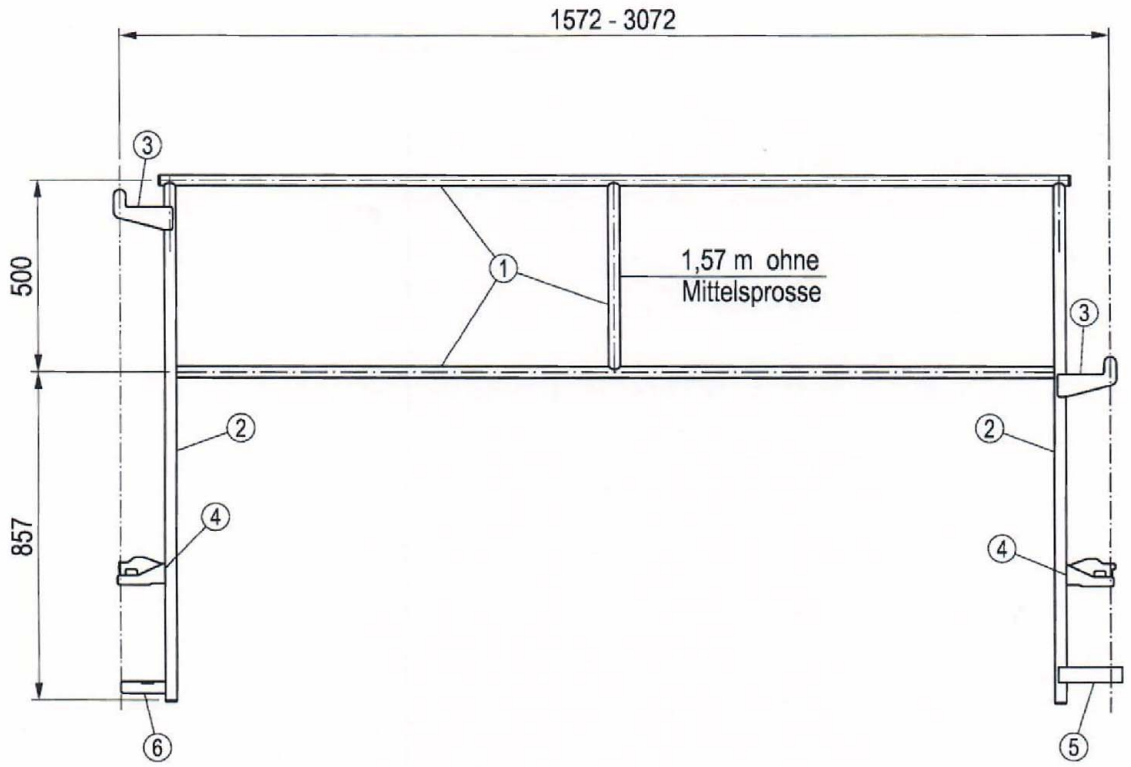

BAUTEIL gemäß Zulassung Z-8.1-16.2

①	Rohr	Stahl
②	Quadratrohr	Stahl
③	Einhängehaken	Stahl
④	Einhängegabel (links / rechts)	Stahl
⑤	Eindrehhaken	Stahl
⑥	Haltegabel	Stahl

Abm. [m]	Gew. [kg]
1,57	9,9
2,07	11,7
2,57	12,9
3,07	14,1

Detaillierte Informationen sind beim DIBt hinterlegt

PERALTA Donnergerüst 70S

I-Geländer 1,57 - 3,07 m

Anlage A,
Seite 303

Feldlänge	Verwendung bis Lastklasse	zul p [kN/m²]
≤ 2,07 m	6	6,0 1)
		10,0 2)
2,57 m	5	4,5 1)
		7,5 3)
3,07 m	4	3,0 1)
		5,0 3)

1) auf der gesamten Bodenfläche wirkend
2) auf 60% der Bodenfläche wirkend
3) auf 48% der Bodenfläche wirkend

Schnitt
ohne Kappe gezeichnet

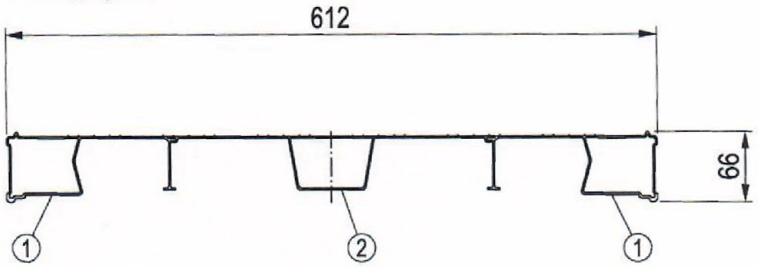

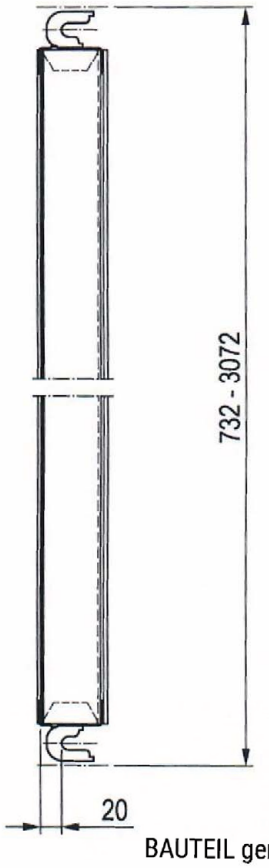

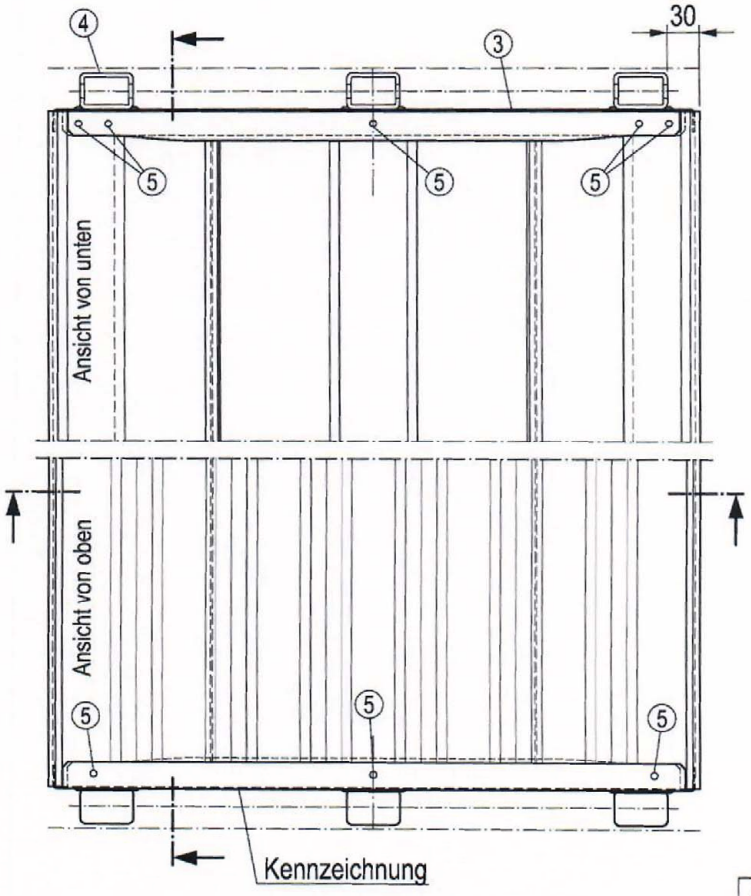

BAUTEIL gemäß Zulassung Z-8.1-16.2

①	Rand - Profil	Aluminium
②	Mittel - Profil	Aluminium
③	Kappe	Stahl
④	Kralle	Stahl
⑤	Blindniet	ISO 15983 - A2/A2

Abm. [m]	Gew. [kg]
0,73	6,7
1,09	9,0
1,40	11,0
1,57	12,1
2,07	15,3
2,57	18,5
3,07	21,7

Detaillierte Informationen sind beim DIBt hinterlegt

PERALTA Donnergerüst 70S

U-Stalu-Boden T21 0,73 - 3,07 x 0,61 m

Anlage A,
Seite 304

B.1 Allgemeines

In der Regelausführung darf das Gerüstsystem mit Feldweiten $\ell \leq 3{,}07$ m für Arbeitsgerüste der Lastklassen ≤ 3 nach DIN EN 12811-1:2004-03 verwendet werden.

Die oberste horizontale Ebene (Gerüstlage) darf nicht höher als 24 m, zuzüglich Spindelauszugslänge (Unterkante Endplatte bis Oberkante Spindelmutter), über Geländeoberfläche liegen. Das Gerüstsystem ist in der Regelausführung für den Arbeitsbetrieb in einer Gerüstlage nach der Regelung von DIN EN 12811-1:2004-03, Abschnitt 6.2.9.2 vor "teilweise offener" Fassade mit einem Öffnungsanteil von maximal 60 % und vor geschlossener Fassade bemessen. Bei der Ermittlung der Windlast ist ein Standzeitfaktor von $\chi = 0{,}7$, der eine maximale Standzeit von 2 Jahren voraussetzt, berücksichtigt worden.

Die Bekleidung des Gerüsts mit Netzen oder Planen ist in der Regelausführung nachgewiesen. Die Nachweise netzbekleideter Gerüste gelten für Gerüste, deren aerodynamische Kraftbeiwerte der Gesamtkonstruktion (Netz + Gerüst) die Werte $c_{f,\perp,gesamt} = 0{,}6$ und $c_{f,\parallel,gesamt} = 0{,}2$ nicht übersteigen.

Ohne weitere Nachweise darf die Regelausführung nur verwendet werden, wenn in den Gerüstfeldern jeweils nur Lasten wirken, die nicht größer sind als die maßgebenden Verkehrslasten nach DIN EN 12811-1:2004-03, Tabelle 3.

Für die Regelausführung des Gerüstsystems "PERALTA - Donnergerüst 70 S" ist in Abhängigkeit der verwendeten Verankerungsart folgende Bezeichnung nach DIN EN 12810-1:2004-03 zu verwenden:

- Kurze Gerüsthalter und V-Anker

  Gerüst EN 12810 – 3D – SW06/307 – H2 – B – LS

- Lange Gerüsthalter oder Blitzanker:

  Gerüst EN 12810 – 3D – SW06/307 – H1 – B – LS

Folgende Konfigurationen werden innerhalb der Regelausführung unterschieden:

- Grundkonfiguration (GK):

  Diese Konfiguration beinhaltet ein Fassadengerüst, das aus Grundbauteilen und Seitenschutzbauteilen besteht.

- Konsolkonfiguration 1 (KK1):

  Diese Konfiguration beinhaltet ein Fassadengerüst, das aus Grundbauteilen, Seitenschutzbauteilen und aus Konsolen 0,36 m auf der Innenseite des Gerüsts in jeder Gerüstebene besteht.

- Konsolkonfiguration 2 (KK2):

  Diese Konfiguration beinhaltet ein Fassadengerüst, das aus Grundbauteilen, Seitenschutzbauteilen, aus Konsolen 0,36 m auf der Innenseite des Gerüsts in jeder Gerüstebene sowie aus Konsolen 0,73 m auf der Außenseite des Gerüsts in der obersten Gerüstebene besteht.

Zur Sicherung gegen abhebende Windkräfte sind bei Bauwerken mit Dachneigungen ≤ 20° die obersten Gerüstebenen bis zur nächsten verankerten Ebene unterhalb der obersten verankerten Ebene zugfest, z.B. durch Fallstecker entsprechend Bild 1a, sowie an Bauwerken mit innenliegenden Ecken entsprechend Bild 1b zu verbinden.

B.2 Fang- und Dachfanggerüst

In der Regelausführung darf das Gerüstsystem mit Ausnahme der U-Rahmentafel Sperrholz nach Anlage A, Seite 193 als Fang- und Dachfanggerüst mit einer Fanglage der Klasse FL1 und als Dachfanggerüst mit Schutzwänden der Klasse SWD 1 nach DIN 4420-1:2004-03 verwendet werden. Durchstiege dürfen nicht in Konsolen eingebaut werden.

Bei Ausbildung eines Dachfanggerüsts sind die Schutzgitterstützen direkt auf den Stellrahmen oder den Verbreiterungskonsolen 0,73 m anzubringen und mit Fallsteckern oder Fallsteckern und Bolzen mit Sicherungsstecker zu sichern.

Gerüstsystem "PERALTA - Donnergerüst 70 S"	Anlage B, Seite 1
Regelausführung – Allgemeiner Teil	

Alternativ zum Schutzgitter darf zur Füllung der Schutzwand auch ein Schutznetz verwendet werden. Das Schutznetz ist nach DIN EN 1263-1:2015-03 mit einer Maschenweite von 100 mm und einer Seilstärke von 5 mm auszuführen.

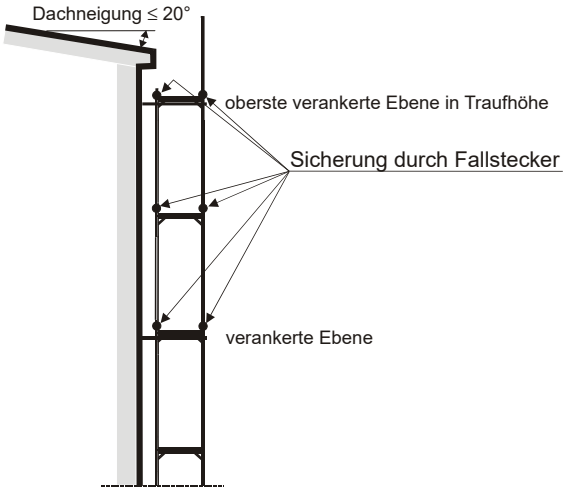

Bild 1a: Beispiel für die zugfeste Verbindung der Gerüstebenen bei abhebenden Windkräften

Draufsicht

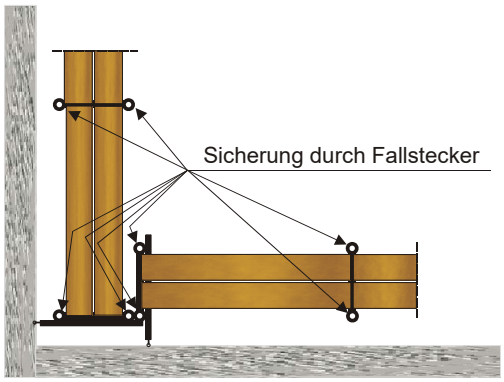

Bild 1b: Beispiel für die zugfeste Verbindung der Gerüstebenen bei abhebenden Windkräften an Bauwerken mit innenliegenden Ecken

B.3 Bauteile

Die vorgesehenen Bauteile sind der Tabelle B.9 zu entnehmen. Außerdem dürfen in den unten genannten Ausnahmen auch Stahlrohre und Kupplungen nach DIN EN 12811-1:2004-03 verwendet werden.

- Zusatzmaßnahmen bei der Verwendung von Überbrückungsträgern nach Anlage C, Seiten 13 und 14 (Rohre und Kupplungen),
- Verbindung des vorgestellten Leitern- oder Treppenaufstiegs mit dem Fassadengerüst nach Anlage C, Seiten 16 bis 19 (Rohre und Kupplungen),
- Druckabstützung am Bauwerk nach Anlage C, Seite 21 (Rohre und Kupplungen),
- Anschluss der Gerüsthalter an die Ständer nach z.B. Anlage C, Seite 21 (Kupplungen),
- Eckausbildung nach Anlage C, Seiten 24 und 25 (Kupplungen).

B.4 Aussteifung

In allen horizontalen Ebenen (Gerüstlagen) sind durchgehend Gerüstböden nach Tabelle B.1 einzubauen.

Alle übrigen Böden, Beläge und Tafeln dürfen nur als Ausgleichsbelag in Verbindung mit Konsolen oder als Schutzdachbelag verwendet werden.

Bei Verwendung von U-Stapel-Kombiböden nach Anlage A, Seiten 164, 188 und 189 sowie von U-Rahmentafeln Sperrholz sind zusätzliche Verankerungen und Aussteifungsmaßnahmen gemäß Abschnitt B.5 und Anlage C erforderlich.

Bei einem Leitergang sind anstelle der Gerüstböden Durchstiegsböden einzusetzen.

Die Gerüst- und Durchstiegsböden sind in der jeweils obersten Gerüstlage durch Geländerstützen, Schutzgitterstützen oder durch Belagsicherungen gegen unbeabsichtigtes Ausheben zu sichern.

Tabelle B.1: Gerüstböden als Belag des Hauptfeldes

Gerüstboden	Anzahl je Gerüstfeld	nach Anlage A, Seite
U-Stahlboden LW 0,32 m	2	126, 127
U-Stahlboden T4 0,32 m	2	128, 129, 130 *)
U-Stahlboden 0,32 m	2	131, 132, 184 *)
U-Stalu-Boden T9 0,61 m	1	137
U-Stalu–Boden 0,61 m	1	139
U-Stalu–Boden 0,32 m	2	140, 141 *)
U-Alu-Boden 0,32 m	2	144
U-Robustboden 0,61 m	1	146, 147
U-XTRA-N-Boden 0,61 m	1	153, 154
XTRA-N-Platte für U-Stapel-Kombiboden 0,61 m	1	164
Alu-Platte für U-Robustboden 0,61 m	1	167
Alu-Platte für U-Stapel-Kombiboden 1,57 – 3,07 x 0,61 m	1	168
U-Vollholz-Boden 0,32 m	2	169
U-Vollholz-Boden 0,32 m, verstärkt	2	170
U-Fiproboden 0,61 m	1	182
U-Robustboden 0,61 m	1	186, 187
U-Stapel-Kombiboden 0,61 m	1	188, 189
U-Stapel-Kombiboden 0,32 m	2	190
U-Rahmentafel Sperrholz 0,61 m **)	1	193
Aluboden mit Stahlkralle 0,61 m	1	206
U-Stahlboden 0,32 m	2	262
U-Rahmentafel Holz mit Stahlkralle 0,73 – 2,57 m x 0,61 m	1	294
U-Rahmentafel Holz mit Stahlkralle 3,07 m x 0,61 m	1	295
U-Stahlboden LW 4,14 x 0,32 m	2	301 *)
U-Stalu-Boden T21 0,61 m	1	304

*) ℓ = 4,14 m nur im Überbrückungsfeld

**) mit zusätzlichen Gerüsthaltern gemäß Abschnitt B.5 und Anlage C

Zur Aussteifung der äußeren vertikalen Ebene sind Vertikaldiagonalen gemäß Tabelle B.9 zu verwenden, wobei einer Diagonalen höchstens fünf Gerüstfelder zugeordnet werden dürfen.

Alternativ darf bei unbekleideten Gerüsten mit Feldweiten $\ell \leq 2{,}57$ m die Aussteifung der äußeren vertikalen Ebene durch St-Doppelgeländer mit Mittelsprosse nach Anlage A, Seite 31 oder durch Alu-Doppelgeländer nach Anlage A, Seite 35, die in jedem Gerüstfeld anzuordnen sind, erfolgen. Hierbei sind die untersten zwei Gerüstebenen durch Vertikaldiagonalen in der äußeren vertikalen Ebene auszusteifen (vgl. Anlage C, Seite 15).

Mindestens in jedem untersten Gerüstfeld, in dem eine Diagonale anschließt, ist ein Längsriegel (Horizontalstreben nach Anlage A, Seite 29) in Höhe der untersten Querriegel einzubauen.

In Abhängigkeit von der Aufbauvariante sind u.U. zusätzliche Vertikaldiagonalen (z.B. Anlage C, Seite 2), Querdiagonalen in den untersten Vertikalrahmen (z.B. Anlage C, Seite 7) oder zusätzliche Horizontalstreben auf der Innenseite des Gerüsts (z.B. Anlage C, Seite 11) einzubauen.

B.5 Verankerung

Die Verankerungen sind mit Gerüsthaltern oder als "Druckabstützung" je nach Aufbaukonfiguration und konstruktiven Erfordernissen nach Anlage C, Seite 21 auszuführen.

Die Gerüsthalter sind in unmittelbarer Nähe der von Vertikalrahmen und Böden gebildeten Knotenpunkte anzubringen. Abweichend hiervon darf eine Ankerebene bis zu 30 cm versetzt vom Knotenpunkt angeordnet werden.

V-Anker sind nicht an den außenliegenden Rahmenzügen zu montieren.

Bei den Aufbaukonfigurationen mit kurzen Gerüsthaltern und V-Ankern sind bei Verwendung der U-Rahmentafeln Sperrholz nach Anlage A, Seite 193 und der U-Stapel-Kombiböden nach Anlage A, Seiten 164, 188 und 189 an einigen V-Ankern gemäß Anlage C direkt unterhalb der V-Anker zusätzliche Horizontalstreben oder Kopplungsrohre an den Innenständern der Gerüstrahmen anzuschließen. Die konstruktive Ausbildung erfolgt nach Anlage C, Seite 22.

Die in den Bauwerksfronten zur Aufnahme der Ankerkräfte anzuordnenden Befestigungsmittel müssen mindestens für die in den Tabelle B.2 bis B.7 angegebenen Ankerkräfte ausgelegt sein. Die dort angegebenen charakteristischen Werte sind für den Nachweis der Weiterleitung der Lasten in die Ankerpunkte mit dem Teilsicherheitsbeiwert γ_F = 1,5 zu multiplizieren.

In Abhängigkeit von der Aufbaukonfiguration nach Abschnitt B.1 sind folgende Ankerraster möglich:

a) 8 m-versetztes Ankerraster:

   Jeder Vertikalrahmenzug ist in vertikalen Abständen von 8 m zu verankern; die Verankerungen benachbarter Vertikalrahmenzüge sind dabei um den halben Abstand vertikal versetzt anzuordnen. Die Vertikalrahmenzüge am Rand eines Gerüsts und beim inneren Leiteraufstieg sind in vertikalen Abständen von 4 m zu verankern. In der obersten Gerüstlage ist jeder Ständer zu verankern; jede zweite Verankerung darf entfallen, wenn der Ständer in der Verankerungsebene unterhalb der obersten Ebene verankert ist.

b) 4 m-durchgehendes Ankerraster:

   Jeder Vertikalrahmenzug ist in vertikalen Abständen von 4 m zu verankern. In der oberste Gerüstlage ist jeder Ständer zu verankern; jede zweite Verankerung darf entfallen, wenn der Ständer in der Ebene unterhalb der obersten Ebene verankert ist.

c) 2 m-Ankerraster:

   Jeder Vertikalrahmenzug ist in vertikalen Abständen von 2 m zu verankern (jeder Knoten).

Bei Verwendung von U-Rahmentafeln Sperrholz nach Anlage A, Seite 193 sind in allen Ankerebenen die nicht gehaltenen Knoten zusätzlich mit kurzen Gerüsthaltern zu verankern.

Bei Verwendung von z.B. Schutzdächern oder Schutzwänden oder bei Lage vor "teilweise offener" Fassade sind u.U. zusätzliche Verankerungen erforderlich.

Bei der Errichtung von Gebäuden darf die oberste Arbeitsebene die oberste verankerte Ebene um 2 m überragen. Hierbei sind die Ständerstöße in Höhe bis zur Ebene unterhalb der letzten Verankerungsebene durch Fallstecker zu sichern (vgl. Anlage C, Seite 20).

Tabelle B.2: Ankerkräfte (allgemein)

Anlage C, Seite	Kurzbeschreibung*)	Fassade	charakteristische Ankerkräfte [kN]						
			rechtwinklig zur Fassade				parallel zur Fassade		max. Schräglast
			Ankerraster 8 m versetzt		Ankerraster nicht versetzt**)				
			Zug	Druck	Druck	Zug	lange Gerüsthalter	V-Anker	V-Anker
1	GK unbekleidet	teilweise offen	4,7		2,2		1,5	---	---
		geschlossen	1,7		0,8				
2	KK1 unbekleidet	teilweise offen	4,4		2,2		---	6,8	4,8
		geschlossen	1,7		0,8				
3	KK2 unbekleidet	teilweise offen	4,1		2,4		---	7,0	4,9
		geschlossen	1,5		0,9				
4	GK Netzbekleidung	teilweise offen	---		4,0		1,1	---	---
		geschlossen	2,9		1,4				
5	KK2 Netzbekleidung	teilweise offen	---		4,0		---	4,6	3,3
6		geschlossen	2,5		1,5			5,9	4,2
7	KK2 Planenbekleidung	teilweise offen	---		6,2	5,6	---	4,6	4,4
8		geschlossen			4,9	2,9		4,6	3,5

*) GK = Grundkonfiguration / KK1 = Konsolkonfiguration 1 / KK2 = Konsolkonfiguration 2

**) 4 m - Ankerraster bei Konfigurationen nach Anlage C, Seiten 1 bis 6,
2 m - Ankerraster bei Konfigurationen nach Anlage C, Seiten 7 und 8.

Tabelle B.3: Ankerkräfte der obersten Lage bei Systemkonfigurationen mit Schutzwand

Anlage C, Seite	Kurzbeschreibung	charakteristische Ankerkräfte [kN]				
		rechtwinklig zur Fassade		parallel zur Fassade		max. Schräglast
		Druck	Zug	lange Gerüsthalter	V-Anker	V-Anker
1 bis 3	unbekleidet	3,7	3,2	siehe Tabelle B.2		
4 bis 6	Netzbekleidung	3,4	4,1			
7 und 8	Planenbekleidung	5,6	5,9			

Tabelle B.4: Ankerkräfte an Schutzdächern und Durchgangsrahmen (vgl. Anl. C, S. 9, 10, 11)

Anlage C, Seite	Kurzbeschreibung*)	Fassade	charakteristische Ankerkräfte [kN]				
			rechtwinklig zur Fassade		parallel zur Fassade		max. Schräglast
			Zug	Druck	lange Gerüsthalter	V-Anker	V-Anker
1	GK unbekleidet	teilweise offen	4,7		siehe Tabelle B.2		
		geschlossen	1,7				
2	KK1 unbekleidet	teilweise offen	4,4				
		geschlossen	1,7				
3	KK2 unbekleidet	teilweise offen	4,1				
		geschlossen	1,5				

*) GK = Grundkonfiguration / KK1 = Konsolkonfiguration 1 / KK2 = Konsolkonfiguration 2

Tabelle B.5: Ankerkräfte neben Überbrückungen in den Achsen "Y" nach Anl. C, S. 12, 13, 14

Anlage C, Seite	Kurzbeschreibung*)	Fassade	charakteristische Ankerkräfte [kN]				
			rechtwinklig zur Fassade		parallel zur Fassade		max. Schräglast
			Druck	Zug	lange Gerüsthalter	V-Anker	V-Anker
1	GK unbekleidet	teilweise offen	4,7		siehe Tabelle B.2		
		geschlossen	1,7				
2	KK1 unbekleidet	teilweise offen	4,4				
		geschlossen	1,7				
3	KK2 unbekleidet	teilweise offen	4,1				
		geschlossen	1,5				
4	GK Netzbekleidung	teilweise offen	4,0				
		geschlossen	2,9				
5	KK2 Netzbekleidung	teilweise offen	4,0				
6		geschlossen	2,5				
7	KK2 Planenbekleidung	teilweise offen	6,2	5,6			
8		geschlossen	4,9	2,9			

*) GK = Grundkonfiguration / KK1 = Konsolkonfiguration 1 / KK2 = Konsolkonfiguration 2

Tabelle B.6: Ankerkräfte am Treppen- und vorgestellten Leiteraufstieg

Kurzbeschreibung*)		Fassade	charakteristische Ankerkräfte [kN]						
			rechtwinklig zur Fassade				parallel zur Fassade		max. Schräglast
			Ankerraster 8 m versetzt		Ankerraster nicht versetzt				
			Zug	Druck	Zug	Druck	lange Gerüsthalter	V-Anker	V-Anker
Einläufiger Treppenaufstieg/ vorgestellter Leiteraufstieg nach Anlage C, Seiten 16 und 18	GK unbekleidet nach Anlage C, Seite 1	teilweise offen	7,0		4,5		siehe Tabelle B.2		
		geschlossen	4,0		3,1				
	KK1 unbekleidet nach Anlage C, Seite 2	teilweise offen	6,7		4,5				
		geschlossen	4,0		3,1				
	KK2 unbekleidet nach Anlage C, Seite 3	teilweise offen	6,4		4,7				
		geschlossen	3,8		3,2				

*) GK = Grundkonfiguration / KK1 = Konsolkonfiguration 1 / KK2 = Konsolkonfiguration 2

Tabelle B.7: Ankerkräfte in der obersten Ankerebene bei der Konfiguration "oberste Lage unverankert"

Anlage C, Seite	charakteristische Ankerkräfte [kN]	
	rechtwinklig zur Fassade in der obersten Ankerebene	alle anderen Ankerkräfte
20	4,6	siehe Tabelle B.2

B.6 Fundamentlasten

Die in der Tabelle B.8 angegebenen Fundamentlasten müssen in der Aufstellebene aufgenommen und weitergeleitet werden können. Die dort angegebenen charakteristischen Werte sind für den Nachweis der Weiterleitung der Lasten in die Aufstandsfläche mit dem Teilsicherheitsbeiwert $\gamma_F = 1{,}5$ zu multiplizieren.

Tabelle B.8: charakteristische Werte der Fundamentlasten in [kN]

Anlage C, Seite	Kurzbeschreibung*)	Schutzwand	Fundamentlasten [kN]		
			innen	außen	Aufstieg
1	GK unbekleidet	ohne	9,9	14,1	---
		mit	9,8	14,7	---
2	KK1 unbekleidet	ohne	17,0	13,9	---
		mit	17,0	14,6	---

Tabelle B.8: (Fortsetzung)

Anlage C, Seite	Kurzbeschreibung*)	Schutzwand	Fundamentlasten [kN]		
			innen	außen	Aufstieg
3	KK2 unbekleidet	ohne	18,2	19,5	---
		mit	18,4	20,1	---
4	GK Netzbekleidung	ohne	9,9	14,0	---
		mit	9,9	14,7	---
5	KK2 Netzbekleidung (teilweise offene Fassade)	ohne	17,6	18,3	---
		mit	17,8	18,9	---
6	KK2 Netzbekleidung (geschlossene Fassade)	ohne	18,3	19,4	---
		mit	18,5	20,0	---
7	KK2 Planenbekleidung	ohne	19,2	18,7	---
8		mit	19,4	18,9	---
9	**Schutzdach** GK / KK1 / KK2	ohne / mit	17,6	21,7	---
10	**Durchgangsrahmen** GK unbekleidet		16,5	7,6	---
11	**Durchgangsrahmen** KK1 / KK2 unbekleidet		28,3	9,9	---
12	**Überbrückung L = 4,14 m** GK / KK1 / KK2		20,8	23,1	---
13	**Überbrückung L = 6,14 m** GK unbekleidet		16,2	20,0	---
	KK1 / KK2 unbekleidet		26,2	28,9	---
	GK / KK1 / KK2 Planenbekleidung		26,8	26,9	---
14	**Überbrückung L = 7,71 m** GK unbekleidet		18,2	24,0	---
	KK1 / KK2 unbekleidet		31,8	35,0	---
	GK / KK1 / KK2 Planenbekleidung		31,9	31,9	---
15	**Aussteifung mit Doppelgeländer** GK / KK1 / KK2 unbekleidet		nach Anlage C, Seiten 1 bis 3		---
16	**Podesttreppe einläufig** GK / KK1 / KK2				10,1
18	**Vorgestellter Leiteraufstieg** GK / KK1 / KK2				10,1
20	**Oberste Lage unverankert** GK / KK1 unbekleidet	ohne			---

*) GK = Grundkonfiguration / KK1 = Konsolkonfiguration 1 / KK2 = Konsolkonfiguration 2

B.7 Durchgangsrahmen

Bei Verwendung der Durchgangsrahmen bei unbekleideten Gerüsten in der Grundkonfiguration ist in Höhe 4 m jeder Vertikalrahmenzug zu verankern (vgl. Anlage C, Seite 10).

Bei Verwendung der Durchgangsrahmen bei unbekleideten Gerüsten in den Konsolkonfigurationen 1 oder 2 ist jeder Vertikalrahmenzug in Höhe 4 m zu verankern. Zusätzlich ist die innere und äußere Ebene parallel zur Fassade bis zur ersten Verankerungsebene (4 m) mit Vertikaldiagonalen und Horizontalstreben im Fußbereich in jedem zweiten Gerüstfeld auszusteifen. Zusätzlich sind die untersten Vertikalrahmen oberhalb der Durchgangsrahmen in der Ebene senkrecht zur Fassade durch Quer-Diagonalen abzusteifen (vgl. Anlage C, Seite 11).

B.8 Überbrückung

Die Überbrückungsträger dürfen zur Überbrückung von Toreinfahrten o.ä. bei Wegfall der unter der Überbrückung befindlichen Gerüstlagen in Höhe 4 m eingesetzt werden.

Die konstruktive Ausbildung der einzelnen Überbrückungsvarianten ist nach den folgenden Anlagen auszuführen:

- Überbrückung L = 4,14 m: nach Anlage C, Seite 12

  Bei Verwendung von U-Stalu-Böden 4,14 m nach Anlage A, Seite 141 sind in Belagmitte jeweils zwei Verbindungsklammern nach Anlage A, Seite 142 einzubauen.
- Überbrückung L = 6,14 m: nach Anlage C, Seite 13
- Überbrückung L = 7,71 m: nach Anlage C, Seite 14

B.9 Innerer Leiteraufstieg/ einläufiger Treppenaufstieg/ vorgestellter Leiteraufstieg

Als Aufstieg sollte vorrangig ein gleichläufiger Treppenaufstieg nach Anlage C, Seite 16 verwendet werden.

Alternativ dürfen ein innerer Leiteraufstieg oder ein vorgestellter Leiteraufstieg nach Anlage C, Seiten 18 und 19 verwendet werden.

Vorgestellte Aufstiege dürfen nicht bekleidet werden.

B.10 Eckausbildung

Außenecken sind nach Anlage C, Seite 24 auszuführen. Außenecken mit Eckboden sind nach Anlage C, Seite 25 auszuführen.

Für Innenecken sind die Regelungen zur Sicherung gegen abhebende Windkräfte aus Abschnitt B.1 zu beachten.

B.11 Schutzdach

Das Schutzdach darf bei unbekleideten Gerüsten nur auf der Außenseite eines Gerüstes in Höhe der zweiten Gerüstlage eingesetzt werden.

Jeder Rahmenzug in Höhe des Schutzdaches sowie in Höhe der Abstützstelle ist zu verankern (vgl. Anlage C, Seite 9). Der Belag ist bis an das Gebäude zu verlegen.

B.12 Verbreiterungskonsole

Auf der Innenseite des Gerüsts dürfen in allen Gerüstlagen die Verbreiterungskonsolen 0,36 m eingesetzt werden, auf der Außenseite des Gerüsts die Verbreiterungskonsolen 0,36 m oder 0,73 m nur in der obersten Gerüstlage.

Die Verbreiterungskonsole 0,73 m nach Anlage A, Seite 54 oder Seite 237 ist mittels entsprechender Querdiagonale nach Anlage A, Seite 67 oder Seite 255 oder 275 abzustützen. Die Verbreiterungskonsole 0,73 m verstärkt nach Anlage A, Seite 55 darf ohne Querdiagonale verwendet werden.

Bei den Innenkonsolen sind zwischen Haupt- und Konsolboden Spaltbleche und bei den Außenkonsolen Spaltbleche oder teleskopierbare Spaltböden einzubauen.

B.13 Oberste Arbeitsebene unverankert

Bei der Errichtung von Gebäuden darf die oberste Arbeitsebene unbekleideter Gerüste die oberste verankerte Ebene um 2 m überragen (oberste Arbeitsebene unverankert). Hierbei sind die Ständerstöße in den drei obersten Lagen durch Fallstecker zu sichern (vgl. Anlage C, Seite 20).

Die oberste Arbeitsebene darf sich in diesem Zwischenzustand im Rahmen der nachgewiesenen Regelausführung maximal in einer Höhe von H = 22 m (zzgl. Spindelauszug) befinden.

Tabelle B.9: Gerüstbauteile der Regelausführung

Bezeichnung	Anlage A, Seite
Fußplatte	2
Fußspindel 60	3
Fußspindel 80 verstärkt	4
Fußspindel 150 verstärkt	6
Fußspindel 40	7
Fallstecker rot Ø 11 mm	10
Fallstecker Ø 9 mm	11
St-Stellrahmen LW 2,00 x 0,73 m	12
St-Stellrahmen LW 1,50 – 1,00 – 0,66 x 0,73 m (Ausgleichsrahmen)	13
St-Stellrahmen 2,00 x 0,73 m (alte Ausführung)	14
St-Stellrahmen 1,50 - 1,00 - 0,66 x 0,73 m (Ausgleichsrahmen)	15
Durchgangsrahmen LW 2,20 x 1,50 m	23
Durchgangsrahmen 2,20 x 1,50 m	24
Arretier–Geländerkästchen	26
Knotenblechkupplung	27
Geländerkupplung mit Kästchen	28
Horizontalstrebe 1,57 – 3,07 m	29
Geländer 0,73 – 3,07 m	30
St-Doppelgeländer 1,57 – 3,07 m	31
St-Doppelgeländer 4,14 m	32
St-Doppelgeländer 2,07 – 2,57 m (alte Ausführung)	33
Geländerholm einfach und doppelt (alte Ausführung)	34
Alu-Doppelgeländer 1,57 – 3,07 m	35
Stirngeländer 0,73 m	36
Doppelstirngeländer 0,73 m	37
Doppelstirngeländer 0,73 m (alte Ausführung)	38
Stirnseiten-Geländerholme einfach und doppelt	39
Doppelstirngeländer T8 0,73 m	40
Diagonale 2,80; 3,20; 3,60 m	41
Diagonale 4,43 m mit 2 Halbkupplungen	42
Diagonale für 2,0; 2,5 und 3,0 m (alte Ausführung) für Konsole 0,7 m / für Querdiagonale 0,7 m und 1,0 m	43
Blitzanker 0,69 m	44

Tabelle B.9: (Fortsetzung)

Bezeichnung	Anlage A, Seite
Gerüsthalter 0,38 – 1,75 m	45
Ankerkupplung	46
Blitzanker 0,65 m (alte Ausführung)	47
Gerüsthalter 0,30 – 2,00 m (alte Ausf.)	48
Konsole 0,36 m	52
Konsole 0,36 m (alte Ausführung)	53
Konsole 0,73 m	54
Konsole 0,73 m – verstärkt	55
Konsole 0,36 m ohne Rohrverbinder	57
Boden-Sicherung 0,36 – 0,73 m	65
Universal U-Boden-Sicherung	66
Quer-Diagonale 1,77 m	67
Geländerstütze LW 0,73 m	68
St-Stirngeländerstütze LW 0,73 m	69
Geländerstütze einfach	70
Schutzdachkonsole 1,30 m	71
Schutzdachträger 2,10 m	72
Schutzgitterstütze 0,36; 0,50; 0,73 m T15	73
Doppeldorn-Kupplung	74
Schutzgitterstütze 0,36; 0,50; 0,73 m	75
Schutzgitterstütze 0,73 m (alte Ausf.)	76
Seitenschutzgitter 1,57 – 3,07 m	77
Seitenschutzgitter 4,14 m	78
Schutzgitter 1,57 – 3,07 m (alte Ausf.)	79
Bordbrett 0,73 – 3,07 m	80
Bordbrett 4,14 m	81
Stirnborbrett 0,36 – 0,73 m	82
Halbkupplung mit Bordbrettbolzen	83
Etagenleiter 7 Sprossen T19 / T15	84
Etagenleiter 7 Sprossen	85
Gitterträger LW 4,14 m mit Rohrverbinder	89
Gitterträger LW 5,14; 6,14 m mit Rohrverbinder	90
Gitterträger LW 7,71 m mit Rohrverbinder	91
Gitterträger 5,14; 6,14 m mit Rohrverbinder	92
Gitterträger 7,71 m mit Rohrverbinder	93
Gitterträgerkupplung	94
U-Gitterträger-Riegel 0,73 m	95
U-Querriegel 0,73 m	96
U-Anfangsriegel 0,73 m	97
U-Alu-Podesttreppe 2,57; 3,07 x 2,00 x 0,64 m	103

Tabelle B.9: (Fortsetzung)

Bezeichnung	Anlage A, Seite
U-Alu-Podesttreppe 2,57; 3,07 m (alte Ausführung)	105
U-Komfort-Treppe 2,57; 3,07 x 2,00 x 0,64 m	106
Treppengeländer 2,57; 3,07 m	107
Treppeninnengeländer T12	108
Treppeninnengeländer (alte Ausführung)	109
Treppen-Umlaufgeländer 1,0 x 0,5 m	110
Alu-Kederschiene 2000 1,30 – 4,00 m	112
Alu-Kederschiene 1,30 – 4,00 m (alte Ausführung)	113
Schienenhalter mit Halbkupplung	114
Kedernutschraube mit Mutter	115
Keder-Rohrabsteifer 2,07 – 3,07 m	116
U-Stahlboden LW 0,73 – 3,07 x 0,32 m; Ausführung: punktgeschweißt / handgeschweißt	126 / 127
U-Stahlboden T4 0,73 – 3,07 x 0,32 m; Ausführung: punktgeschweißt / handgeschweißt	128 / 129
U-Stahlboden T4 4,14 x 0,32 m; Ausführung: handgeschweißt ***)	130
U-Stahlboden 0,73 – 3,07 x 0,32 m; Ausführung: punktgeschweißt / handgeschweißt	131 / 132
U-Stahlboden 0,73 – 3,07 x 0,19 m *)	133
U-Stahlboden 0,73 – 3,07 x 0,19 m (alte Ausführung) *)	134
U-Stahlboden-Durchstieg 2,57 x 0,64 m	135
U-Stahlboden-Durchstieg 2,07 – 2,57 x 0,64 m (Deckel seitlich zu öffnen)	136
U-Stalu-Boden T9 0,73 – 3,07 x 0,61 m	137
U-Stalu-Boden 0,73 – 3,07 x 0,61 m (alte Ausführung)	139
U-Stalu-Boden 1,57 – 3,07 x 0,32 m	140
U-Stalu-Boden 4,14 x 0,32 m ***)	141
Verbindungsklammer für U-Stalu-Boden 4,14 m	142
U-Stalu-Boden 1,57 – 3,07 x 0,19 m *)	143
U-Alu-Boden 0,73 – 3,07 x 0,32 m	144
U-Alu-Boden 0,73 – 2,57 x 0,19 m *)	145
U-Robustboden 0,73 – 2,57 x 0,61 m	146
U-Robustboden 3,07 x 0,61 m	147
U-Robustboden 0,73 – 3,07 x 0,32 m *)	148
U-Robust-Durchstieg 2,07 – 3,07 x 0,61 m	149
U-Robust-Durchstieg 2,57 – 3,07 x 0,61 m, mit Leiter	150
U-Robust-Durchstieg 1,57 – 3,07 x 0,61 m, Deckel versetzt	151
U-Robust-Durchstieg 2,57 – 3,07 x 0,61 m, mit Leiter, Deckel versetzt	152
U-XTRA-N-Boden 0,73 – 2,57 x 0,61 m	153
U-XTRA-N-Boden 3,07 x 0,61 m	154
U-XTRA-N-Boden 1,57 – 3,07 x 0,32 m *)	155
U-XTRA-N-Durchstieg 2,07 – 3,07 x 0,61 m	156

Tabelle B.9: (Fortsetzung)

Bezeichnung	Anlage A, Seite
U-XTRA-N-Durchstieg 2,57 – 3,07 x 0,61 m, mit Leiter	157
U-XTRA-N-Durchstieg 1,57 – 3,07 x 0,61 m, Deckel versetzt	158
U-XTRA-N-Durchstieg 2,57 – 3,07 x 0,61 m, mit Leiter, Deckel versetzt	159
U-Alu-Durchstieg 1,57 – 3,07 x 0,61 m	160
U-Alu-Durchstieg 2,57 – 3,07 x 0,61 m, mit Leiter	161
U-Alu-Durchstieg 2,07 x 0,61 m, Deckel versetzt	162
U-Alu-Durchstieg 2,57 – 3,07 x 0,61 m, mit Leiter, Deckel versetzt	163
XTRA-N-Platte für U-Stapel-Kombiboden 0,73 - 3,07 x 0,61 m **)	164
XTRA-N-Platte für U-DST-Stapel-Kombiboden 2,07 - 3,07 x 0,61 m	165
XTRA-N-Platte für U-DST-Stapel-Kombiboden 2,57 - 3,07 x 0,61 m, mit Leiter	166
Alu-Platte für U-Robustboden 0,73 – 3,07 x 0,61 m	167
Alu-Platte für U-Stapel-Kombiboden 0,73 – 3,07 x 0,61 m	168
U-Vollholz-Boden 0,73 – 3,07 x 0,32 m	169
U-Vollholz-Boden, 2,07 – 2,57 x 0,32 m, verstärkt	170
Stahl-Spaltblech 0,73 – 3,07 x 0,32 m	171
U-Stahl-Spaltblech 0,73 – 3,07 m	172
U-Alu-Spaltabdeckung 1,09 – 3,07 m	173
U-Alu-Spaltabdeckung 4,14 m	174
U-Alu-Spaltabdeckung 0,35; 0,60 m	175
U-Teleskopierbarer Spaltboden 0,73 – 3,07 m *)	176
U-Eckboden für Rundrüstung 30°	177
U-Boden für Ausgleichsfeld 0,19; 0,32; 0,61 x 0,50 m	178
U-Stahl-Eckboden verstellbar mit Bordbrett	179
U-Alu-Eckboden starr mit Bordbrett	180
U-Alu-Eckboden verstellbar mit Bordbrett	181
U-Fiproboden 2,07 – 3,07 x 0,61 m	182
U-Stahlboden 4,14 x 0,32 m, Ausf.: handgeschweißt, (alte Ausführung) ***)	184
U-Stahl-Durchstiegsboden (alte Ausf.) 2,07 x 0,64 m	185
U-Robustboden 0,73 – 2,57 x 0,61 m (alte Ausführung)	186
U-Robustboden 3,07 x 0,61 m (alte Ausführung)	187
U-Stapel-Kombiboden 0,73 - 2,57 x 0,61 m **)	188
U-Stapel-Kombiboden 3,07 x 0,61 m **)	189
U-Stapel-Kombiboden 0,73 – 3,07 x 0,32 m	190
U-DST-Stapel-Kombiboden 2,07 - 3,07 x 0,61 m	191
U-DST-Stapel-Kombiboden 2,57 - 3,07 x 0,61 m, mit Leiter	192
U-Rahmentafel Sperrholz verleimt (610 mm breit) **)	193
EXP-Stahl-Stellrahmen LW 2,00 x 0,73 m	195
EXP-Diagonale 2,80; 3,20; 3,60 m	196
EXP-Geländer 1,57 – 3,07 m	197

Tabelle B.9: (Fortsetzung)

Bezeichnung	Anlage A, Seite
EXP-Doppelstirngeländer 0,73 m	198
EXP-Geländerstütze 0,73 m	199
EXP-Geländerstütze einfach	200
EXP-Stirnbordbrett 0,73 m	201
EXP-Stahl-Stellrahmen 2,00 x 0,73 m (alte Ausführung)	202
Außenkonsole 0,36 m	205
Aluboden mit Stahlkralle 0,73 – 3,07 m x 0,61 m	206
Alu-Boden *)	207
Belagtafel Stahl 32 *)	211
Gerüsthalter, Schnellanker	212
Geländerholm	213
Doppelgeländer	214
Bordbrett	215
Stirnseiten-Bordbrett	216
Geländerstütze 0,73 m	217
Geländerstütze einfach	218
Stirngeländerstütze 0,73 m	219
Schutzwandstütze 0,36, 0,50 und 0,73 m	220
Doppelstirngeländer 0,73m Kippstiftanschluss	223
Stirngeländerstütze 1,00 x 0,73m Kippstiftanschluss	224
Geländerstütze 0,73m mit kurzer Belagsicherung und Rohrverbinder Kippstiftanschluss	225
Geländerstütze 0,73m mit Belagsicherung Kippstiftanschluss	226
Rückengeländer 0,73; 1,09; 1,57; 2,07; 3,07; Stahl	227
U-Stahlboden LW 4,14 x 0,32 m, Ausführung: handgeschweißt ***)	232
Doppelstirngeländer 0,73 m	233
Konsole 0,36 ohne Rohrverbinder	235
Konsole 0,36 m	236
Konsole 0,73 m	237
Geländerstütze einfach 1 m mit RV ohne Belagsicherung	240
Geländerstütze einfach mit kurzer Belagsicherung und Rohrverbinder	241
Geländerstütze 0,73 m mit Belagsicherung	242
Stirngeländerstütze 0,73 m Stahl	243
Geländerkästchen mit Kupplung	245
Fallstecker Ø 10 mm	246
Stirngeländer mit Kupplung einfach 0,73 m	247
Doppelstirngeländer mit Kupplung 0,73 m	248
Doppelstirngeländer 0,73 m	249
Bordbrettbolzen mit Schraubkupplung	251

Tabelle B.9: (Fortsetzung)

Bezeichnung	Anlage A, Seite
Konsole 0,36 m	252
Konsole 0,73 m	253
Konsole 0,73 m verstärkt	254
Querdiagonale 1,77 m	255
Bodensicherung 0,36; 0,73 m	256
U-Querriegel 0,73 m	257
U-Anfangsriegel 0,73 m	258
U-Stahlboden 0,73 - 3,07 m x 0,32 m	262
Aluboden mit Stahlkappe 1,57 - 3,07 m x 0,32 m *)	263
Aluboden mit Stahlkappe 1,57 – 3,07 m x 0,19 m *)	264
Geländerstütze mit Kippstift 0,73m	268
Geländerstütze mit Kippstift einfach	269
Rahmentafel-Alu 257, 307 mit Durchstieg, mit Leiter	273
Separate Leiter aus Stahl	274
Querdiagonale 73 x 200	275
U-Rahmentafel Holz mit Stahlkralle 0,73 – 2,57 m x 0,61 m	294
U-Rahmentafel Holz mit Stahlkralle 3,07 m x 0,61 m	295
U-Rahmentafel Holz Durchstieg mit Stahlkralle 2,07 – 3,07 m x 0,61 m	296
U-Rahmentafel Holz Durchstieg mit Leiter 2,57 – 3,07 x 0,61 m mit Leiter	297
U-Alu-Durchstieg 1,57 – 3,07 m x 0,61 m	298
U-Alu-Durchstieg 2,57 – 3,07 m x 0,61 m, mit Leiter	299
U-Stahlboden LW 4,14 x 0,32 m, Ausführung: handgeschweißt	301
I-Geländer mit Drehriegel 1,57 – 3,07 m 4*)	302
I-Geländer 1,57 – 3,07 m 4*)	303
U-Stalu-Boden T21 0,73–3,07 x 0,61 m	304

*) Verwendung innerhalb der Regelausführung nur als Konsolbelag oder als Schutzdach

**) Verwendung innerhalb der Regelausführung als Hauptbelag nur mit Zusatzmaßnahmen gemäß Abschnitt B.5 und Anlage C oder als Schutzdach

***) Verwendung nur im 4,14 m Überbrückungsfeld

4*) Abschnitt 3.3.3.5 der Besonderen Bestimmungen des Bescheids sind zu berücksichtigen.

Deutsches Institut für Bautechnik DIBt

Teilweise offene Fassade / Geschlossene Fassade
Unbekleidetes Gerüst
Grundkonfiguration
- mit oder ohne Schutzwand

Feldlänge ≤ 3,07 m

Bei Verwendung von U-Rahmentafeln Sperrholz nach Anlage A, Seite 193, sind in allen Ankerebenen die nicht gehaltenen Knoten zusätzlich mit kurzen Gerüsthaltern zu verankern.

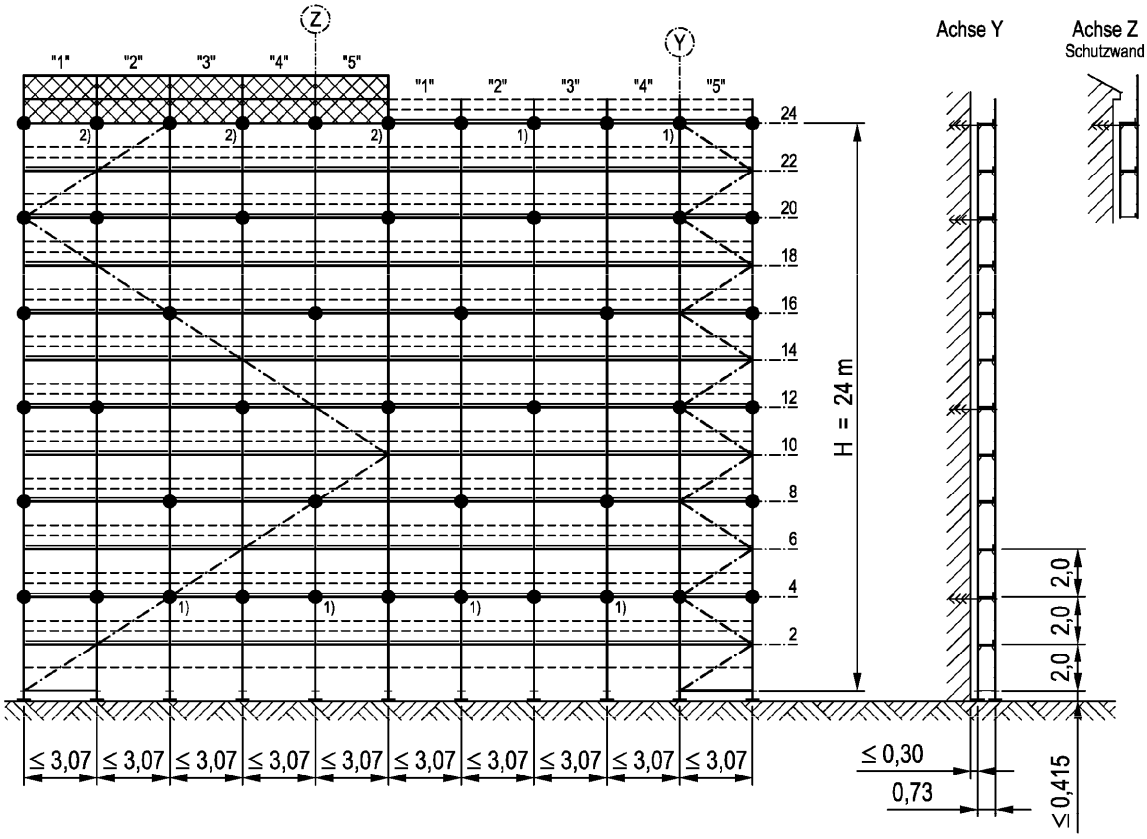

1) Diese Gerüsthalter können vor geschlossener Fassade entfallen!

● —→ Gerüsthalter "lang" oder Blitzanker

Zusatzmaßnahmen bei Schutzwand :

2) In der obersten Ankerebene ist **jeder** Knoten zu verankern.

Ankerkräfte und Fundamentlasten siehe Anlage B

PERALTA Donnergerüst 70S

Unbekleidetes Gerüst / Grundkonfiguration
Feldlänge ≤ 3,07 m

Anlage C,
Seite 1

Teilweise offene Fassade / Geschlossene Fassade
Unbekleidetes Gerüst
Konsolkonfiguration 1 (mit Innenkonsolen)
- mit oder ohne Schutzwand

Feldlänge ≤ 3,07 m

Bei Verwendung von U-Rahmentafeln Sperrholz nach Anlage A, Seite 193, sind in allen Ankerebenen die nicht gehaltenen Knoten zusätzlich mit kurzen Gerüsthaltern zu verankern.

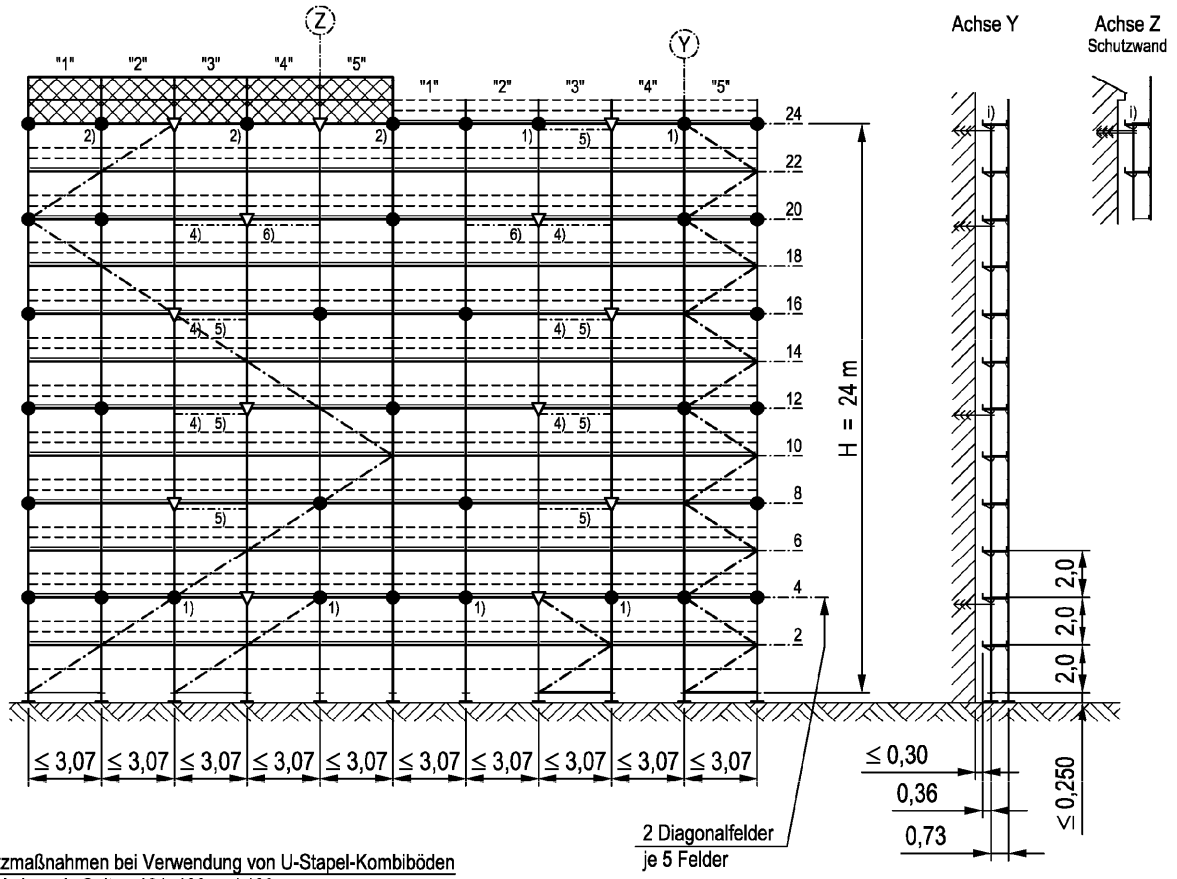

Zusatzmaßnahmen bei Verwendung von U-Stapel-Kombiböden nach Anlage A, Seiten 164, 188 und 189:

4) Auf Höhe des V-Ankers ist ein Gerüstrohr Ø 48,3 mit Normalkupplungen oder eine Horizontalstrebe an die Innenständer anzuschließen. (Detail siehe Anlage C, Seite 22)

Zusatzmaßnahmen bei Verwendung von U-Rahmentafeln Sperrholz nach Anlage A, Seite 193:

5) Auf Höhe des V-Ankers ist ein Gerüstrohr Ø 48,3 mit Normalkupplungen oder eine Horizontalstrebe an die Innenständer anzuschließen. (Detail siehe Anlage C, Seite 22)

6) Auf Höhe des V-Ankers sind zu beiden Seiten des V-Ankers Gerüstrohre Ø 48,3 mit Normalkupplungen oder Horizontalstreben an die Innenständer anzuschließen. (Detail siehe Anlage C, Seite 22)

i) Innenkonsolen:
Spaltblech zwischen Haupt- und Konsolboden

1) Diese Gerüsthalter können vor geschlossener Fassade entfallen!

Zusatzmaßnahmen bei Schutzwand :

2) In der obersten Ankerebene (H = 24 m) ist **jeder** Knoten zu verankern.
2 V-Anker je 5 Felder in der obersten Ankerebene (H = 24 m)

● --> Gerüsthalter "kurz" (nur am Innenstiel)

▽ --> V-Anker (1x je 5 Felder in jeder Ankerebene)

Ankerkräfte und Fundamentlasten siehe Anlage B

PERALTA Donnergerüst 70S

Unbekleidetes Gerüst / Konsolkonfiguration 1
Feldlänge ≤ 3,07 m

Anlage C,
Seite 2

Teilweise offene Fassade / Geschlossene Fassade
Unbekleidetes Gerüst
Konsolkonfiguration 2 (mit Innen- und Außenkonsolen)
- mit oder ohne Schutzwand

Feldlänge ≤ 3,07 m

Bei Verwendung von U-Rahmentafeln Sperrholz nach Anlage A, Seite 193, sind in allen Ankerebenen die nicht gehaltenen Knoten zusätzlich mit kurzen Gerüsthaltern zu verankern.

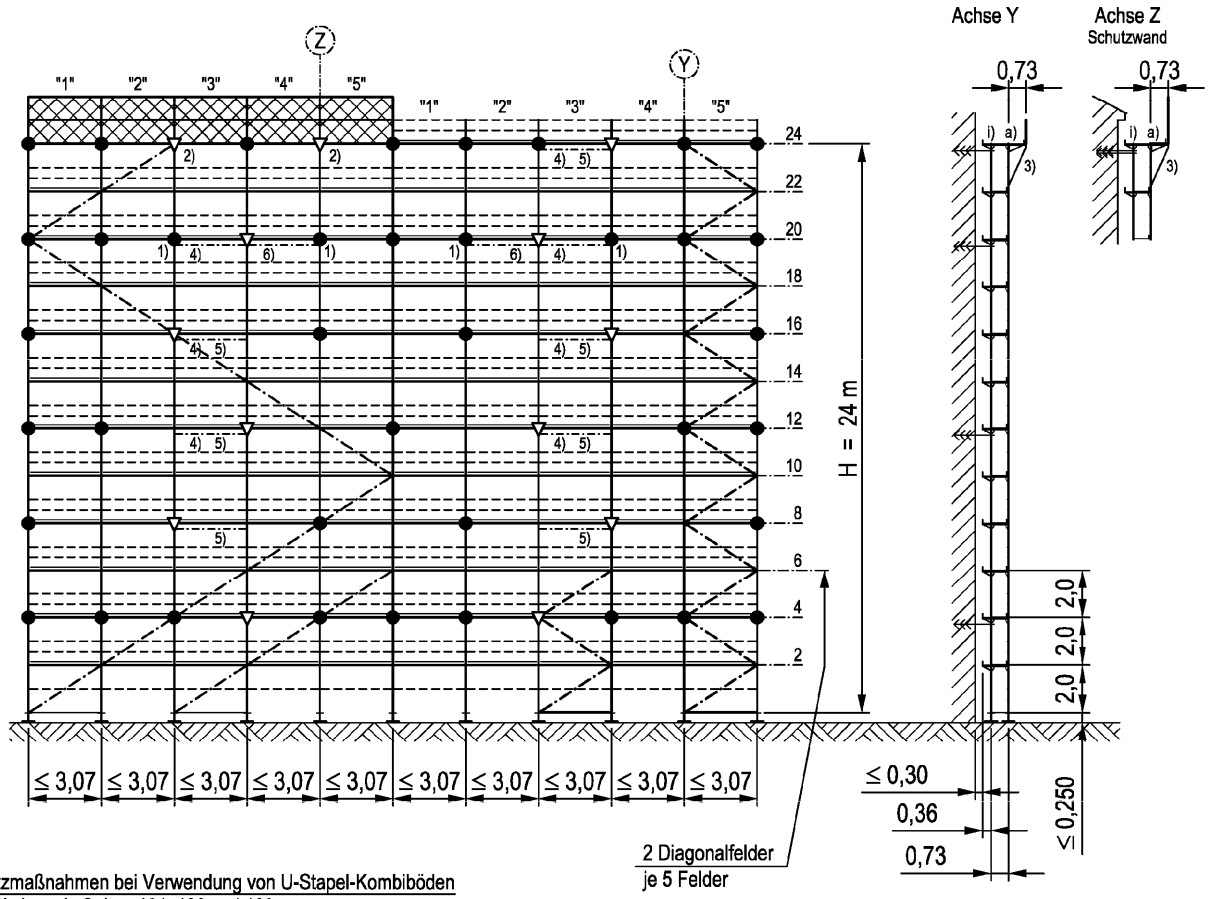

Zusatzmaßnahmen bei Verwendung von U-Stapel-Kombiböden nach Anlage A, Seiten 164, 188 und 189:

4) Auf Höhe des V-Ankers ist ein Gerüstrohr Ø 48,3 mit Normalkupplungen oder eine Horizontalstrebe an die Innenständer anzuschließen. (Detail siehe Anlage C, Seite 22)

Zusatzmaßnahmen bei Verwendung von U-Rahmentafeln Sperrholz nach Anlage A, Seite 193:

5) Auf Höhe des V-Ankers ist ein Gerüstrohr Ø 48,3 mit Normalkupplungen oder eine Horizontalstrebe an die Innenständer anzuschließen. (Detail siehe Anlage C, Seite 22)

6) Auf Höhe des V-Ankers sind zu beiden Seiten des V-Ankers Gerüstrohre Ø 48,3 mit Normalkupplungen oder Horizontalstreben an die Innenständer anzuschließen. (Detail siehe Anlage C, Seite 22)

1) Diese Gerüsthalter können vor geschlossener Fassade entfallen!

Zusatzmaßnahmen bei Schutzwand :

2) 2 V-Anker je 5 Felder in der obersten Ankerebene (H = 24 m)

3) Ausführung mit Konsolen (Details) siehe Anlage C, Seite 23

● --> Gerüsthalter "kurz" (nur am Innenstiel)

▽ --> V-Anker (1x je 5 Felder in jeder Ankerebene)

i) Innenkonsolen: Spaltblech zwischen Haupt- und Konsolboden

a) Außenkonsole: Spaltblech oder teleskopierbarer Spaltboden zwischen Haupt- und Konsolboden

Ankerkräfte und Fundamentlasten siehe Anlage B

PERALTA Donnergerüst 70S

Unbekleidetes Gerüst / Konsolkonfiguration 2
Feldlänge ≤ 3,07 m

Anlage C,
Seite 3

Geschlossene Fassade
Netzbekleidetes Gerüst ($c_{f\perp} \leq 0{,}6$)
Grundkonfiguration
- mit oder ohne Schutzwand

Feldlänge ≤ 3,07 m

Bei Verwendung von U-Rahmentafeln Sperrholz nach Anlage A, Seite 193, sind in allen Ankerebenen die nicht gehaltenen Knoten zusätzlich mit kurzen Gerüsthaltern zu verankern.

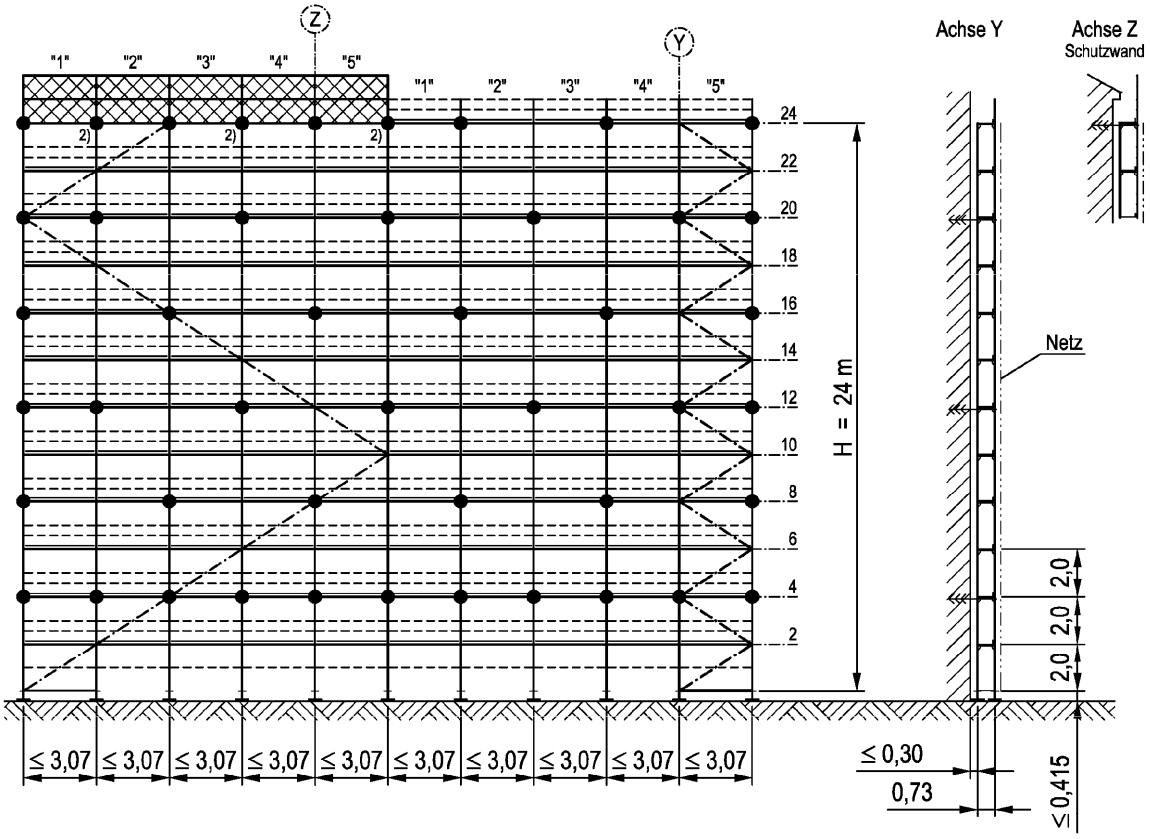

● ⟶ Gerüsthalter "lang" oder Blitzanker

Zusatzmaßnahmen bei Schutzwand :
2) In der obersten Ankerebene ist **jeder** Knoten zu verankern.

Ankerkräfte und Fundamentlasten siehe Anlage B

PERALTA Donnergerüst 70S

Netzbekleidetes Gerüst / Grundkonfiguration
Feldlänge ≤ 3,07 m

Anlage C,
Seite 4

Teilweise offene Fassade
Netzbekleidetes Gerüst ($c_{f\perp} \leq 0{,}6$)
Konsolkonfiguration 2 (mit Innen- und Außenkonsolen)
- mit oder ohne Schutzwand

Feldlänge ≤ 3,07 m

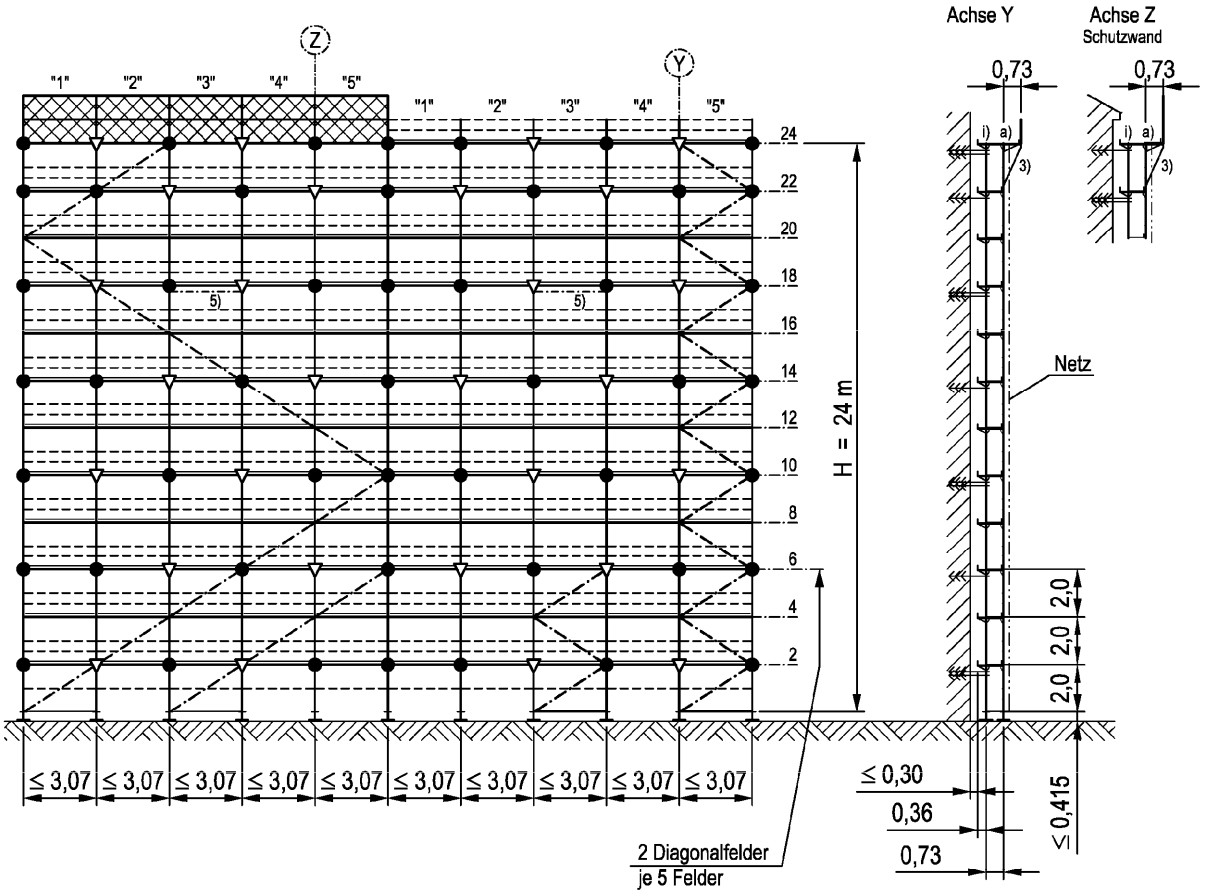

Zusatzmaßnahmen bei Verwendung von U-Rahmentafeln Sperrholz nach Anlage A, Seite 193:

5) Auf Höhe des V-Ankers ist ein Gerüstrohr Ø 48,3 mit Normalkupplungen oder eine Horizontalstrebe an die Innenständer anzuschließen. (Detail siehe Anlage C, Seite 22)

● --> Gerüsthalter "kurz" (nur am Innenstiel)

∇ --> V-Anker (2x je 5 Felder in jeder Ankerebene)

3) Ausführung mit Konsolen (Details) siehe Anlage C, Seite 23

i) Innenkonsolen: Spaltblech zwischen Haupt- und Konsolboden

a) Außenkonsole: Spaltblech oder teleskopierbarer Spaltboden zwischen Haupt- und Konsolboden

Ankerkräfte und Fundamentlasten siehe Anlage B

PERALTA Donnergerüst 70S

Netzbekleidetes Gerüst / Konsolkonfiguration 2
Feldlänge ≤ 3,07 m

Anlage C,
Seite 5

Geschlossene Fassade
Netzbekleidetes Gerüst ($c_{f\perp} \leq 0{,}6$)
Konsolkonfiguration 2 (mit Innen- und Außenkonsolen)
- mit oder ohne Schutzwand

Feldlänge ≤ 3,07 m

Bei Verwendung von U-Rahmentafeln Sperrholz nach Anlage A, Seite 193, sind in allen Ankerebenen die nicht gehaltenen Knoten zusätzlich mit kurzen Gerüsthaltern zu verankern.

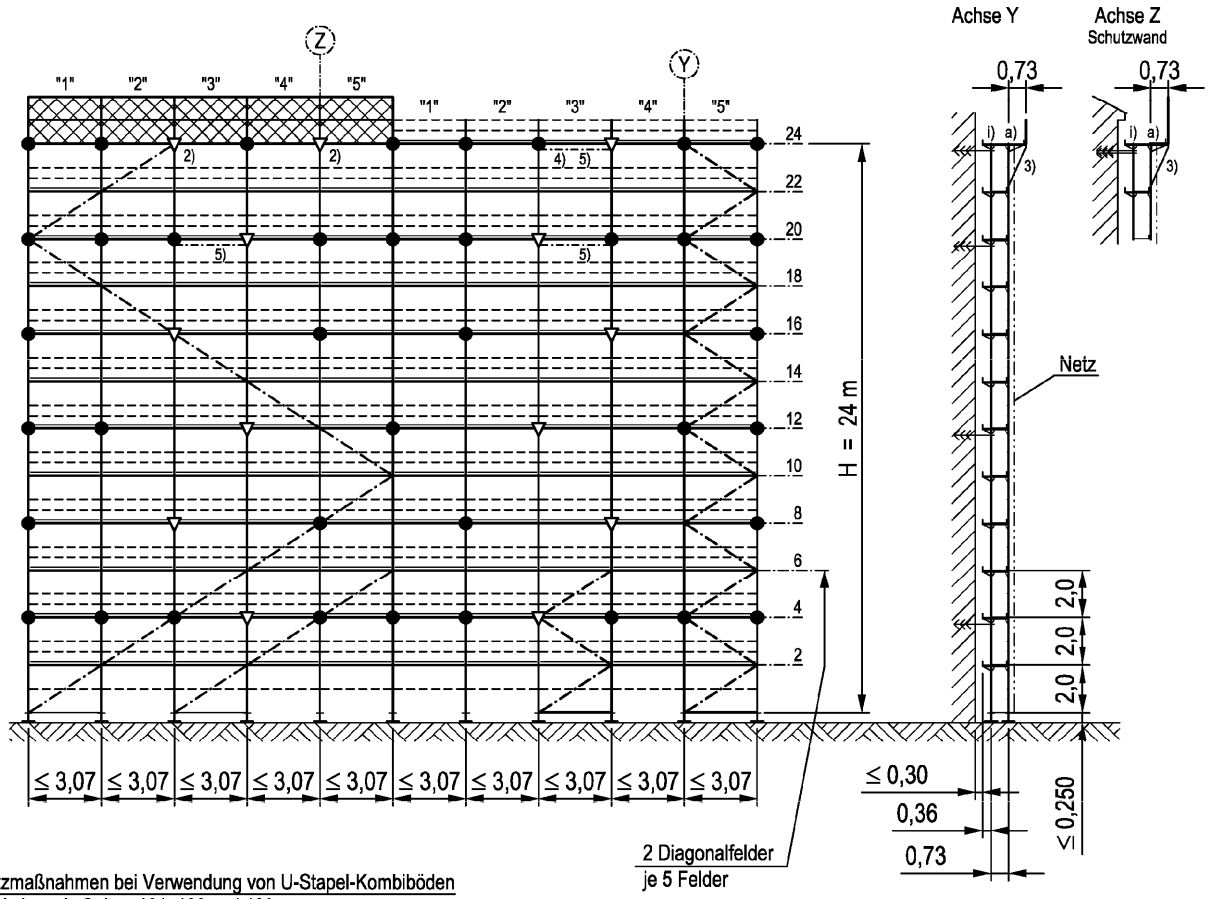

Zusatzmaßnahmen bei Verwendung von U-Stapel-Kombiböden nach Anlage A, Seiten 164, 188 und 189:

4) Auf Höhe des V-Ankers ist ein Gerüstrohr Ø 48,3 mit Normalkupplungen oder eine Horizontalstrebe an die Innenständer anzuschließen. (Detail siehe Anlage C, Seite 22)

Zusatzmaßnahmen bei Verwendung von U-Rahmentafeln Sperrholz nach Anlage A, Seite 193:

5) Auf Höhe des V-Ankers ist ein Gerüstrohr Ø 48,3 mit Normalkupplungen oder eine Horizontalstrebe an die Innenständer anzuschließen. (Detail siehe Anlage C, Seite 22)

Zusatzmaßnahmen bei Schutzwand :

2) 2 V-Anker je 5 Felder in der obersten Ankerebene (H = 24 m)

3) Ausführung mit Konsolen (Details) siehe Anlage C, Seite 23

● --> Gerüsthalter "kurz" (nur am Innenstiel)

▽ --> V-Anker (1x je 5 Felder in jeder Ankerebene)

i) Innenkonsolen: Spaltblech zwischen Haupt- und Konsolboden

a) Außenkonsole: Spaltblech oder teleskopierbarer Spaltboden zwischen Haupt- und Konsolboden

Ankerkräfte und Fundamentlasten siehe Anlage B

PERALTA Donnergerüst 70S

Netzbekleidetes Gerüst / Konsolkonfiguration 2
Feldlänge ≤ 3,07 m

Anlage C, Seite 6

Teilweise offene Fassade
Planenbekleidetes Gerüst
Konsolkonfiguration 2 (mit Innen- und Außenkonsolen)
- mit oder ohne Schutzwand

Feldlänge ≤ 3,07 m

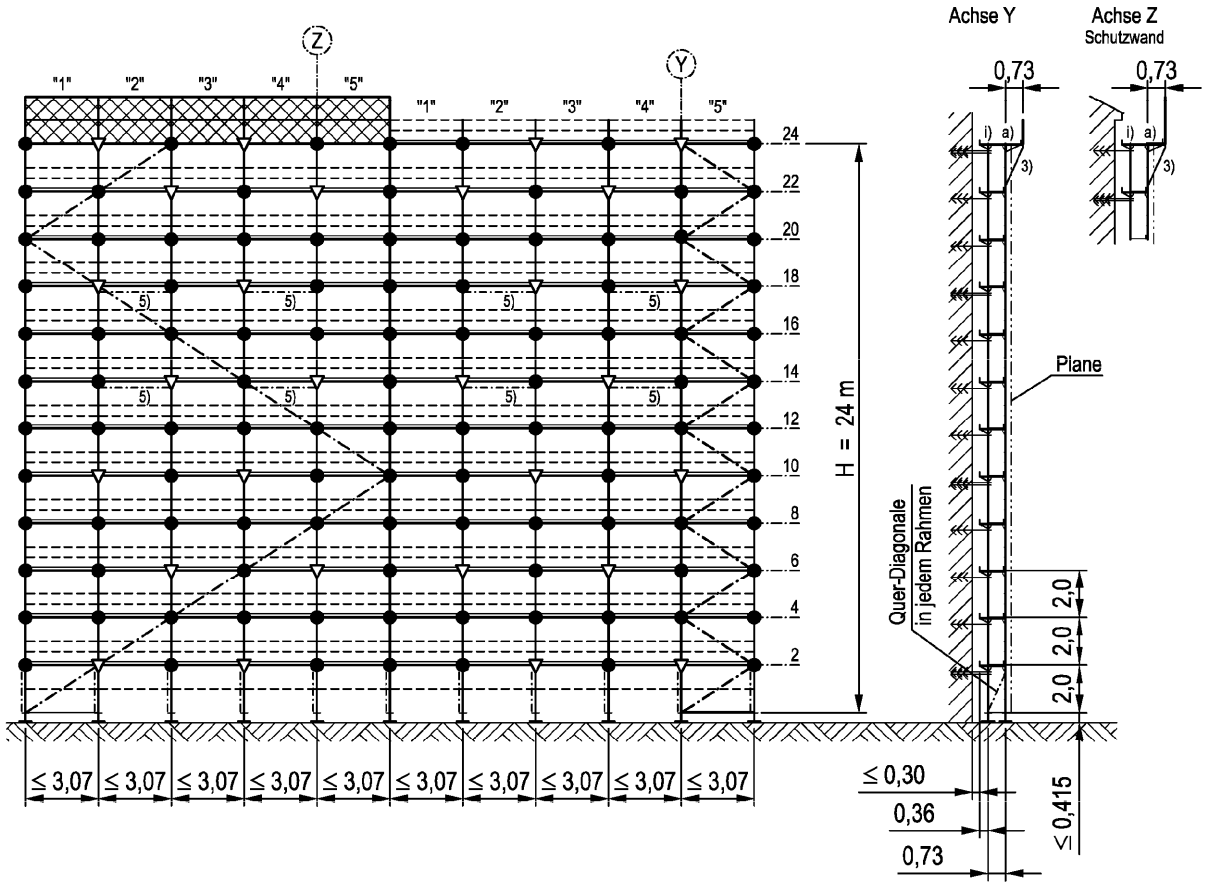

Zusatzmaßnahmen bei Verwendung von U-Rahmentafeln Sperrholz nach Anlage A, Seite 193:

5) Auf Höhe des V-Ankers ist ein Gerüstrohr Ø 48,3 mit Normalkupplungen oder eine Horizontalstrebe an die Innenständer anzuschließen. (Detail siehe Anlage C, Seite 22)

● ⟶ Gerüsthalter "kurz" (nur am Innenstiel)

▽ ⟶ V-Anker (2x je 5 Felder in jeder 2. Ankerebene bei H = 2, 6, 10, 14, 18, 22 und 24 m)

3) Ausführung mit Konsolen (Details) siehe Anlage C, Seite 23

i) Innenkonsolen: Spaltblech zwischen Haupt- und Konsolboden

a) Außenkonsole: Spaltblech oder teleskopierbarer Spaltboden zwischen Haupt- und Konsolboden

Ankerkräfte und Fundamentlasten siehe Anlage B

PERALTA Donnergerüst 70S

Planenbekleidetes Gerüst / Konsolkonfiguration 2
Feldlänge ≤ 3,07 m

Anlage C,
Seite 7

Geschlossene Fassade
Planenbekleidetes Gerüst
Konsolkonfiguration 2 (mit Innen- und Außenkonsolen)
- mit oder ohne Schutzwand

Feldlänge ≤ 3,07 m

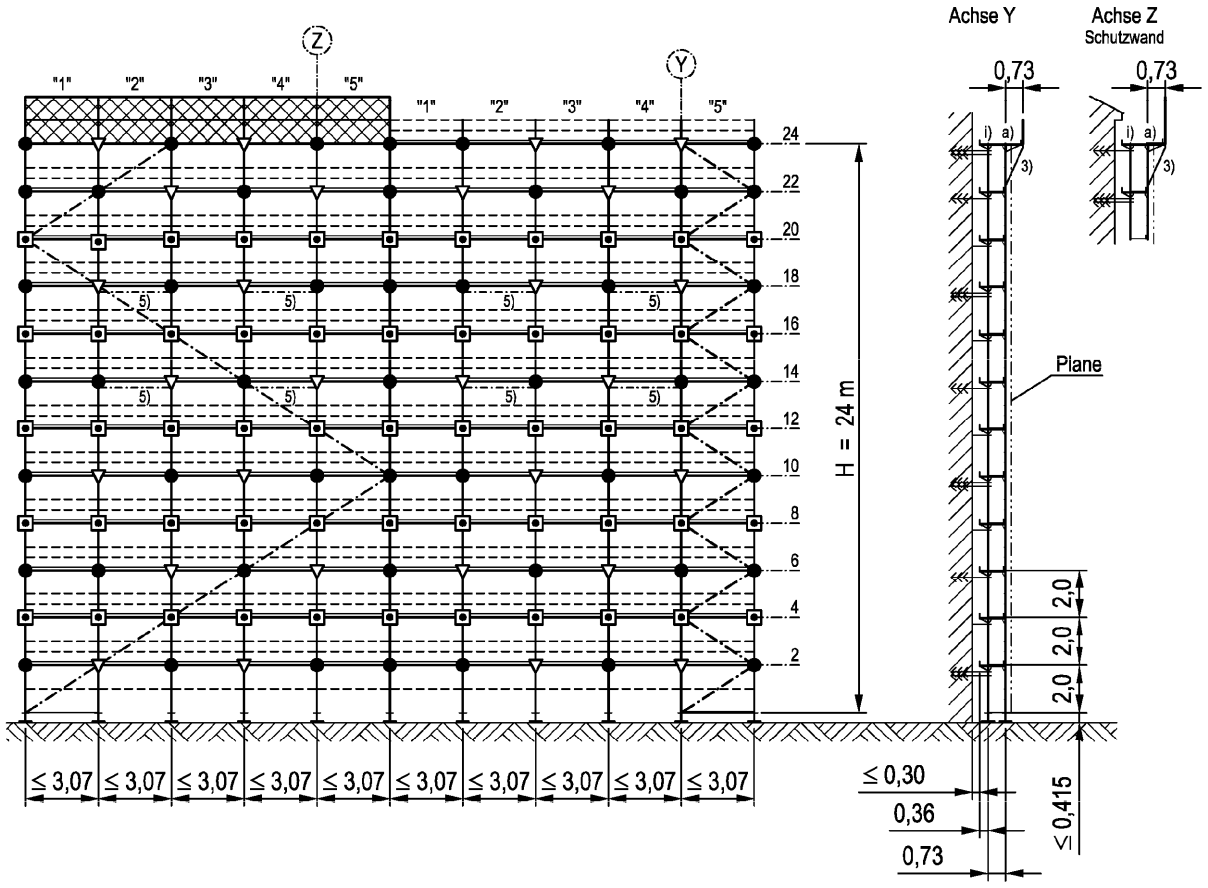

Zusatzmaßnahmen bei Verwendung von U-Rahmentafeln Sperrholz nach Anlage A, Seite 193:

5) Auf Höhe des V-Ankers ist ein Gerüstrohr Ø 48,3 mit Normalkupplungen oder eine Horizontalstrebe an die Innenständer anzuschließen. (Detail siehe Anlage C, Seite 22)

3) Ausführung mit Konsolen (Details) siehe Anlage C, Seite 23

● —› Gerüsthalter "kurz" (nur am Innenstiel)

▽ —› V-Anker (2x je 5 Felder in jeder 2. Ankerebene bei H = 2, 6, 10, 14, 18, 22 und 24 m)

⊡ —› Druckabstützung

i) Innenkonsolen: Spaltblech zwischen Haupt- und Konsolboden

a) Außenkonsole: Spaltblech oder teleskopierbarer Spaltboden zwischen Haupt- und Konsolboden

Ankerkräfte und Fundamentlasten siehe Anlage B

PERALTA Donnergerüst 70S

Planenbekleidetes Gerüst / Konsolkonfiguration 2
Feldlänge ≤ 3,07 m

Anlage C,
Seite 8

Zusatzmaßnahmen für Schutzdach

Feldlänge ≤ 3,07 m

Teilweise offene Fassade / Geschlossene Fassade
Unbekleidetes Gerüst
Grund- und Konsolkonfigurationen

Es sind **nur** die Zusatzmaßnahmen dargestellt.

Sonstige konstruktive Ausbildung gemäß Aufbauvariante Anlage C, Seiten 1, 2 und 3

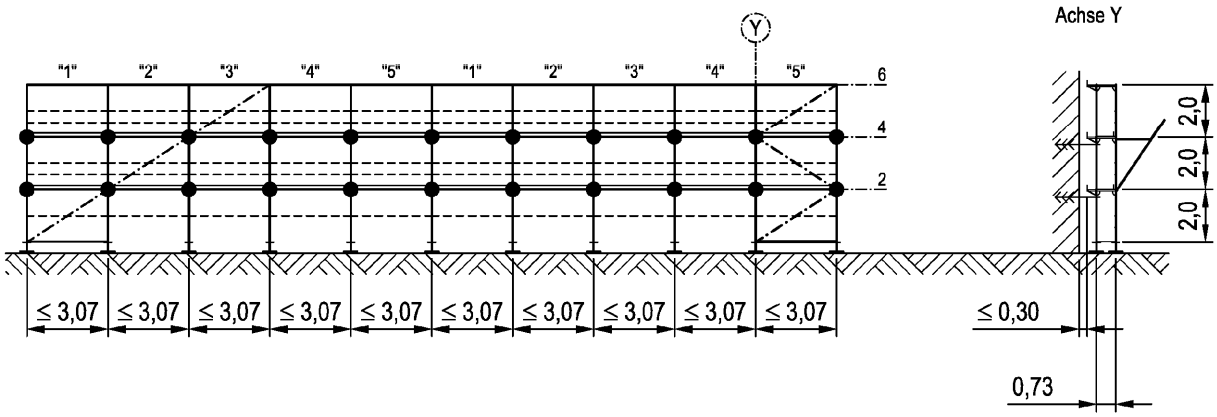

● --> Gerüsthalter

3D - Skizze

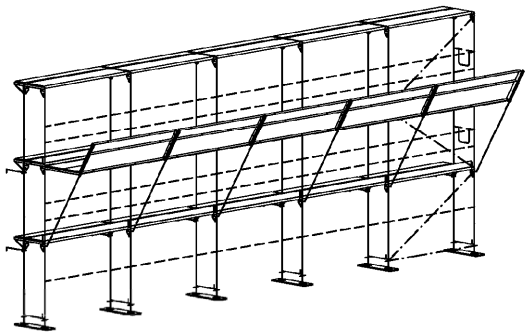

Zusatzmaßnahmen bei Schutzwand :
Bei H = 2 m und 4 m ist **jeder** Knoten zu verankern.

Ankerkräfte und Fundamentlasten siehe Anlage B

PERALTA Donnergerüst 70S

Unbekleidetes Gerüst / Grund- und Konsolkonfigurationen
Schutzdach / Feldlänge ≤ 3,07 m

Anlage C,
Seite 9

Zusatzmaßnahmen beim Durchgangsrahmen

Feldlänge ≤ 3,07 m

Teilweise offene Fassade / Geschlossene Fassade
Unbekleidetes Gerüst
Grundkonfiguration

Es sind **nur** die Zusatzmaßnahmen dargestellt.

Sonstige konstruktive Ausbildung gemäß Aufbauvariante Anlage C, Seiten 1

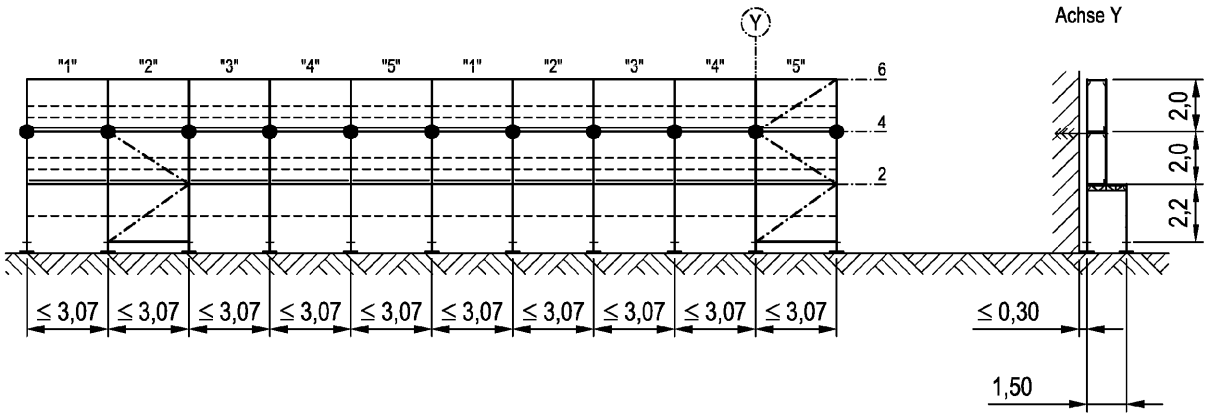

● --> Gerüsthalter

3D - Skizze

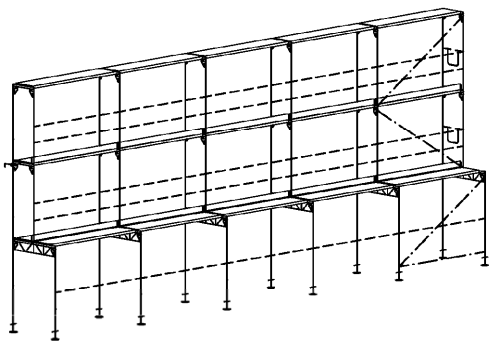

Zusatzmaßnahmen beim Durchgangsrahmen :
Bei H = 4 m ist **jeder** Knoten zu verankern.

Ankerkräfte und Fundamentlasten siehe Anlage B

PERALTA Donnergerüst 70S

Unbekleidetes Gerüst / Grundkonfiguration
Durchgangsrahmen / Feldlänge ≤ 3,07 m

Anlage C,
Seite 10

Deutsches Institut für Bautechnik DIBt

Zusatzmaßnahmen beim Durchgangsrahmen

Feldlänge ≤ 3,07 m

Teilweise offene Fassade / Geschlossene Fassade
Unbekleidetes Gerüst
Konsolkonfigurationen

Es sind **nur** die Zusatzmaßnahmen dargestellt.

Sonstige konstruktive Ausbildung gemäß Aufbauvariante Anlage C, Seiten 2 und 3

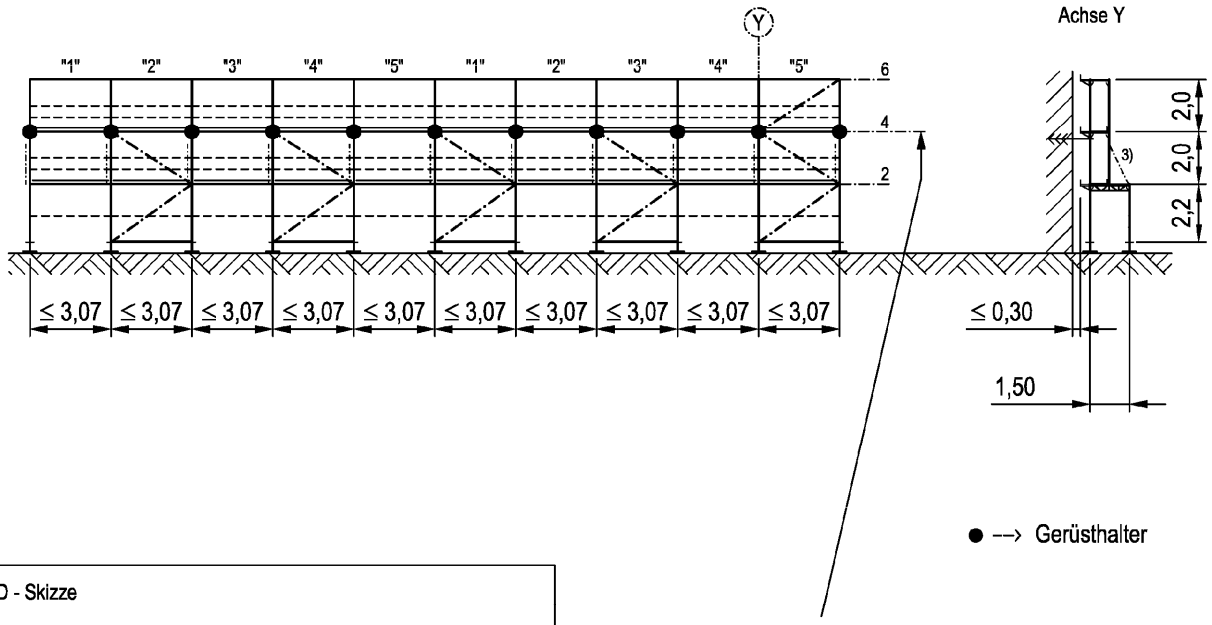

● --> Gerüsthalter

3D - Skizze

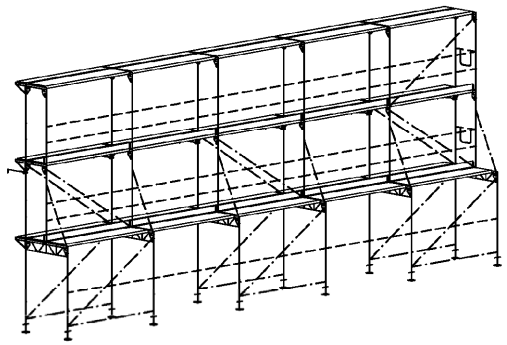

Zusatzmaßnahmen beim Durchgangsrahmen :
- Bei H = 4 m ist **jeder** Knoten zu verankern
- Horizontalstreben über der Spindelmutter innen und außen in **jedem 2. Feld**.
- Diagonalen innen und außen bis H = 4 m in **jedem 2. Feld**.

3) Quer-Diagonalen außen über dem Durchgangsrahmen in jeder Ständerachse.

Ankerkräfte und Fundamentlasten siehe Anlage B

PERALTA Donnergerüst 70S

Unbekleidetes Gerüst / Konsolkonfigurationen
Durchgangsrahmen / Feldlänge ≤ 3,07 m

Anlage C,
Seite 11

Zusatzmaßnahmen bei Überbrückung L = 4,14 m

Feldlänge ≤ 3,07 m

Teilweise offene Fassade / Geschlossene Fassade
Unbekleidetes Gerüst
Grund- und Konsolkonfigurationen

Es sind **nur** die Zusatzmaßnahmen dargestellt.

Sonstige konstruktive Ausbildung gemäß Aufbauvariante Anlage C, Seiten 1, 2 und 3

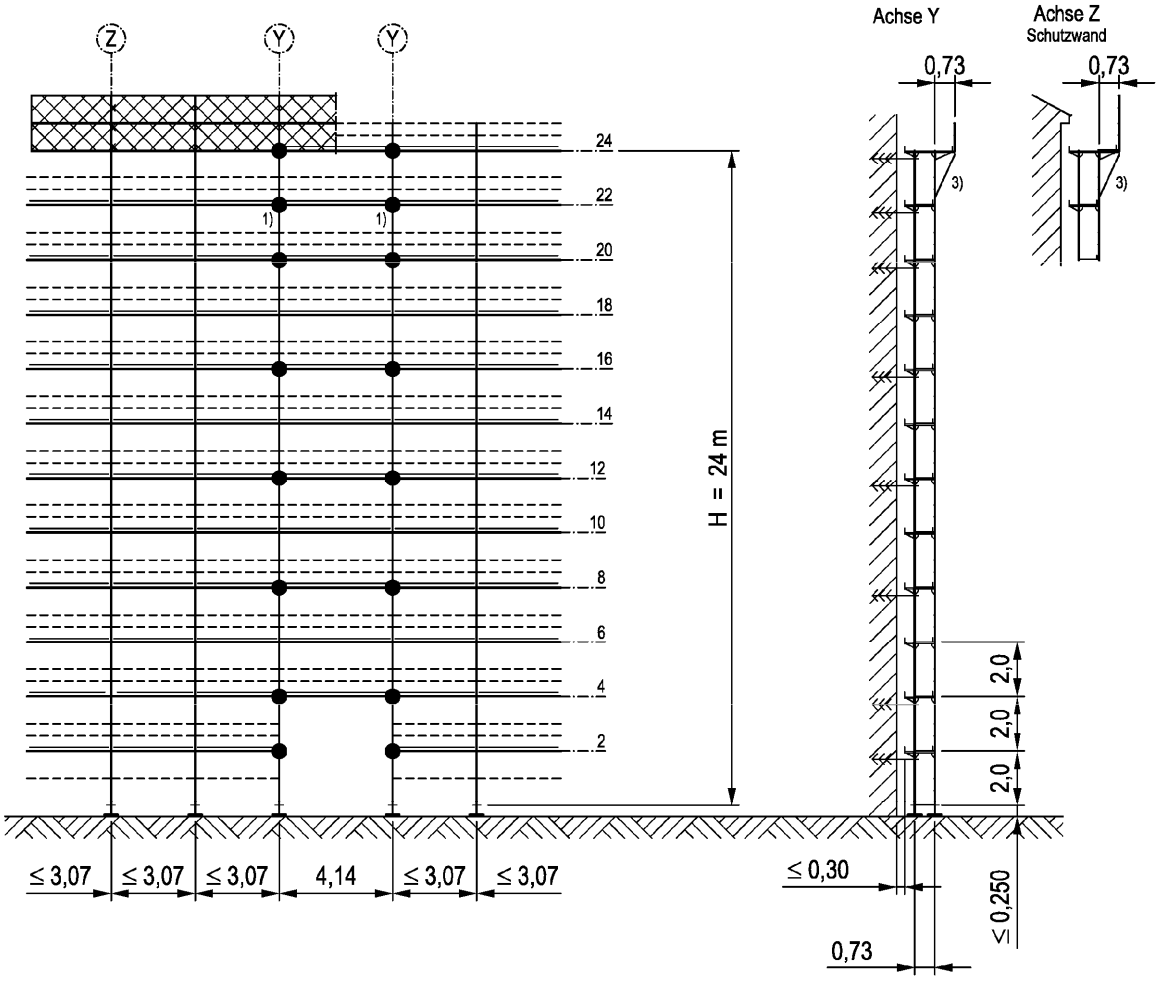

Zusatzmaßnahmen bei Überbrückung:

- Verankerung in jeder 2. Lage und bei H = 2 m (Achsen Y)

1) nur bei Schutzwand auf den Außenkonsolen (KK 2)

- Außenkonsolen **immer mit** Quer-Diagonalen abstützen

3) Ausführung mit Konsolen (Details) siehe Anlage C, Seite 23

● --> Gerüsthalter

Ankerkräfte und Fundamentlasten siehe Anlage B

PERALTA Donnergerüst 70S

Unbekleidetes Gerüst / Grund- und Konsolkonfigurationen
Überbrückung L = 4,14 m / Feldlänge ≤ 3,07 m

Anlage C,
Seite 12

Zusatzmaßnahmen beim Überbrückungsträger 6,14 m

Feldlänge ≤ 3,07 m

Teilweise offene Fassade / Geschlossene Fassade
Unbekleidetes / Bekleidetes Gerüst
Grund- und Konsolkonfigurationen
- mit oder ohne Schutzwand / Schutzdach

Es sind **nur** die Zusatzmaßnahmen dargestellt.

Sonstige konstruktive Ausbildung gemäß Aufbauvariante Anlage C, Seiten 1 bis 8

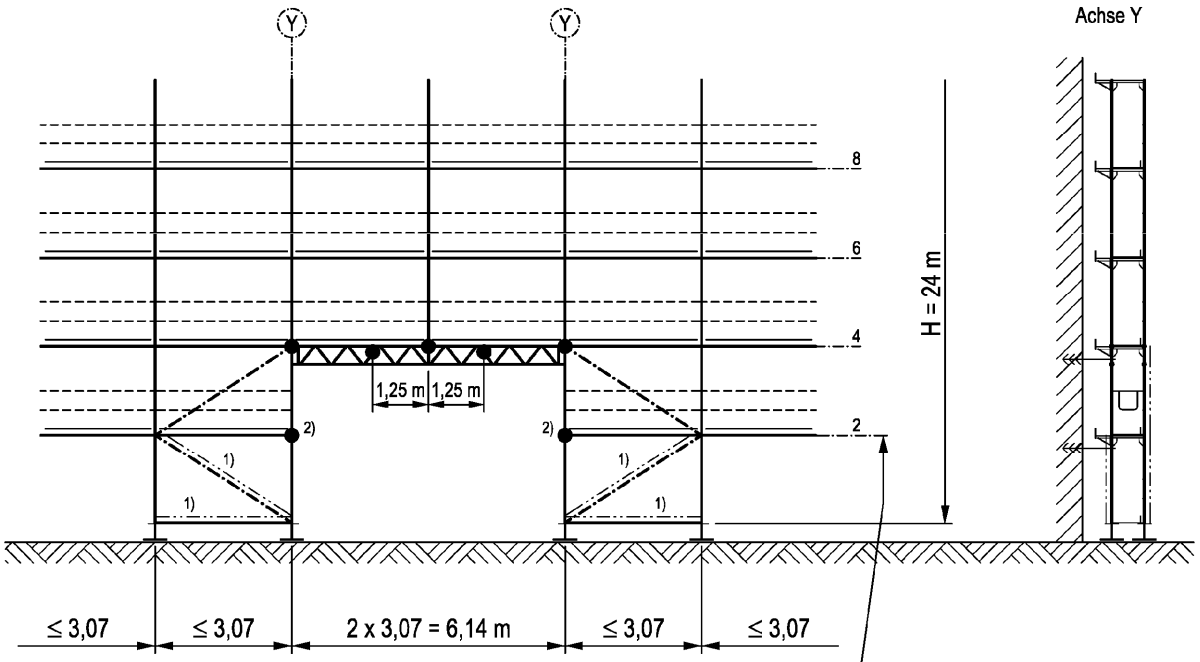

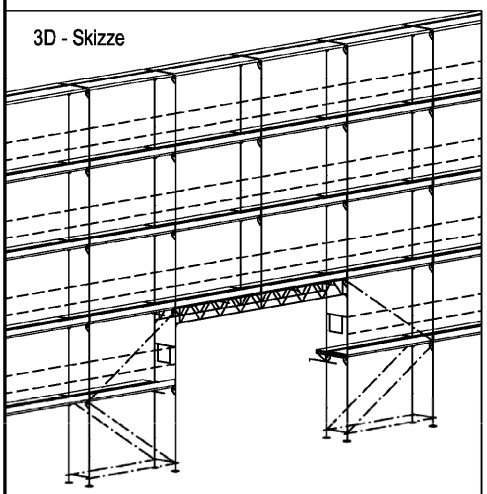

● —› Gerüsthalter

1) Horizontalstrebe und Diagonale innen können beim unbekleideten Gerüst ohne Konsolen (Grundkonfiguration) entfallen!

2) Diese Gerüsthalter können beim unbekleideten Gerüst ohne Konsolen (Grundkonfiguration) entfallen!

Ankerkräfte und Fundamentlasten siehe Anlage B

PERALTA Donnergerüst 70S

Unbekleidetes / Bekleidetes Gerüst / Grund- und Konsolkonfigurationen
Überbrückung L = 6,14 m / Feldlänge ≤ 3,07 m

Anlage C,
Seite 13

Zusatzmaßnahmen beim Überbrückungsträger 7,71 m

Feldlänge ≤ 3,07 m

Teilweise offene Fassade / Geschlossene Fassade
Unbekleidetes / Bekleidetes Gerüst
Grund- und Konsolkonfigurationen
- mit oder ohne Schutzwand / Schutzdach

Es sind **nur** die Zusatzmaßnahmen dargestellt.

Sonstige konstruktive Ausbildung gemäß Aufbauvariante Anlage C, Seiten 1 bis 8

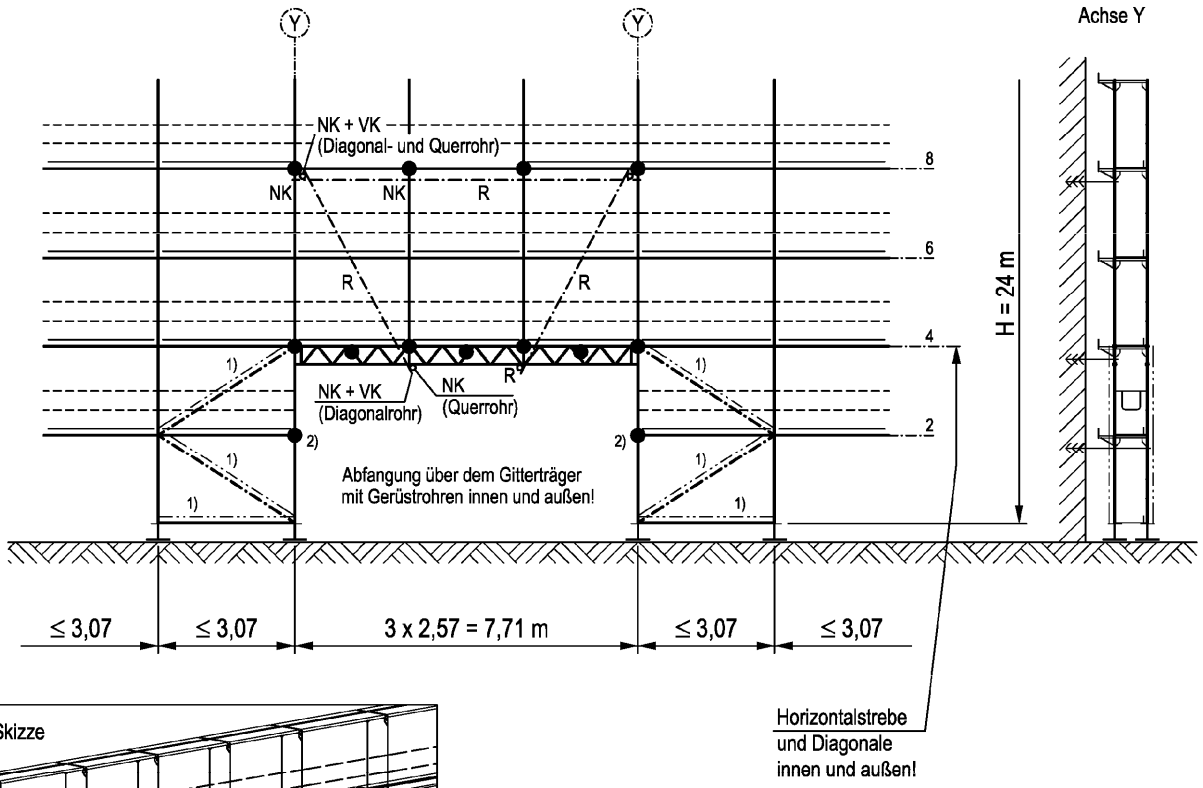

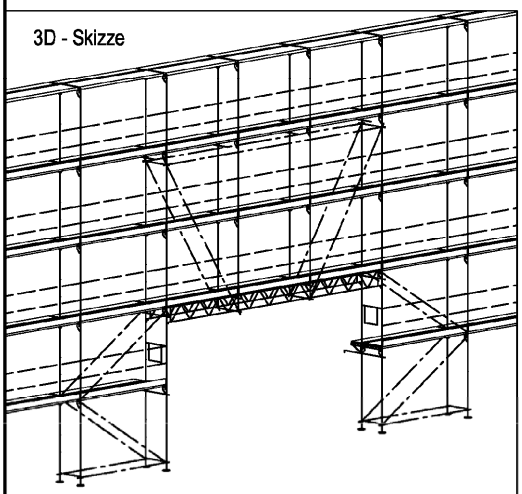

● —› Gerüsthalter

1) Horizontalstrebe und Diagonale innen können beim unbekleideten Gerüst ohne Konsolen (Grundkonfiguration) entfallen!

2) Gerüsthalter "lang" (über beide Ständerrohre)

R = Gerüstrohr
NK = Normankupplung
VK = Vorsatzkupplung

Ankerkräfte und Fundamentlasten siehe Anlage B

PERALTA Donnergerüst 70S

Unbekleidetes / Bekleidetes Gerüst / Grund- und Konsolkonfigurationen
Überbrückung L = 7,71 m / Feldlänge ≤ 3,07 m

Anlage C,
Seite 14

Aussteifung mit Doppelgeländer

Feldlänge ≤ 3,07 m

Teilweise offene Fassade / Geschlossene Fassade
Unbekleidetes Gerüst
Grund- und Konsolkonfigurationen
- mit oder ohne Schutzwand

Sonstige konstruktive Ausbildung gemäß Aufbauvariante Anlage C, Seiten 1, 2 und 3

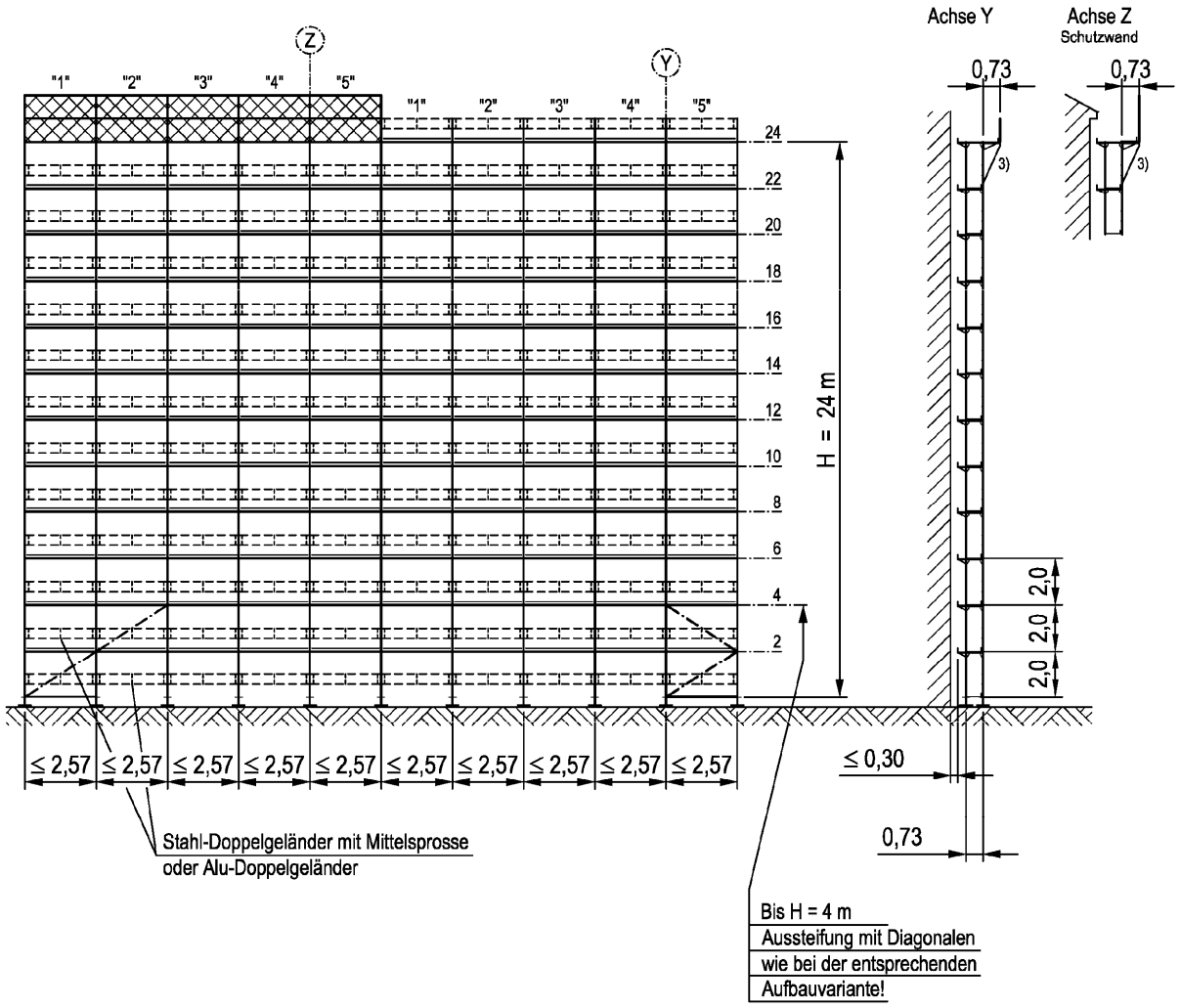

3) Ausführung mit Konsolen (Details) siehe Anlage C, Seite 23

Ankerkräfte und Fundamentlasten siehe Anlage B

PERALTA Donnergerüst 70S

Unbekleidetes Gerüst / Grund- und Konsolkonfigurationen
Aussteifung mit Doppelgeländer / Feldlänge ≤ 2,57 m

Anlage C,
Seite 15

Gleichläufiger Treppenaufstieg

Feldlänge ≤ 3,07 m

Teilweise offene Fassade / Geschlossene Fassade
Unbekleidetes Gerüst
Grund- und Konsolkonfigurationen

Sonstige konstruktive Ausbildung gemäß Aufbauvariante Anlage C, Seiten 1, 2 und 3

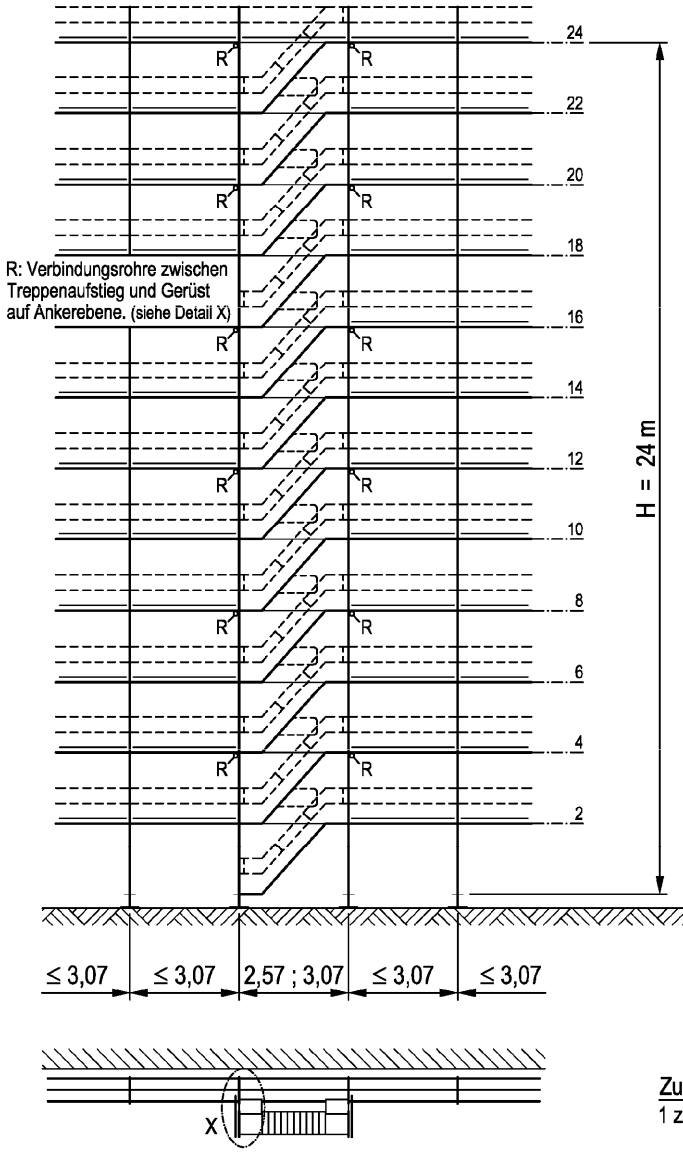

Detail X

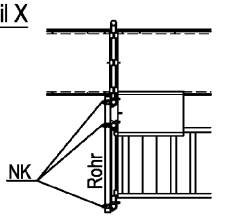

NK = Normalkupplung

Detail A
Fußpunkt

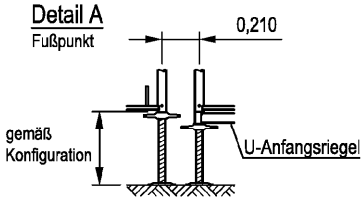

Zusatzmaßnahmen am Treppenaufstieg:
1 zusätzlicher V-Anker in **jeder** Ankerebene

Ankerkräfte und Fundamentlasten siehe Anlage B

PERALTA Donnergerüst 70S

Unbekleidetes Gerüst / Grund- und Konsolkonfigurationen
Gleichläufiger Treppenaufstieg / Feldlänge ≤ 3,07 m

Anlage C,
Seite 16

Deutsches Institut für Bautechnik DIBt

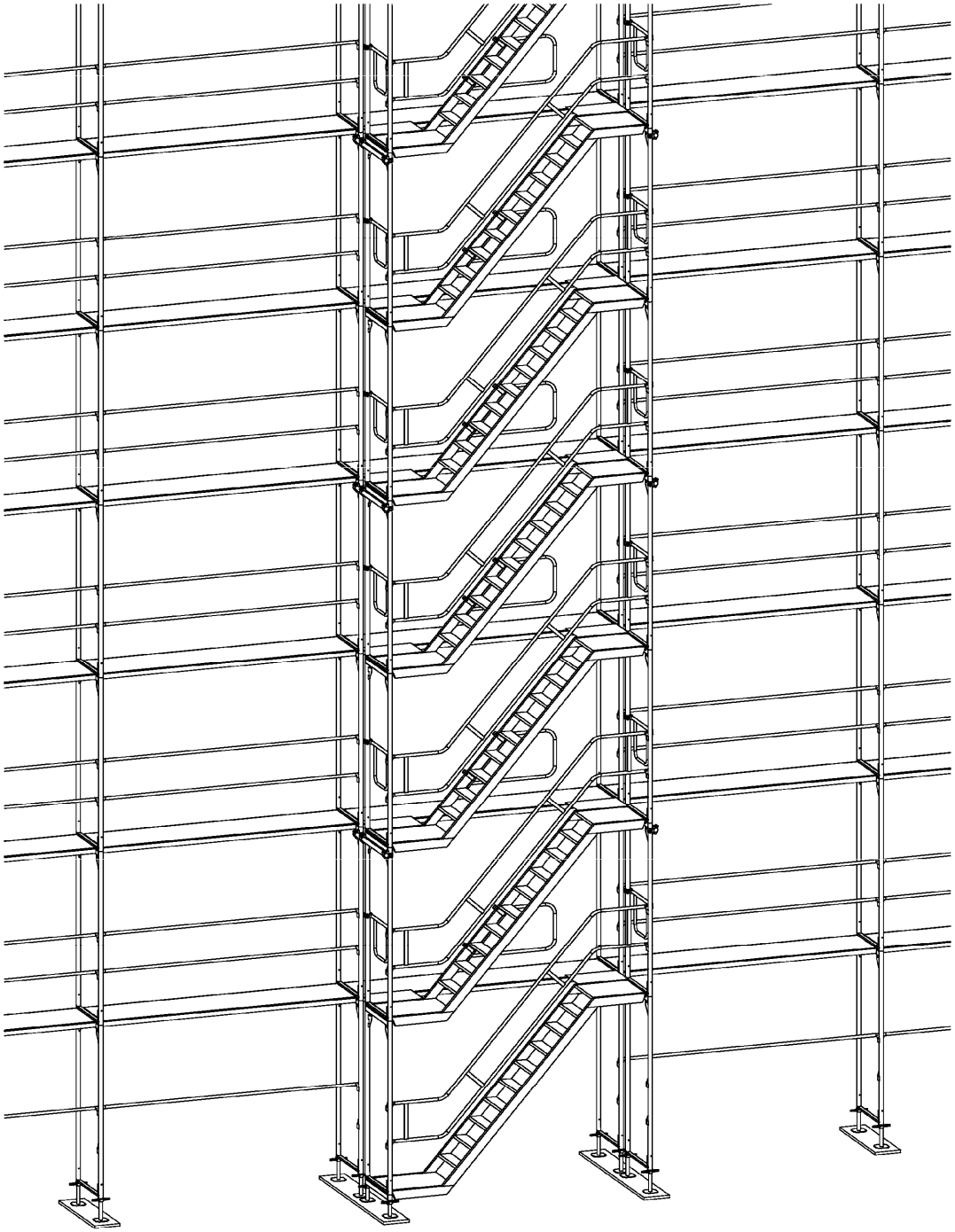

3D - Skizze

PERALTA Donnergerüst 70S

Unbekleidetes Gerüst / Grund- und Konsolkonfigurationen
Gleichläufiger Treppenaufstieg / Feldlänge ≤ 3,07 m

Anlage C,
Seite 17

Vorgestellter Leiteraufstieg

Feldlänge ≤ 3,07 m

Teilweise offene Fassade / Geschlossene Fassade
Unbekleidetes Gerüst
Grund- und Konsolkonfigurationen

Sonstige konstruktive Ausbildung gemäß Aufbauvariante Anlage C, Seiten 1, 2 und 3

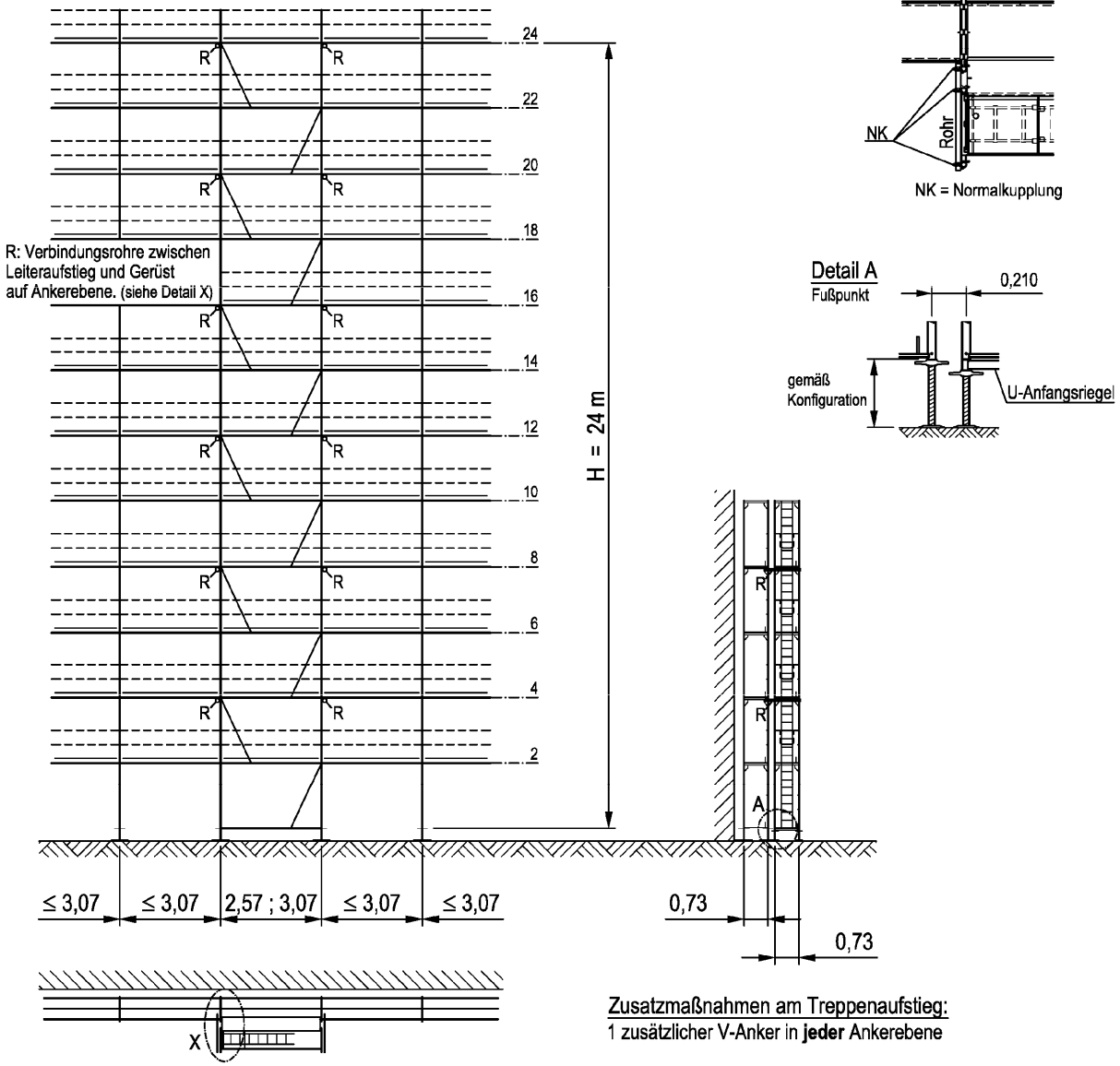

Zusatzmaßnahmen am Treppenaufstieg:
1 zusätzlicher V-Anker in **jeder** Ankerebene

Ankerkräfte und Fundamentlasten siehe Anlage B

PERALTA Donnergerüst 70S

Unbekleidetes Gerüst / Grund- und Konsolkonfigurationen
Vorgestellter Leiteraufstieg / Feldlänge ≤ 3,07 m

Anlage C,
Seite 18

Deutsches Institut für Bautechnik

DIBt

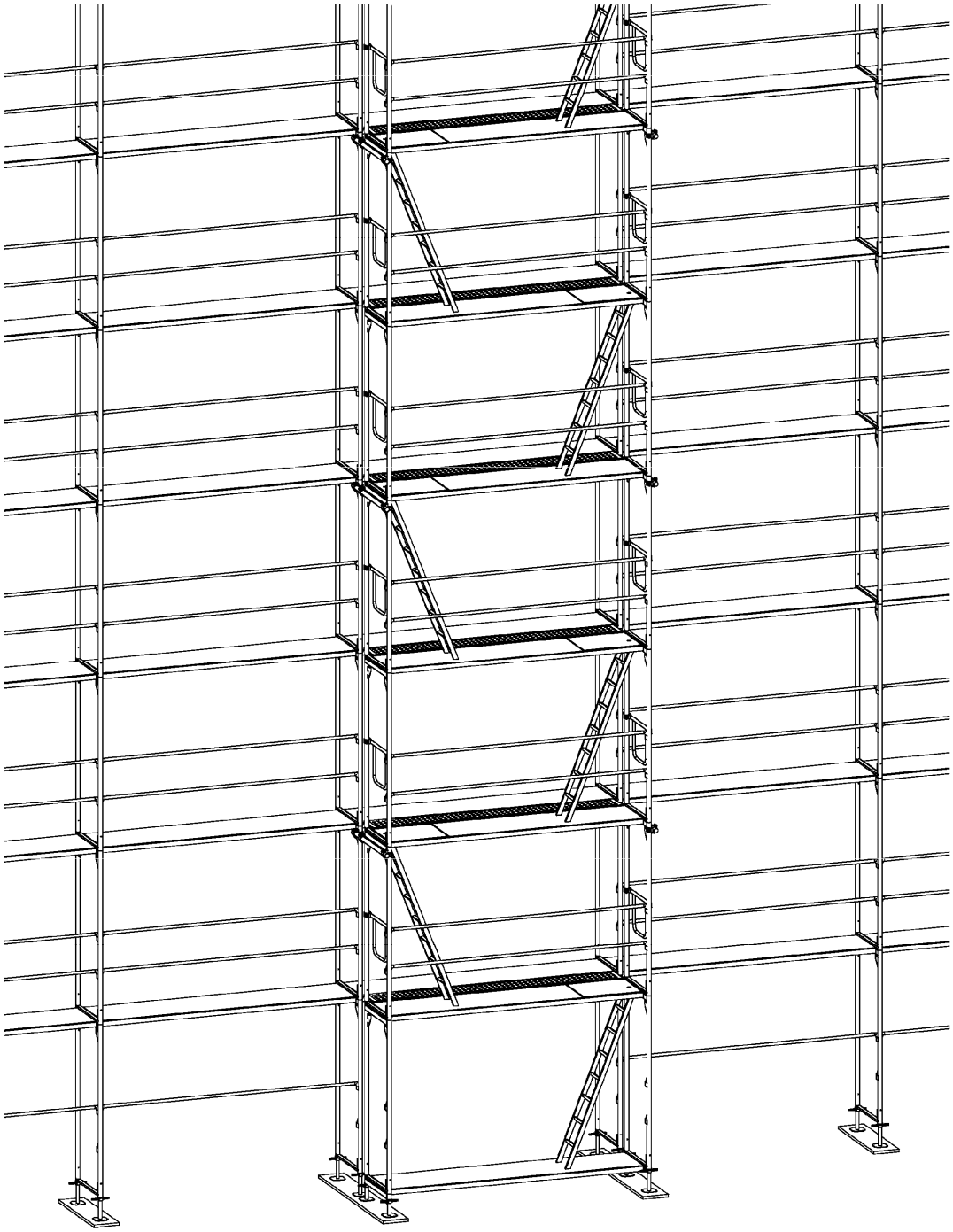

3D - Skizze

PERALTA Donnergerüst 70S

Unbekleidetes Gerüst / Grund- und Konsolkonfigurationen
Leiteraufstieg / Feldlänge ≤ 3,07 m

Anlage C,
Seite 19

Oberste Arbeitsebene unverankert

Feldlänge ≤ 3,07 m

Teilweise offene Fassade / Geschlossene Fassade
Unbekleidetes Gerüst
Konsolkonfiguration 1 (mit Innenkonsolen)

Sonstige konstruktive Ausbildung gemäß Aufbauvariante Anlage C, Seiten 1, 2 und 3

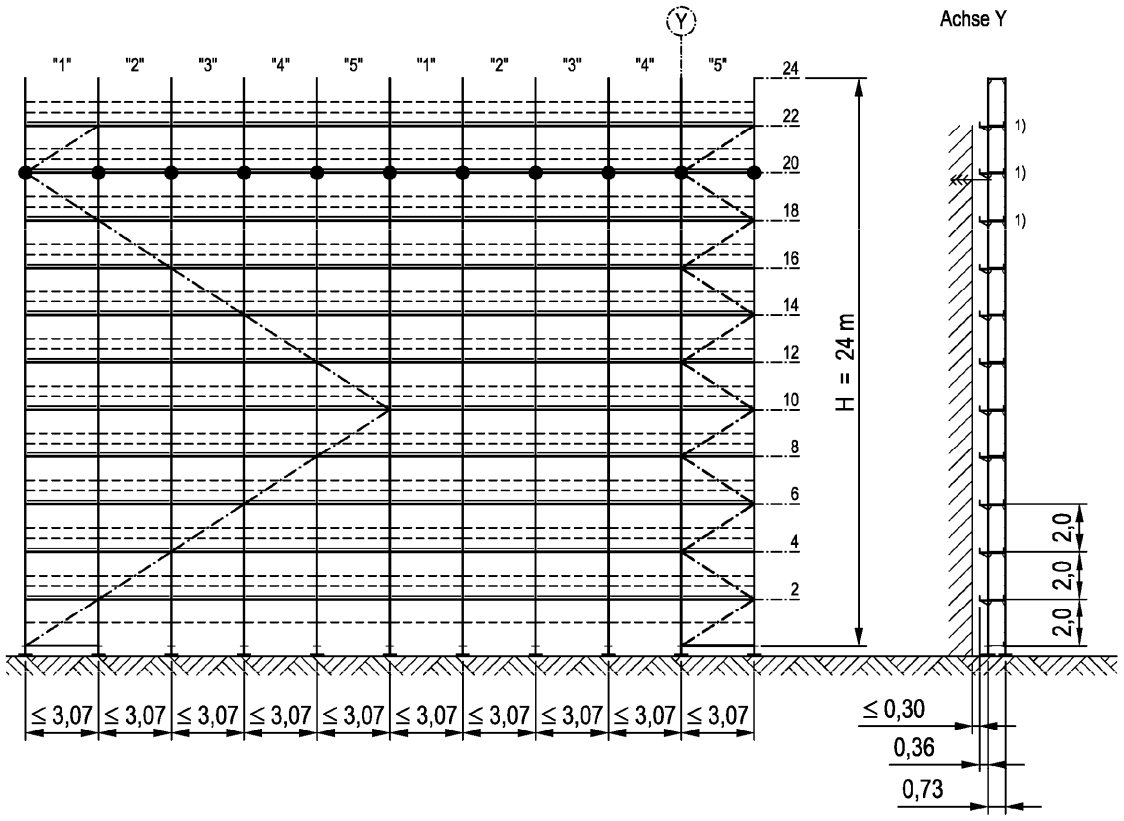

Zusatzmaßnahmen:
In der obersten Ankerebene ist **jeder** Knoten zu verankern.

1) Lagen zugfest
(Ständerstöße mit Fallstecker sichern!)

Ankerkräfte und Fundamentlasten siehe Anlage B

PERALTA Donnergerüst 70S

Unbekleidetes Gerüst / Konsolkonfiguration 1
Oberste Arbeitsebene unverankert / Feldlänge ≤ 3,07 m

Anlage C,
Seite 20

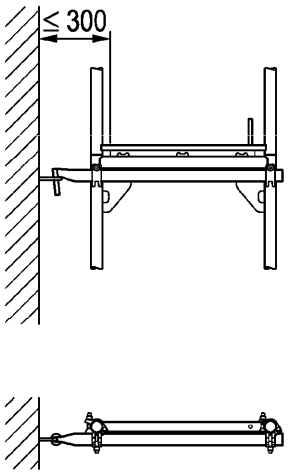

Gerüsthalter "lang" oder
Mit zwei Normalkupplungen am inneren und äußeren Ständer angeschlossen.
Alternativ : Mit zwei Knotenblechkupplungen

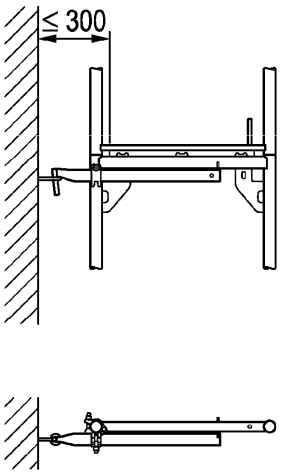

Blitzanker
Mit Normalkupplung am inneren Ständer angeschlossen.
(Nur bei der Gundkonfiguration)

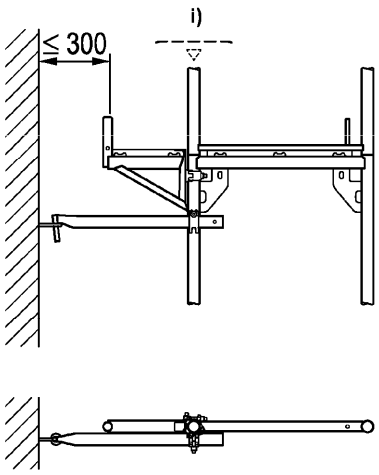

Gerüsthalter "kurz"
Mit einer Normalkupplung am inneren Ständer angeschlossen.

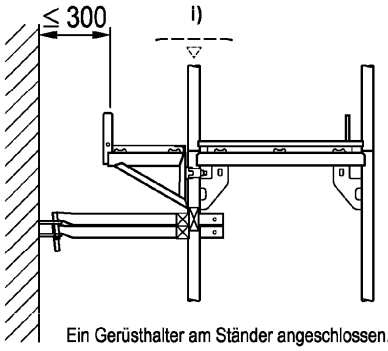

Ein Gerüsthalter am Ständer angeschlossen. Zweiter Gerüsthalter am ersten Gerüsthalter angeschlossen.
Alternativ:
Beide Gerüsthalter am Ständer angeschlossen.

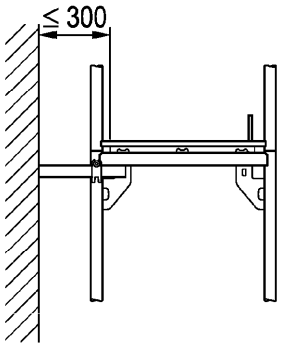

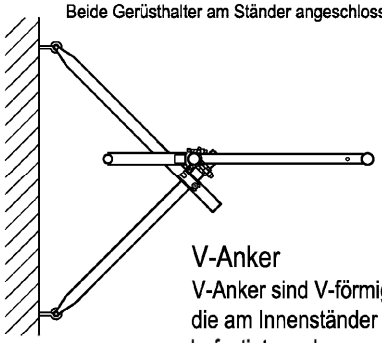

V-Anker
V-Anker sind V-förmig angeordnete Ankerpaare, die am Innenständer mit Normalkupplungen befestigt werden, und jeweils um ca. ± 45° gegen die Rahmenebene geneigt sind.

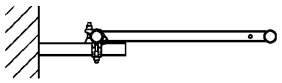

Druckabstützung
z.B. mit einer Normalkupplung und einem Gerüstrohr.
Nur am Innenständer angeschlossen.

i) Innenkonsolen:
Spaltblech zwischen Haupt- und Konsolboden

PERALTA Donnergerüst 70S

Verankerungen (Gerüsthalter "lang / kurz" ; Blitzanker , V-Anker .....)

Anlage C,
Seite 21

Detail:

V-Anker mit Gerüstrohr Aussteifung

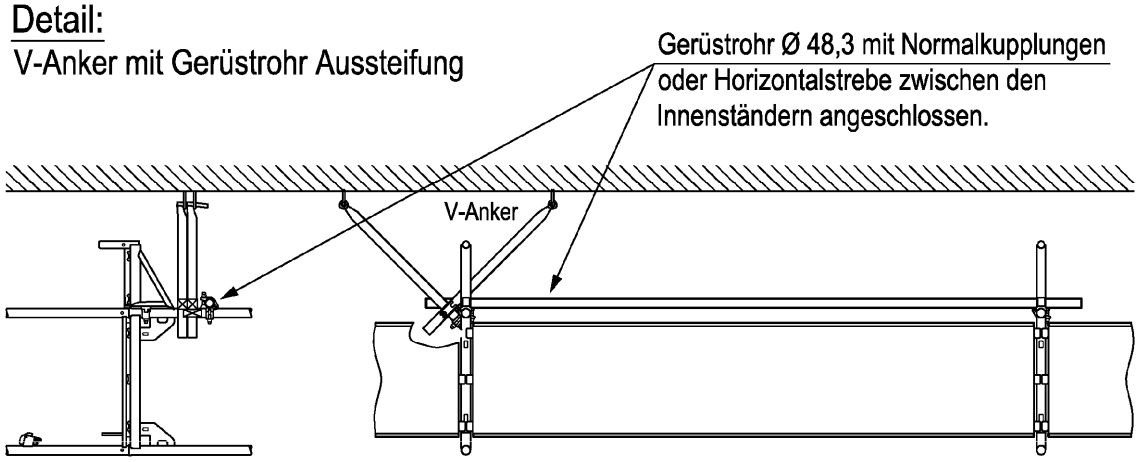

Horizontalrohre auf beiden Seiten des V-Ankers

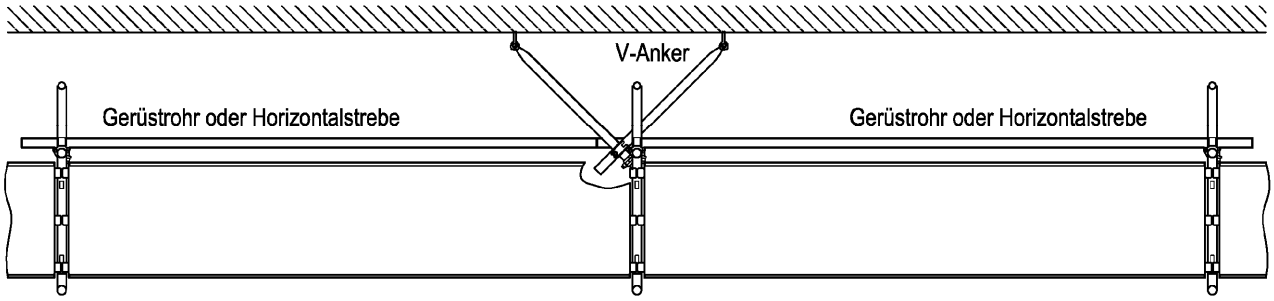

PERALTA Donnergerüst 70S

Verankerungen (V-Anker mit Gerüstrohr Aussteifung)

Anlage C,
Seite 22

Konsolkonfiguration 2 (mit Innenkonsole 0,36 m und Außenkonsolen 0,73 m)

Verankerungen gemäß entsprechender Aufbauvariante

Ausführung I: Konsole 0,73 m **mit** Quer-Diagonale 1,77 m

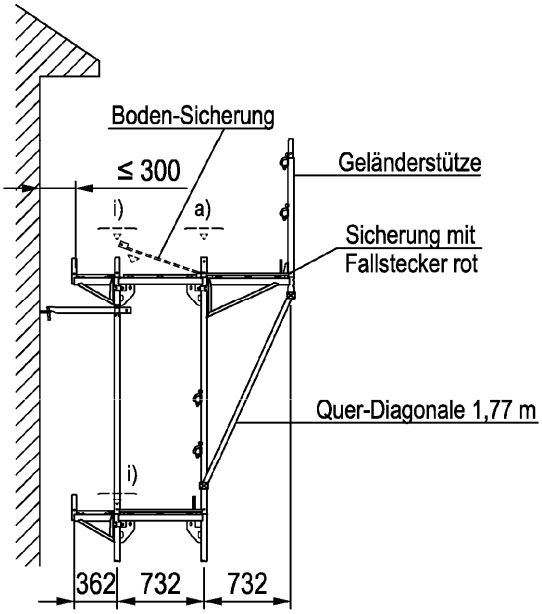

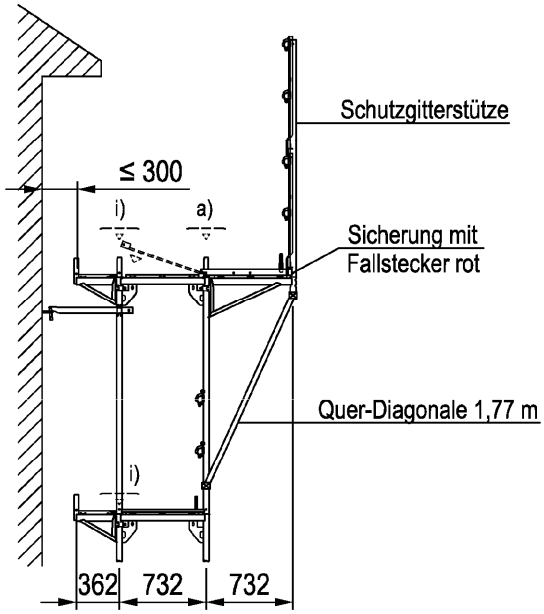

Ausführung II: Konsole 0,73 m verstärkt

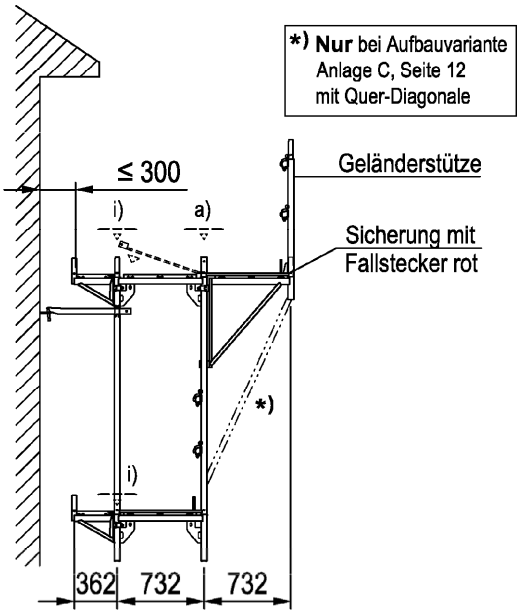

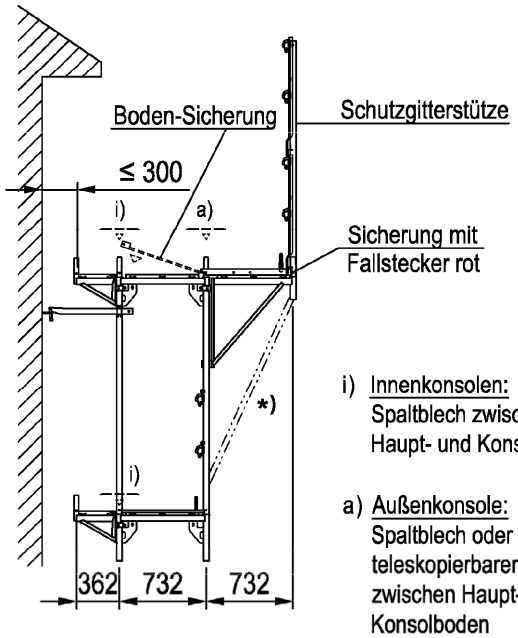

i) Innenkonsolen:
Spaltblech zwischen Haupt- und Konsolboden

a) Außenkonsole:
Spaltblech oder teleskopierbarer Spaltboden zwischen Haupt- und Konsolboden

PERALTA Donnergerüst 70S

Konsolkonfiguration 2

Anlage C,
Seite 23

Deutsches Institut für Bautechnik DIBt

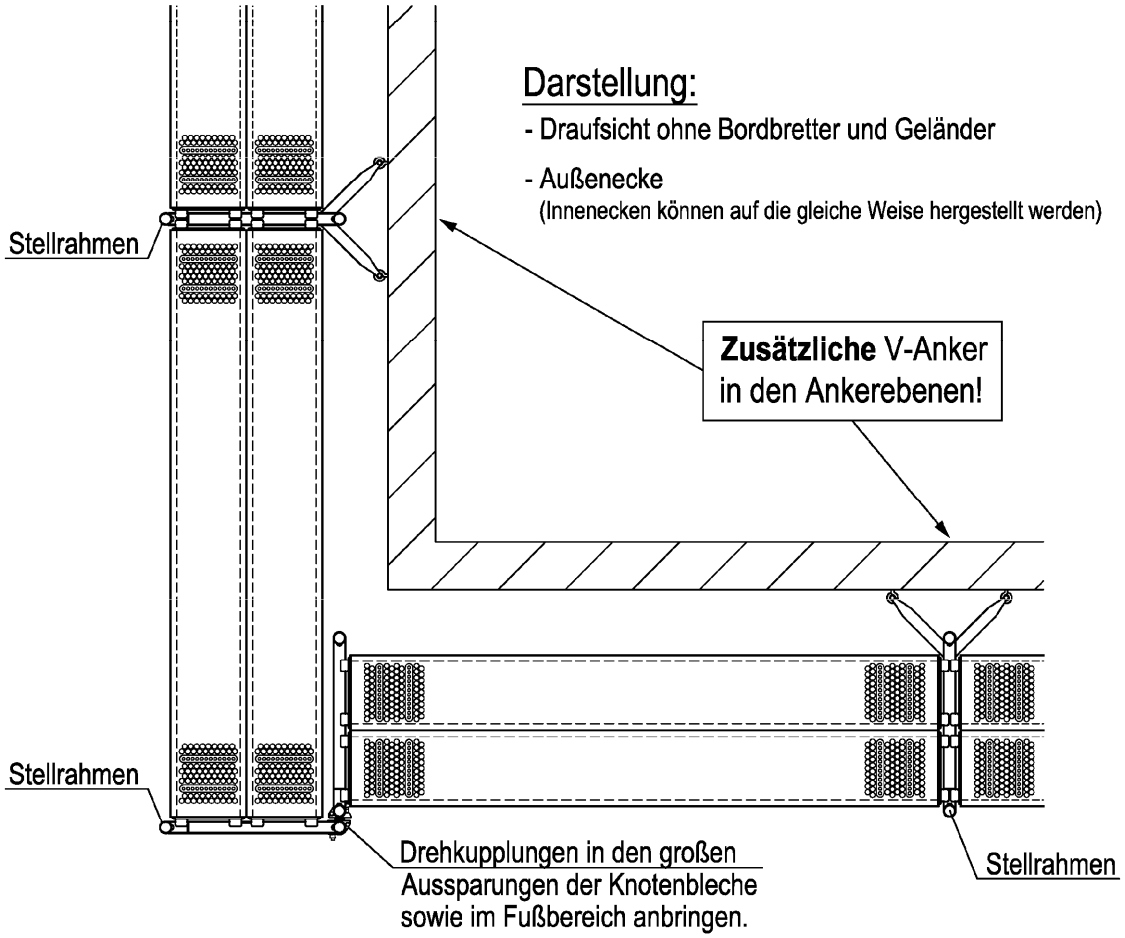

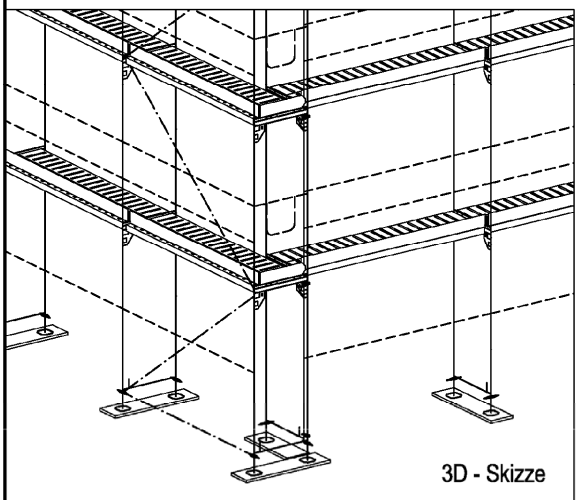

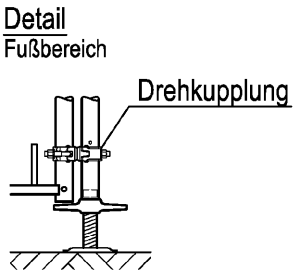

PERALTA Donnergerüst 70S

Eckausbildung (Außenecke)

Anlage C,
Seite 24

Deutsches Institut für Bautechnik DIBt

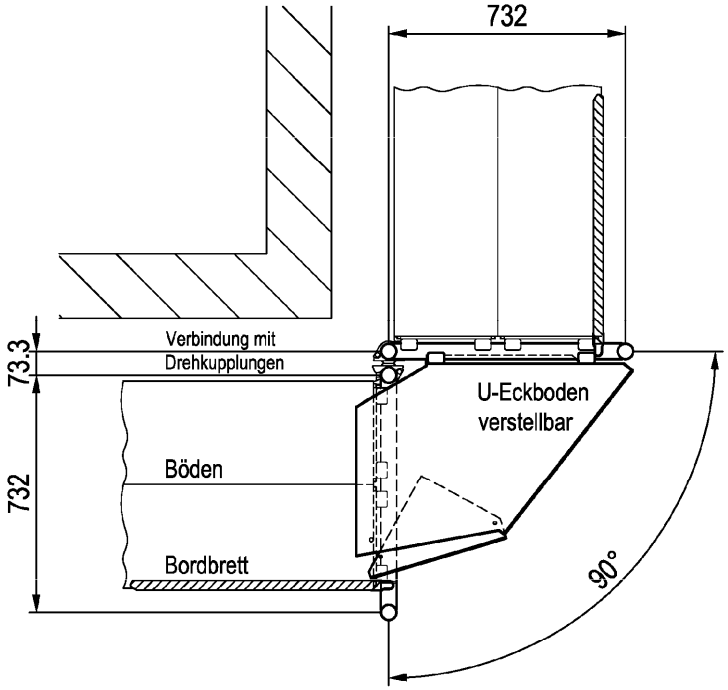

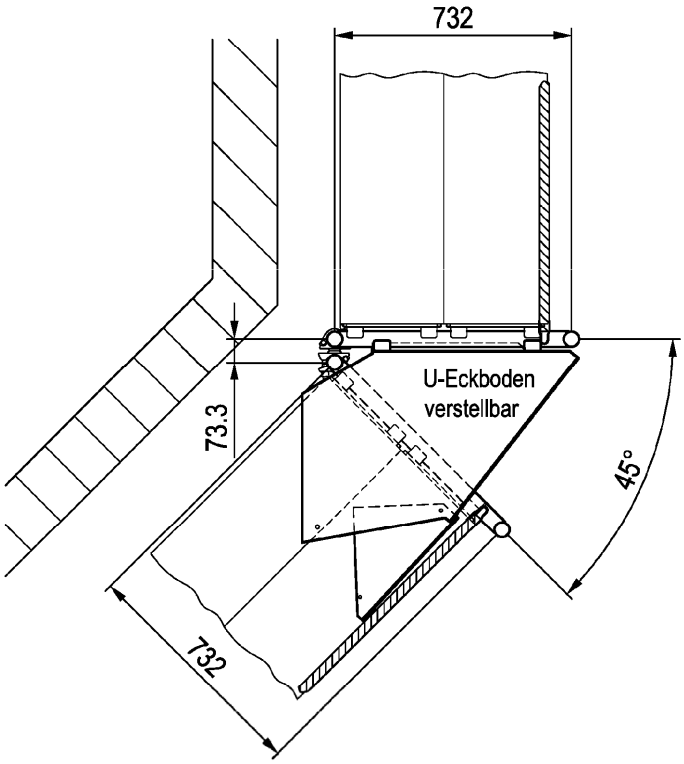

PERALTA Donnergerüst 70S

Eckausbildung mit Eckboden

Anlage C,
Seite 25