Deutsches Institut für Bautechnik DIBt

Eine vom Bund und den Ländern gemeinsam getragene Anstalt des öffentlichen Rechts

Zulassungs- und Genehmigungsstelle für Bauprodukte und Bauarten

Bescheid

Datum:	Geschäftszeichen:
06.11.2023	I 37.1-1.8.22-52/23

über die Änderung und Ergänzung der allgemeinen bauaufsichtlichen Zulassung/ allgemeinen Bauartgenehmigung vom 27. September 2018

Nummer:
Z-8.22-939

Geltungsdauer
vom: **6. November 2023**
bis: **8. Dezember 2027**

Antragsteller:
Wilhelm Layher GmbH & Co. KG
74361 Güglingen-Eibensbach

Gegenstand des Bescheides:
Gerüstbauteile für das Modulsystem "Layher Allround LW"

Dieser Bescheid ändert und ergänzt die allgemeine bauaufsichtliche Zulassung / allgemeine Bauartgenehmigung Nr. Z-8.22-939 vom 27. September 2018, geändert und ergänzt durch Bescheide vom 26. März 2019, vom 12. Oktober 2021 und vom 16. Dezember 2022.
Dieser Bescheid umfasst drei Seiten und sechs Anlagen. Er gilt nur in Verbindung mit der oben genannten allgemeinen bauaufsichtlichen Zulassung / allgemeinen Bauartgenehmigung und darf nur zusammen mit dieser verwendet werden.

II BESONDERE BESTIMMUNGEN

Die Besonderen Bestimmungen der allgemeinen bauaufsichtlichen Zulassung und allgemeinen Bauartgenehmigung werden wie folgt geändert und ergänzt:

a) Tabelle 1 wird wie folgt geändert:

Tabelle 1: Gerüstbauteile für das Modulsystem "Layher Allround LW"

Bezeichnung	Anlage B, Seite	Details / Komponenten nach Anlage B, Seite
Stiel LW mit angeformtem Rohrverbinder	11	2, 13b
Anfangsstiel LW 2,21 m	12	2, 13b
Stiel LW ohne Rohrverbinder	14	2, 13b
AGS-Stiel LW 2,00 m	72	2, 13b
Anfangsstiel LW 0,66 ; 1,16 ; 1,66 m	76	2, 13b
Anfangsstiel LW 0,66 ; 1,16 ; 1,66 m, ohne Rohrverbinder	77	2, 13b
AGS-Stiel LW 1,16 m	83	2, 13b
AGS-Schutzwandpfosten LW 1,00 m	85	13b
AGS-Schutzwandpfosten LW 1,71 m	86	2, 13b
AGS-Schutzwandpfosten LW 3,00 m	87	2, 13b
AGS-Traufkonsole	88	2, 13b, 21
AGS-Innenstiel LW 2,00 m	89	2, 13b

b) Tabelle 1 wird wie folgt ergänzt:

Tabelle 1: Gerüstbauteile für das Modulsystem "Layher Allround LW"

Bezeichnung	Anlage B, Seite	Details / Komponenten nach Anlage B, Seite
AGS-Stiel LW 1,00 m	97	13b
AGS-Stiel LW 2,00 m mit 2 Lochscheiben	98	2, 13b
AGS-Stiel LW 3,00 m oben	99	2, 13b
AGS-Stiel LW 3,00 m unten	100	2, 13b
AGS-Schutzwandkonsole LW 0,73 m	101	4, 7

c) Tabelle 2 wird wie folgt geändert:

Tabelle 2: Komponenten der Gerüstknoten und angeformter Rohrverbinder

Bezeichnung	Anlage B, Seite
Detail angeformter Rohrverbinder	13b

d) Tabelle 3 wird wie folgt ergänzt:

Tabelle 3: Technische Regeln und Prüfbescheinigungen für die metallischen Werkstoffe

Werkstoff	Werkstoff-nummer	Kurzname	technische Regel	Prüfbescheinigung nach DIN EN 10204: 2005-01
Baustahl	1.0045	S355JR	DIN EN 10025-2: 2019-10	3.1

e) Abschnitt 3.1.1 wird wie folgt ergänzt:

Bei Anwendung des Modulsystems als temporäre Konstruktion, die nicht im Geltungsbereich der temporären Bauhilfsmittel liegt, sind bei der Planung ggf. anwendungsspezifische Anforderungen zu berücksichtigen.

f) Abschnitt 3.2.1 wird wie folgt ergänzt:

Bei Anwendung des Modulsystems als temporäre Konstruktion, die nicht im Geltungsbereich der temporären Bauhilfsmittel liegt, sind bei der Bemessung ggf. anwendungsspezifische Anforderungen zu berücksichtigen.

g) Der zweite Absatz des Abschnitts 3.2.7.1 wird durch folgende Fassung ersetzt:

Der Grenzzustand der Tragfähigkeit des Ständerstoßes wird durch die Biegebeanspruchbarkeit des Stoßbolzenanschlusses, durch die M-N-Interaktion des normalen Stielrohrquerschnitts 48,3 x 2,9 mm und durch die Normalkraftbeanspruchbarkeiten beschrieben. Für die angeformten Stoßbolzen nach Anlage B, Seite 13b ist entsprechend den Abschnitten 3.2.7.2 und 3.2.7.3 nachzuweisen, dass die Beanspruchungen nicht größer sind als die Beanspruchbarkeiten nach Tabelle 12.

h) Abschnitt 3.3.1 wird wie folgt ergänzt:

Bei Anwendung des Modulsystems als temporäre Konstruktion, die nicht im Geltungsbereich der temporären Bauhilfsmittel liegt, sind bei der Ausführung ggf. anwendungsspezifische Anforderungen zu berücksichtigen.

ZU ANLAGE B:

i) In Anlage B wird die Seite 13a durch die Seite 13b ersetzt.

j) In Anlage B werden sämtliche Detailverweise auf die Seite 13 durch Detailverweise auf die Seite 13b ersetzt.

k) In Anlage B werden die Seiten 97 bis 101 neu eingefügt.

Andreas Schult
Referatsleiter

Beglaubigt
Gilow-Schiller

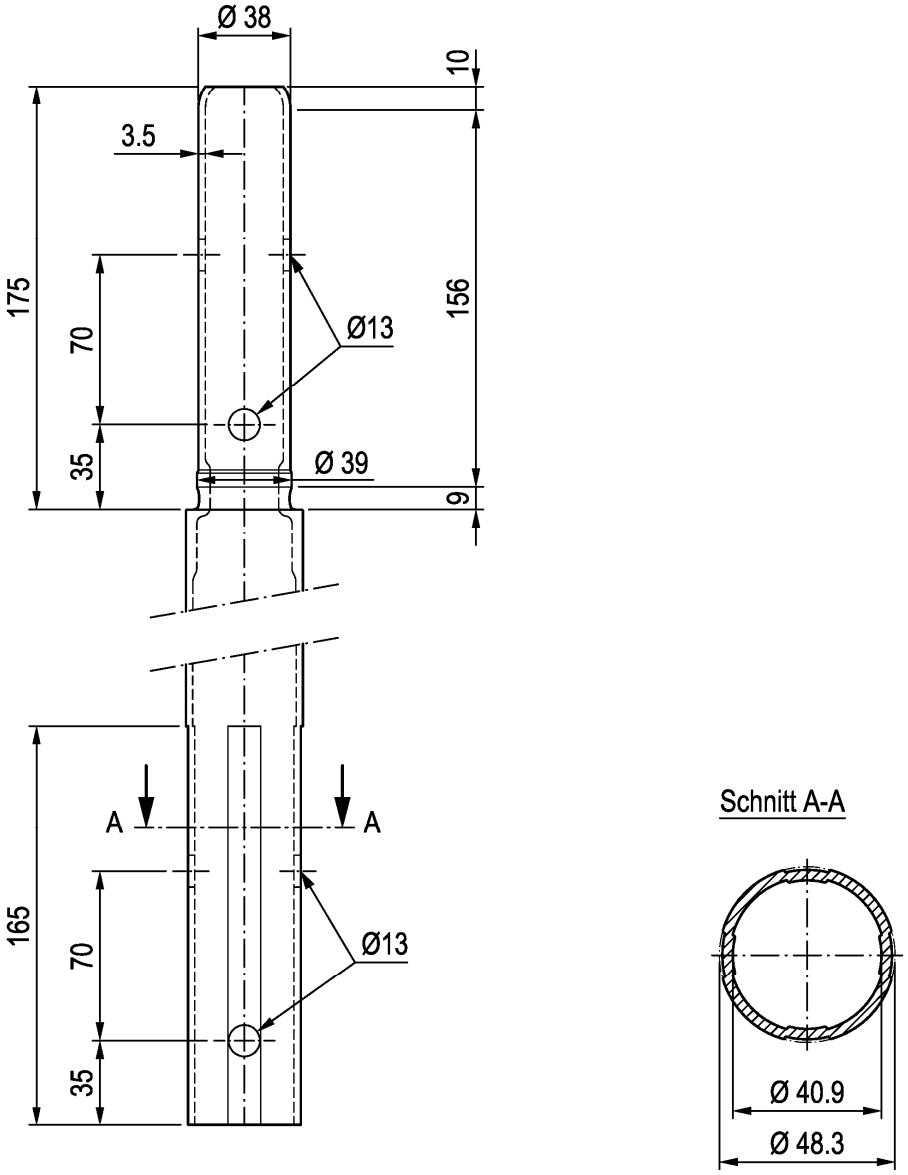

Detaillierte Informationen sind beim DIBt hinterlegt

Modulsystem "Layher Allround LW"	Anlage B, Seite 13b
Detail / Stiel LW mit angeformtem Rohrverbinder	

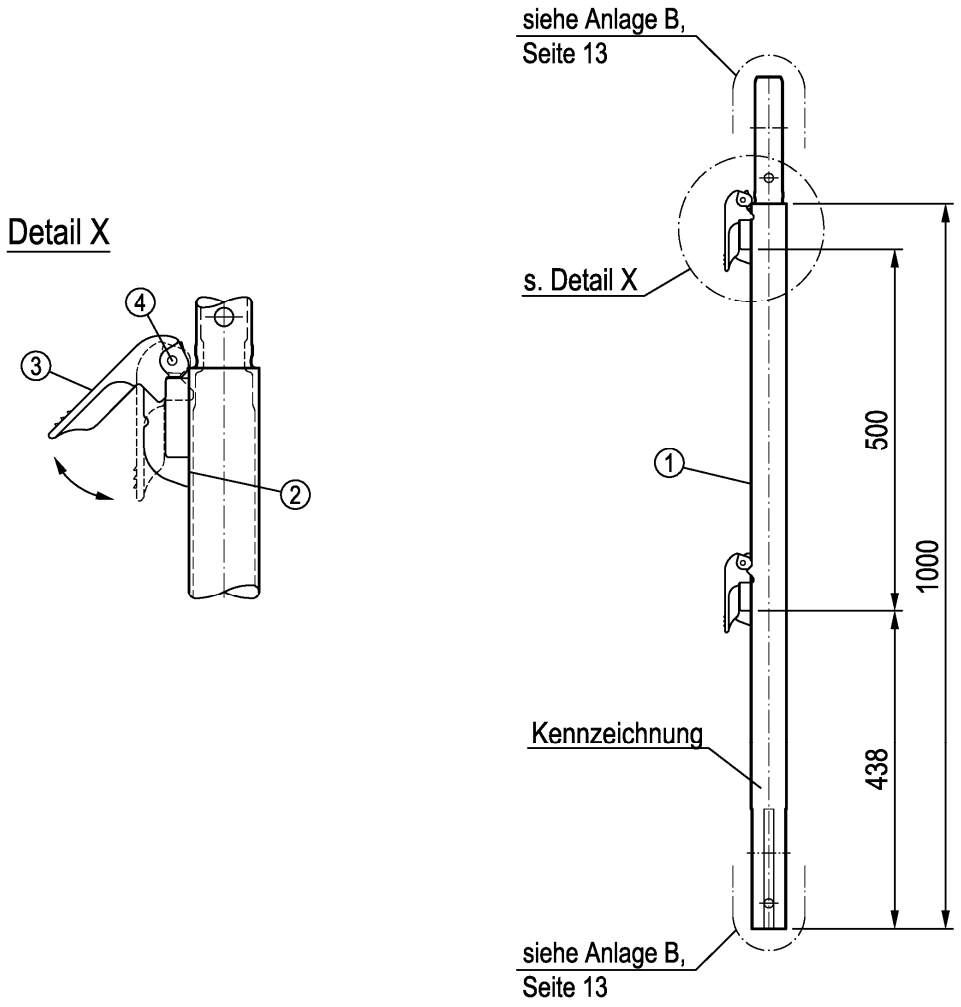

①	Rohr	Ø 48,3 x 2,9	EN 10219-1 - S460MH
②	Einhängebügel	100 x 31 x 5	EN 10025-2 - S235JR
③	Kunststoffbügel		
④	Spannstift	ISO 8752 - 6 x 30	

Gew. [kg]
4,2

Modulsystem "Layher Allround LW"	Anlage B, Seite 97
AGS-Stiel LW 1,00 m	

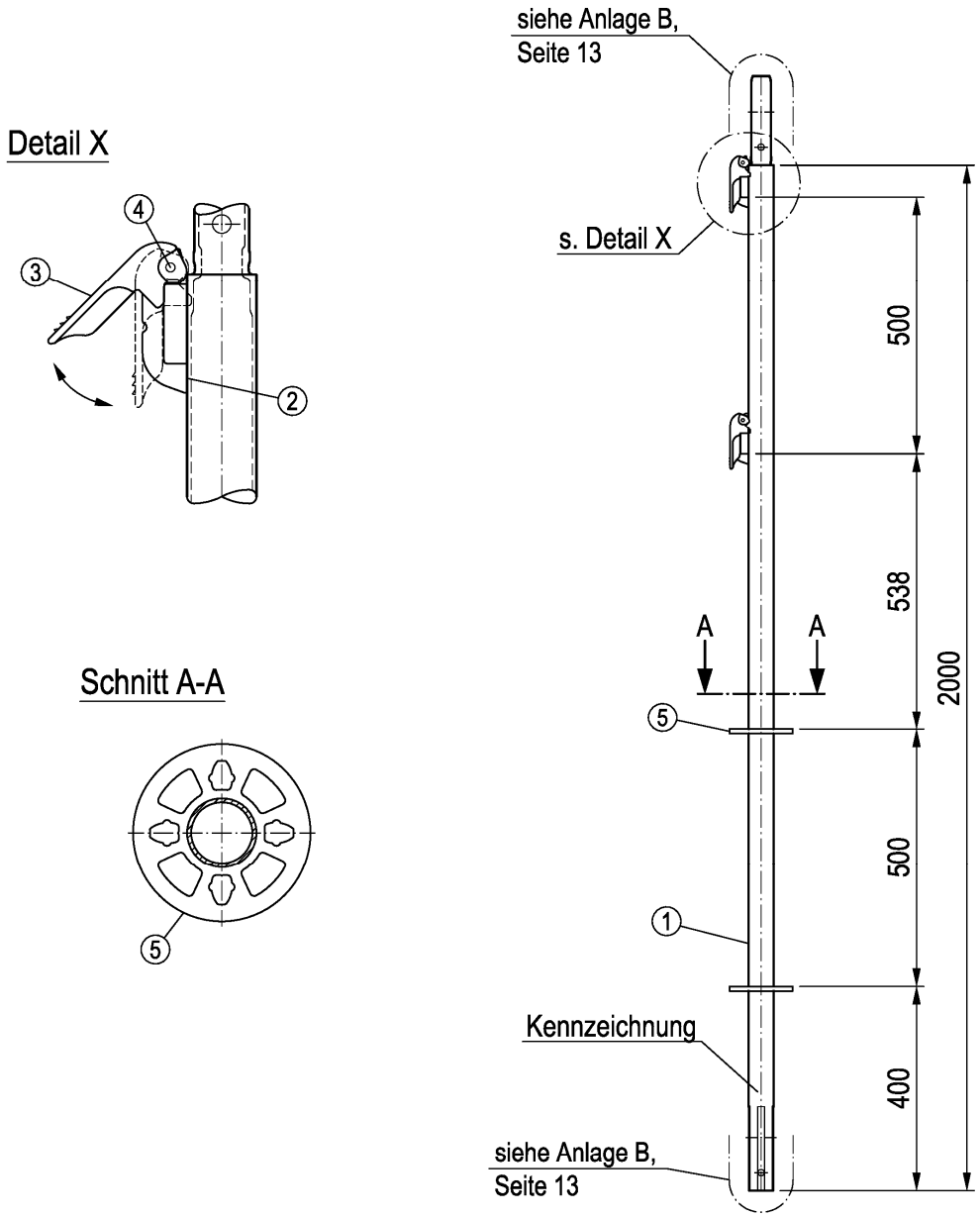

①	Rohr	Ø 48,3 x 2,9	EN 10219-1 - S460MH
②	Einhängebügel	100 x 31 x 5	EN 10025-2 - S235JR
③	Kunststoffbügel		
④	Spannstift	ISO 8752 - 6 x 30	
⑤	Lochscheibe "Variante LW"		(siehe Anlage B, Seite 2)

Gew. [kg]
8,5

Modulsystem "Layher Allround LW"	Anlage B, Seite 98
AGS-Stiel LW 2,00 m mit 2 Lochscheiben	

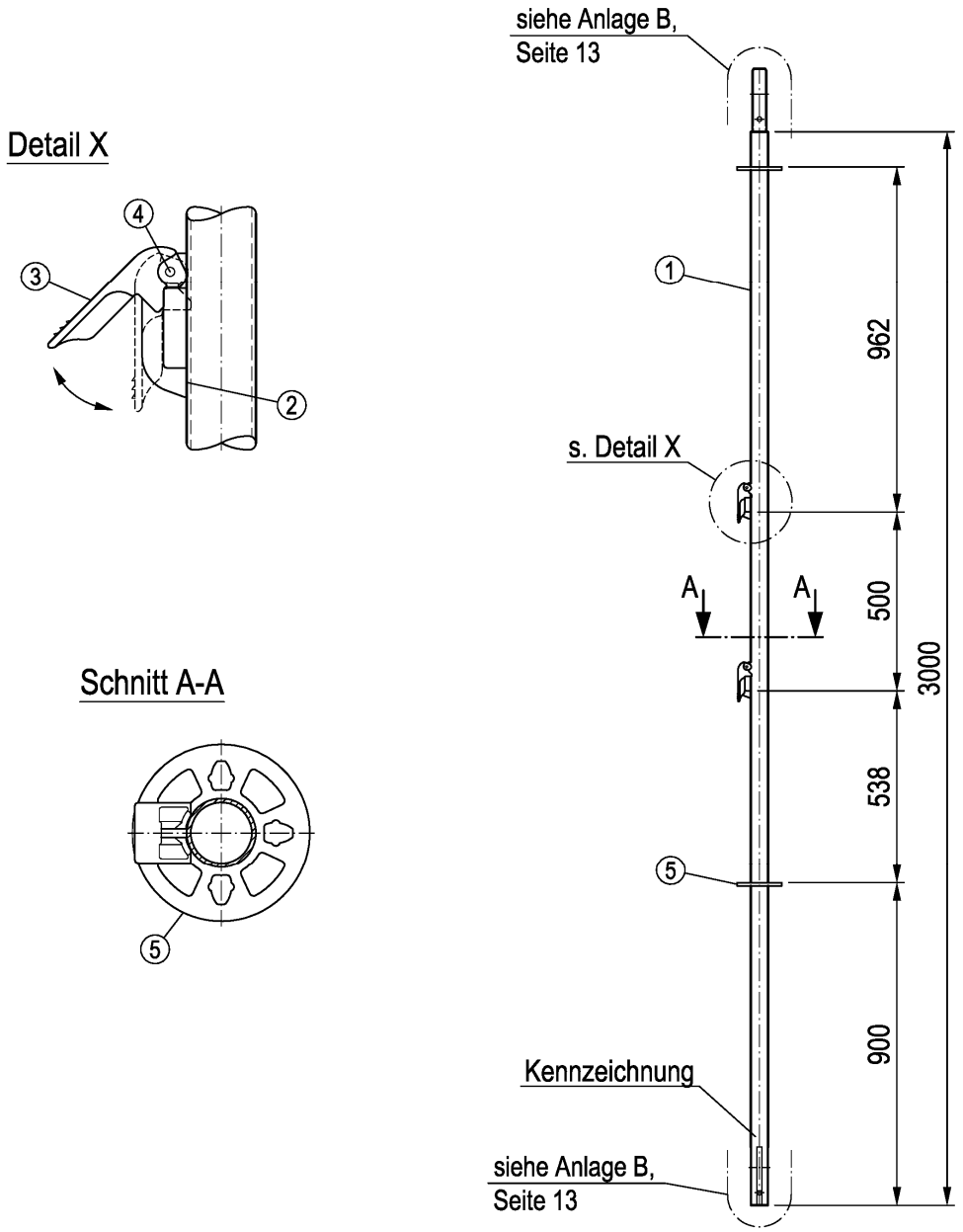

①	Rohr	Ø 48,3 x 2,9	EN 10219-1 - S460MH
②	Einhängebügel	100 x 31 x 5	EN 10025-2 - S235JR
③	Kunststoffbügel		
④	Spannstift	ISO 8752 - 6 x 30	
⑤	Lochscheibe "Variante LW"		(siehe Anlage B, Seite 2)

Gew. [kg]
11,9

Modulsystem "Layher Allround LW"	Anlage B, Seite 99
AGS-Stiel LW 3,00 m oben	

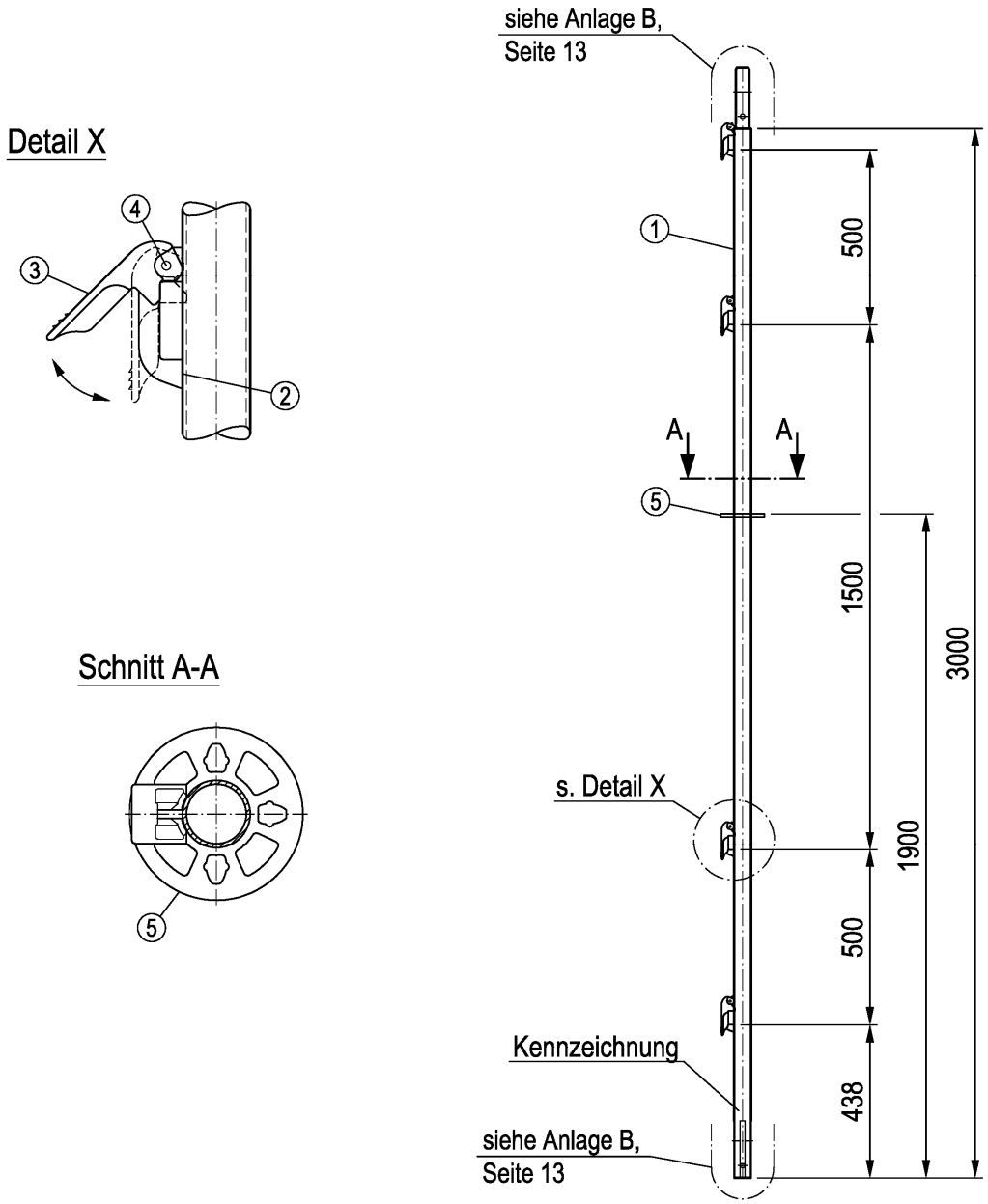

①	Rohr	Ø 48,3 x 2,9	EN 10219-1 - S460MH
②	Einhängebügel	100 x 31 x 5	EN 10025-2 - S235JR
③	Kunststoffbügel		
④	Spannstift	ISO 8752 - 6 x 30	
⑤	Lochscheibe "Variante LW"		(siehe Anlage B, Seite 2)

Gew. [kg]
11,7

Modulsystem "Layher Allround LW"	Anlage B, Seite 100
AGS-Stiel LW 3,00 m unten	

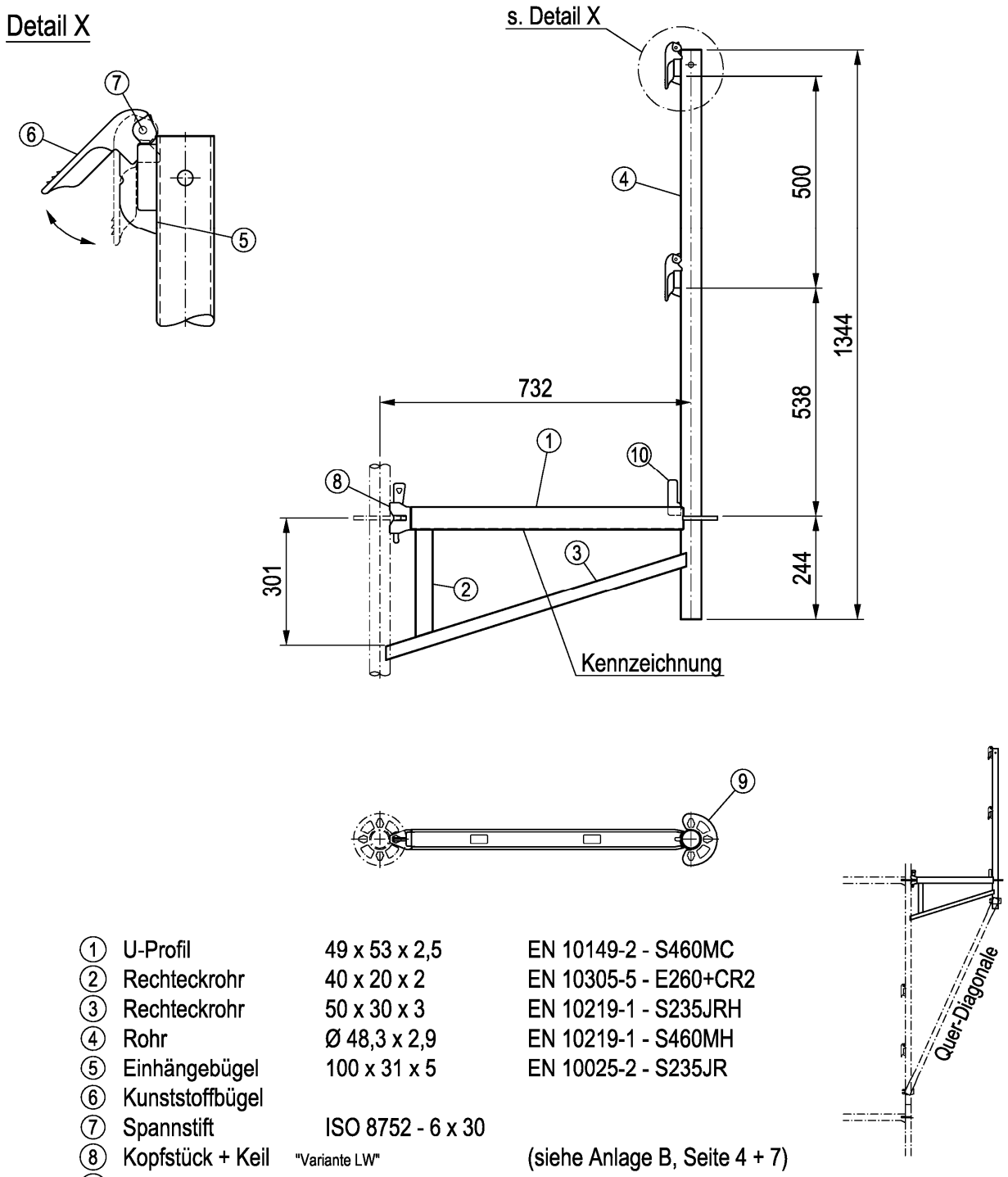

1	U-Profil	49 x 53 x 2,5	EN 10149-2 - S460MC
2	Rechteckrohr	40 x 20 x 2	EN 10305-5 - E260+CR2
3	Rechteckrohr	50 x 30 x 3	EN 10219-1 - S235JRH
4	Rohr	Ø 48,3 x 2,9	EN 10219-1 - S460MH
5	Einhängebügel	100 x 31 x 5	EN 10025-2 - S235JR
6	Kunststoffbügel		
7	Spannstift	ISO 8752 - 6 x 30	
8	Kopfstück + Keil	"Variante LW"	(siehe Anlage B, Seite 4 + 7)
9	Anschlusslasche	t = 9,0	EN 10025-2 - S355JR (EN 10149-2 - S355MC)
10	St-Blech	t = 6	EN 10025-2 - S355J2

Gew. [kg]
11,2

Modulsystem "Layher Allround LW"	Anlage A, Seite 101
AGS-Schutzwandkonsole LW 0,73 m	