Deutsches Institut für Bautechnik

Eine vom Bund und den Ländern gemeinsam getragene Anstalt des öffentlichen Rechts

Zulassungs- und Genehmigungsstelle für Bauprodukte und Bauarten

Allgemeine bauaufsichtliche Zulassung / Allgemeine Bauartgenehmigung

Datum: 04.09.2026

Geschäftszeichen: I 89-1.14.4-90/18

Nummer:
Z-14.4-907

Geltungsdauer
vom: **4. September 2026**
bis: **4. September 2031**

Antragsteller:
SCHÜCO International KG
Karolinenstraße 1-15
33609 Bielefeld

Gegenstand dieses Bescheides:
Klemmverbindungen und ihre Produkte für die Fassadensysteme Schüco AF UDC 80 und Schüco AF UDC 80 CV

Der oben genannte Regelungsgegenstand wird hiermit allgemein bauaufsichtlich zugelassen/genehmigt.
Dieser Bescheid umfasst sechs Seiten und fünf Anlagen mit 18 Seiten.

I ALLGEMEINE BESTIMMUNGEN

1 Mit diesem Bescheid ist die Verwendbarkeit bzw. Anwendbarkeit des Regelungsgegenstandes im Sinne der Landesbauordnungen nachgewiesen.

2 Dieser Bescheid ersetzt nicht die für die Durchführung von Bauvorhaben gesetzlich vorgeschriebenen Genehmigungen, Zustimmungen und Bescheinigungen.

3 Dieser Bescheid wird unbeschadet der Rechte Dritter, insbesondere privater Schutzrechte, erteilt.

4 Dem Verwender bzw. Anwender des Regelungsgegenstandes sind, unbeschadet weiter gehender Regelungen in den "Besonderen Bestimmungen", Kopien dieses Bescheides zur Verfügung zu stellen. Zudem ist der Verwender bzw. Anwender des Regelungsgegenstandes darauf hinzuweisen, dass dieser Bescheid an der Verwendungs- bzw. Anwendungsstelle vorliegen muss. Auf Anforderung sind den beteiligten Behörden ebenfalls Kopien zur Verfügung zu stellen.

5 Dieser Bescheid darf nur vollständig vervielfältigt werden. Eine auszugsweise Veröffentlichung bedarf der Zustimmung des Deutschen Instituts für Bautechnik. Texte und Zeichnungen von Werbeschriften dürfen diesem Bescheid nicht widersprechen, Übersetzungen müssen den Hinweis "Vom Deutschen Institut für Bautechnik nicht geprüfte Übersetzung der deutschen Originalfassung" enthalten.

6 Dieser Bescheid wird widerruflich erteilt. Die Bestimmungen können nachträglich ergänzt und geändert werden, insbesondere, wenn neue technische Erkenntnisse dies erfordern.

7 Dieser Bescheid bezieht sich auf die von dem Antragsteller gemachten Angaben und vorgelegten Dokumente. Eine Änderung dieser Grundlagen wird von diesem Bescheid nicht erfasst und ist dem Deutschen Institut für Bautechnik unverzüglich offenzulegen.

II BESONDERE BESTIMMUNGEN

1 Regelungsgegenstand und Verwendungs- bzw. Anwendungsbereich

Zulassungsgegenstand sind Rahmen-, Sprossen- und Eckpfostenprofile mit Schraubkanal, Rahmen- und Sprossenprofile ohne Schraubkanal, ein Adapterprofil, ein Adapterstück (mit zugehöriger Schraube), ein Einsatzrahmen mit Schraubkanal, Isolatoren, Andruckprofilverstärkungen (mit einer zugehörigen metrischen Schraube), gewindeformende Schrauben (Blechschrauben) sowie Andruckprofile (siehe Anlagen 1.1 bis 4.2).

Genehmigungsgegenstand ist die Planung, Bemessung und Ausführung von Schraubkanal- und Klemmverbindungen aus den o. g. Produkten zur Befestigung von Fassadenelementen (z. B. aus Glas) zur Anwendung in den Fassadensystemen Schüco AF UDC 80 und Schüco AF UDC 80 CV.

Bei Anwendung von Rahmen- und Sprossenprofilen ohne Schraubkanal wird daran mittels des Adapterprofils oder der Adapterstücke der Einsatzrahmen mit Schraubkanal befestigt (s. Anlage 4.2).

Die linienförmigen Klemmverbindungen (s. Anlagen 2.1 bis 3.2) werden durch das Einschrauben und Anziehen der zugehörigen gewindeformenden Schrauben (Blechschrauben) durch die Isolatoren hindurch in die Schraubkanäle der entsprechenden Profile sowie ggf. unter zusätzlicher Verschraubung von Andruckprofilverstärkungen und dem daraus resultierenden Anpressdruck der Andruckprofile hergestellt und dienen ausschließlich zur Aufnahme der Windsogbeanspruchung.

2 Bestimmungen für die Bauprodukte

2.1 Eigenschaften und Zusammensetzung

2.1.1 Allgemeines

Die in den Anlagen angegebenen Artikelnummern beziehen sich auf den Katalog des Antragstellers.

Der Nachweis der geforderten Werkstoffeigenschaften ist durch ein Abnahmeprüfzeugnis 3.1 nach DIN EN 10204 zu erbringen.

2.1.2 Rahmen-, Sprossen-, Eckpfostenprofile, Adapterprofil, Adapterstück, Einsatzrahmen mit Schraubkanal, Andruckprofile und Andruckprofilverstärkungen

Die Rahmen-, Sprossen-, Eckpfostenprofile, das Adapterprofil, das Adapterstück und der Einsatzrahmen mit Schraubkanal werden aus der Aluminiumlegierung EN AW-6060 T66 und die Andruckprofilverstärkungen aus der Aluminiumlegierung EN AW-6005A T6 nach DIN EN 755-2. Für die Maßtoleranzen gilt DIN EN 12020-2.

Die den Andruckprofilverstärkungen und dem Adapterstück zugehörigen Schrauben bestehen aus nichtrostendem Stahl der Sorte A2 mit der Festigkeitsklasse 70 in Anlehnung an DIN EN ISO 3506-1.

Die Hauptabmessungen sind den Anlagen 1.1 bis 2.5 und 3.1 bis 4.1 zu entnehmen.

Weitere Angaben sind beim Deutschen Institut für Bautechnik hinterlegt.

2.1.3 Isolatoren

Die Isolatoren werden aus PA66 hergestellt.

Die Hauptabmessungen sind der Anlage 1.5 zu entnehmen.

Weitere Angaben sind beim Deutschen Institut für Bautechnik hinterlegt.

2.1.4 Gewindeformende Schrauben (Blechschrauben)

Die gewindeformenden Schrauben bestehen aus nichtrostendem Stahl der Sorte A2 mit der Festigkeitsklasse 70 in Anlehnung an DIN EN ISO 3506-1.

Die Hauptabmessungen sind den Anlagen 2.1 bis 2.5 und 3.1 und 3.2 zu entnehmen.

Weitere Angaben sind beim Deutschen Institut für Bautechnik hinterlegt.

2.2 Verpackung, Transport, Lagerung und Kennzeichnung

2.2.1 Verpackung, Transport, Lagerung

Die in Abschnitt 2.1 genannten Bauprodukte müssen korrosionsschutz- und werkstoffgerecht verpackt, transportiert und gelagert werden.

2.2.2 Kennzeichnung

Die in Abschnitt 2.1 genannten Bauprodukte oder die Verpackung der Bauprodukte oder die Beipackzettel der Bauprodukte oder die Lieferscheine der Bauprodukte müssen vom Hersteller mit dem Übereinstimmungszeichen (Ü-Zeichen) nach den Übereinstimmungszeichen-Verordnungen der Länder gekennzeichnet werden. Die Kennzeichnung darf nur erfolgen, wenn die Voraussetzungen nach Abschnitt 2.3 erfüllt sind.

2.3 Übereinstimmungsbestätigung

2.3.1 Allgemeines

Die Bestätigung der Übereinstimmung der in den Abschnitten 2.1.1 bis 2.1.4 genannten Bauprodukte mit den Bestimmungen der von diesem Bescheid erfassten allgemeinen bauaufsichtlichen Zulassung muss für jedes Herstellwerk mit einer Übereinstimmungserklärung des Herstellers auf der Grundlage einer Erstprüfung durch den Hersteller und einer werkseigenen Produktionskontrolle erfolgen. Die Übereinstimmungserklärung hat der Hersteller durch Kennzeichnung der Bauprodukte mit dem Übereinstimmungszeichen (Ü-Zeichen) unter Hinweis auf den Verwendungszweck abzugeben.

2.3.2 Werkseigene Produktionskontrolle

In jedem Herstellwerk ist eine werkseigene Produktionskontrolle einzurichten und durchzuführen. Unter werkseigener Produktionskontrolle wird die vom Hersteller vorzunehmende kontinuierliche Überwachung der Produktion verstanden, mit der dieser sicherstellt, dass die von ihm hergestellten Bauprodukte den Bestimmungen der von diesem Bescheid erfassten allgemeinen bauaufsichtlichen Zulassung entsprechen.

Die werkseigene Produktionskontrolle soll mindestens die im Folgenden aufgeführten Maßnahmen einschließen:

- Rahmen-, Sprossen-, Eckpfostenprofile, Adapterprofil, Adapterstück, Einsatzrahmen mit Schraubkanal, Andruckprofile und Andruckprofilverstärkungen, Isolatoren

  Die im Abschnitt 2.1 geforderten Abmessungen und Toleranzen sind für jedes Fertigungslos zu überprüfen.

  Die Übereinstimmung der Angaben in dem Abnahmeprüfzeugnis mit den Angaben in Abschnitt 2.1 ist zu überprüfen.
- Zugehörige Schrauben, gewindeformende Schrauben (Blechschrauben)

  Die Grundsätze für den Übereinstimmungsnachweis für Verbindungselemente im Metallleichtbau gelten sinngemäß.

Die Ergebnisse der werkseigenen Produktionskontrolle sind aufzuzeichnen und auszuwerten. Die Aufzeichnungen müssen mindestens folgende Angaben enthalten:

- Bezeichnung des Bauprodukts bzw. des Ausgangsmaterials und der Bestandteile,
- Art der Kontrolle oder Prüfung,
- Datum der Herstellung und der Prüfung des Bauprodukts bzw. des Ausgangsmaterials oder der Bestandteile,
- Ergebnis der Kontrollen und Prüfungen und, soweit zutreffend, Vergleich mit den Anforderungen,
- Unterschrift des für die werkseigene Produktionskontrolle Verantwortlichen.

Die Aufzeichnungen sind mindestens fünf Jahre aufzubewahren. Sie sind dem Deutschen Institut für Bautechnik und der zuständigen obersten Bauaufsichtsbehörde auf Verlangen vorzulegen.

Bei ungenügendem Prüfergebnis sind vom Hersteller unverzüglich die erforderlichen Maßnahmen zur Abstellung des Mangels zu treffen. Bauprodukte, die den Anforderungen nicht entsprechen, sind so zu handhaben, dass Verwechslungen mit übereinstimmenden ausgeschlossen werden. Nach Abstellung des Mangels ist - soweit technisch möglich und zum Nachweis der Mängelbeseitigung erforderlich - die betreffende Prüfung unverzüglich zu wiederholen.

3 Bestimmungen für Planung, Bemessung und Ausführung

3.1 Planung und Bemessung

Die Bauart muss aus den Bauprodukten gemäß Abschnitt 2.1 unter Berücksichtigung der Ausführungsangaben in den Anlagen bestehen.

Sofern nachfolgend nicht abweichend bestimmt, gelten die Technischen Baubestimmungen.

Durch eine statische Berechnung sind in jedem Einzelfall die Gebrauchstauglichkeit und die Tragsicherheit der Klemmverbindungen und Schraubkanalverbindungen nachzuweisen.

Dieser Bescheid regelt ausschließlich die Anwendung der Klemmverbindungen und Schraubkanalverbindungen unter statischen oder quasi-statischen Einwirkungen.

Die Beanspruchung der Klemmverbindung erfolgt ausschließlich durch Zugkräfte.

Für den Nachweis der Gebrauchstauglichkeit sind die in den Anlagen 2.1 bis 4.2 angegebenen charakteristischen Werte des Widerstandes F_{Rk} zu verwenden.

Für den Nachweis der Tragfähigkeit der Klemmverbindungen sind die in den Anlagen 2.1 bis 4.2 angegebenen Bemessungswerte des Widerstandes F_{Rd} zu verwenden.

Die Nachweise für die befestigten Bauteile, die Profile und die Lastweiterleitung sind ggf. separat zu erbringen.

Brandschutznachweise und bauphysikalische Nachweise sind ggf. separat zu erbringen.

Hinsichtlich des Korrosionsschutzes gelten zusätzlich die Bestimmungen in der allgemeinen bauaufsichtlichen Zulassung/allgemeinen Bauartgenehmigung Nr. Z-30.3-6.

3.2 Ausführung

Die konstruktive Ausführung der Schraubkanal- und Klemmverbindungen ist den Anlagen zu entnehmen.

Vom Antragsteller ist eine Anweisung für die Ausführung der Schraubkanal- und Klemmverbindungen anzufertigen und der bauausführenden Firma zugänglich zu machen. Die Fertigungsunterlagen müssen u. a. Angaben zum Schraubgerät, zur Einstellung des Schraubgerätes, zur Mindesteinschraubtiefe der Schrauben und ggf. zum Anziehmoment enthalten.

Die Verbindungen sind im Mindestabstand von 250 mm auszuführen. Die Normenreihe DIN 18008 ist zusätzlich zu beachten.

Das Anziehen der Schrauben hat so zu erfolgen, dass ein Überdrehen ausgeschlossen ist. Die Mindesteinschraubtiefe der Schrauben ist den Anlagen 2.1 bis 4.2 zu entnehmen.

Die Klemmverbindungen und Schraubkanalverbindungen dürfen nur von Firmen angewendet werden, die die dazu erforderliche Erfahrung haben, es sei denn, es erfolgt eine Einweisung des Montagepersonals durch Fachkräfte von Firmen, die auf diesem Gebiet Erfahrungen besitzen.

Die bauausführende Firma hat zur Bestätigung der Übereinstimmung der Klemmverbindungen mit der von diesem Bescheid erfassten allgemeinen Bauartgenehmigung eine Übereinstimmungserklärung gemäß § 16 a Abs. 5 in Verbindung mit § 21 Abs. 2 MBO abzugeben (s. Anlage 5).

Folgende technische Spezifikationen werden in diesem Bescheid in Bezug genommen:

DIN EN 10204:2005-01	Metallische Erzeugnisse Arten von Prüfbescheinigungen
DIN EN 755-2:2025-09	Aluminium und Aluminiumlegierungen - Stranggepresste Stangen, Rohre und Profile - Teil 2: Mechanische Eigenschaften
DIN EN 12020-2:2023-02	Aluminium und Aluminiumlegierungen Stranggepresste Präzisionsprofile aus Legierungen EN AW 6060 und EN AW 6063
DIN EN ISO 3506-1:2020-08	Mechanische Verbindungselemente - Mechanische Eigenschaften von Verbindungselementen aus korrosionsbeständigen nichtrostenden Stählen - Teil 1: Schrauben mit festgelegten Stahlsorten und Festigkeitsklassen
DIN 18008	Glas im Bauwesen - Bemessungs- und Konstruktionsregeln

Grundsätze für den Übereinstimmungsnachweis für Verbindungselemente im Metallleichtbau: Fassung August 1999; DIBt Mitteilungen 6/1999

Dr.-Ing. Ronald Schwuchow
Referatsleiter

Beglaubigt
Ortmann

Deutsches Institut für Bautechnik DIBt

Rahmen

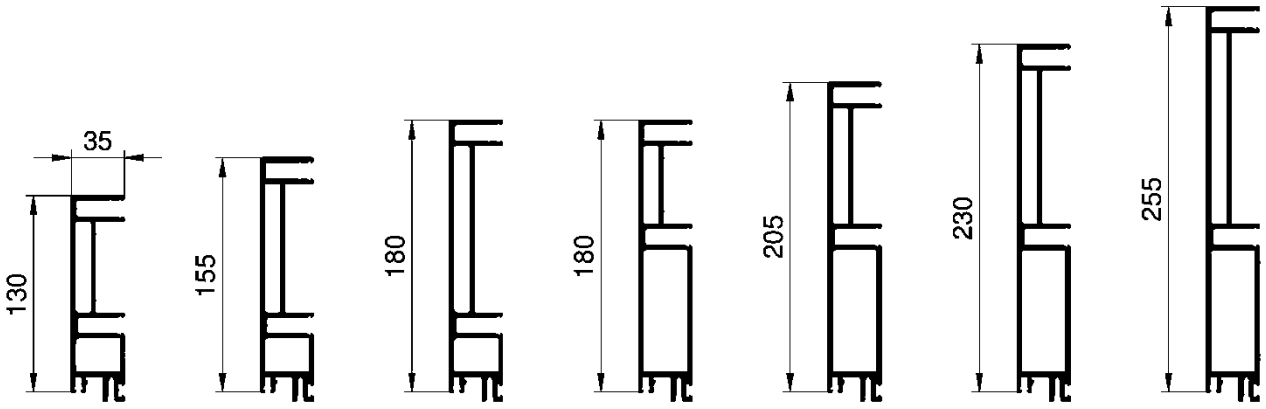

505200 | 505210 | 520720 | 505220 | 505230 527230 | 505240 527240 | 505250 527250

Rahmen mit hoher Dehnstufe

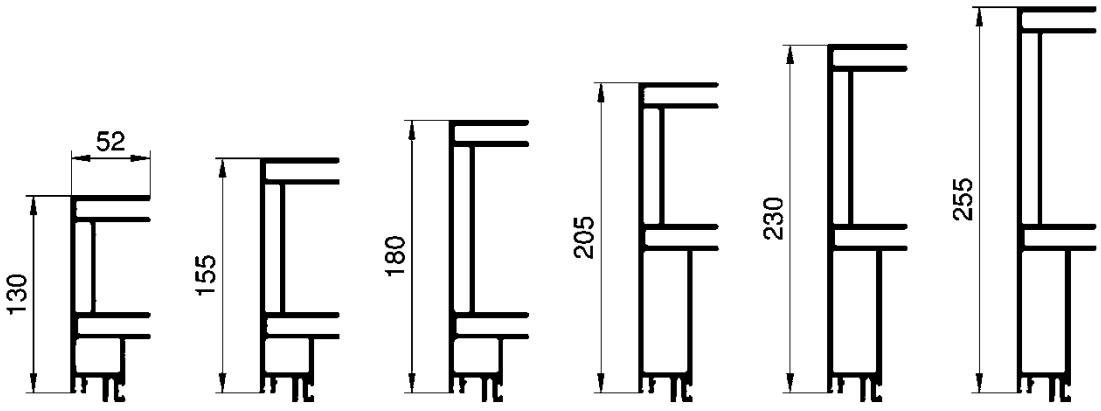

505300 527300 | 505310 527310 | 520820 527820 | 505330 527330 | 505340 527340 | 505350 527350

Maße in mm

Klemmverbindungen und ihre Produkte für die Fassadensysteme Schüco AF UDC 80 und Schüco AF UDC 80 CV	Anlage 1.1
Fassadensystem Schüco AF UDC 80 Profilübersicht Rahmenprofile	

Deutsches Institut für Bautechnik DIBt

Sprosse 80

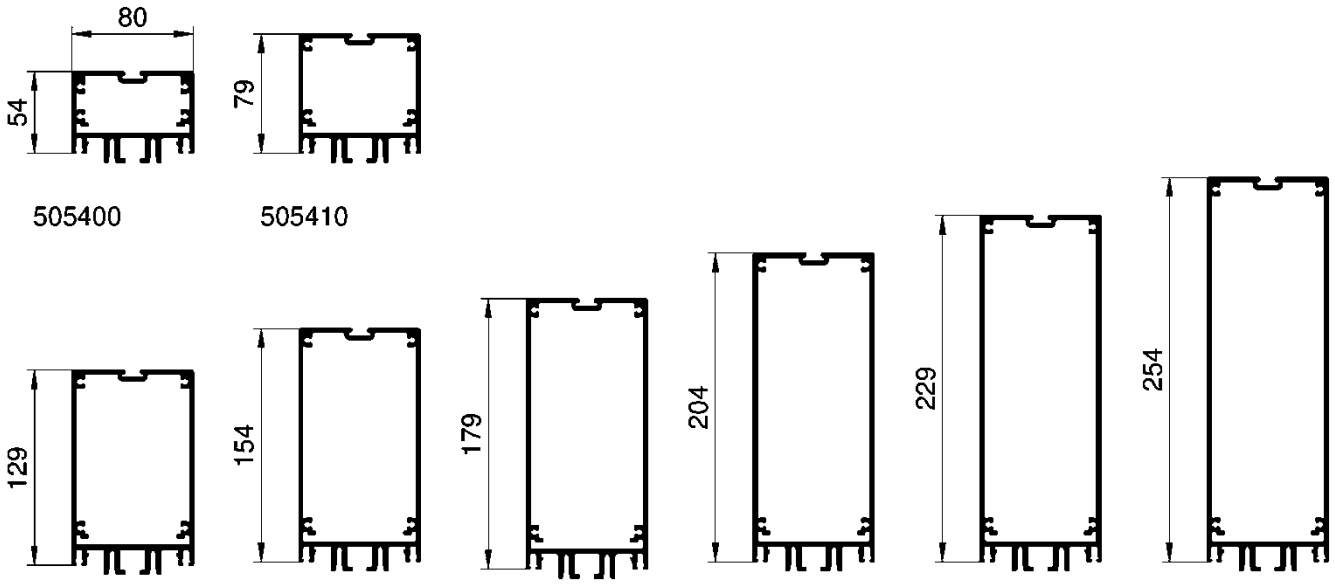

505400 505410

505420 505430 505440 505450 527450 505460 527460 505470 527470

Sprosse 60

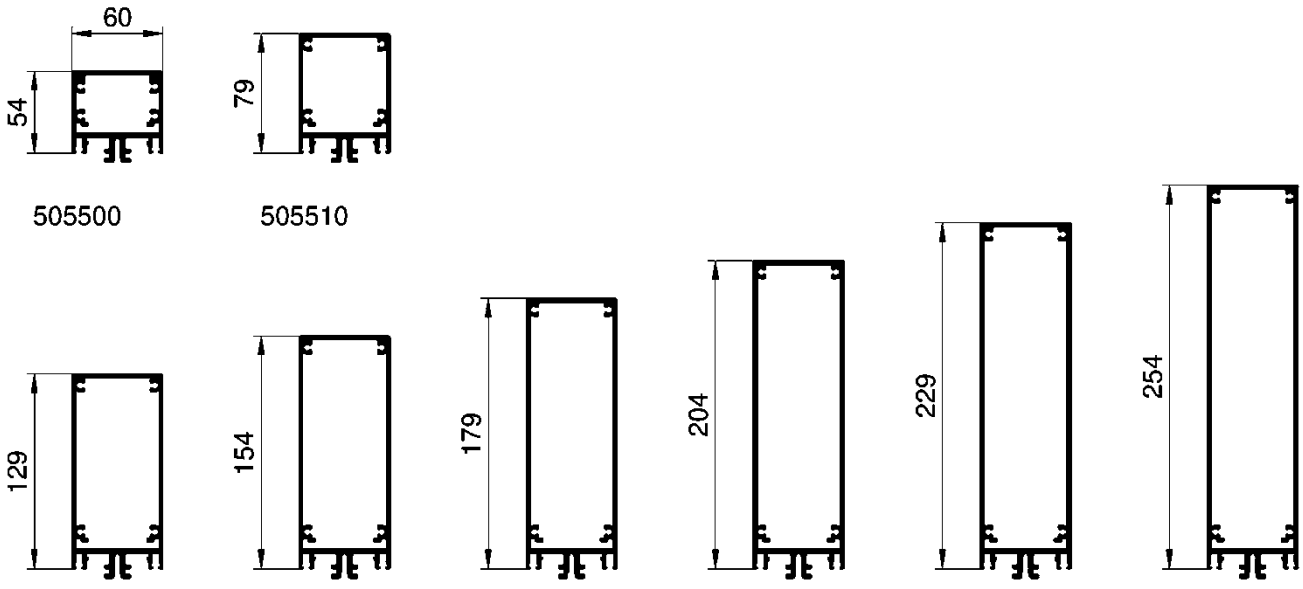

505500 505510

505520 505530 505540 505550 527550 505560 527560 505570 527570

Maße in mm

Klemmverbindungen und ihre Produkte für die Fassadensysteme Schüco AF UDC 80 und Schüco AF UDC 80 CV	Anlage 1.2
Fassadensystem Schüco AF UDC 80 Profilübersicht Sprossenprofile	

Deutsches Institut für Bautechnik DIBt

Eckpfostenprofile

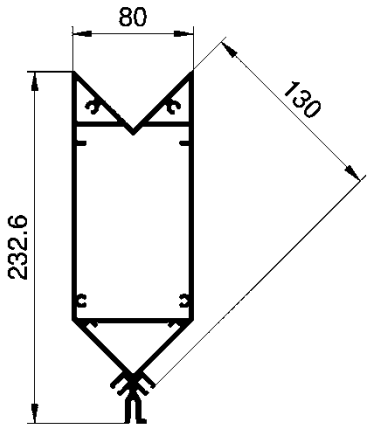

505700
527700

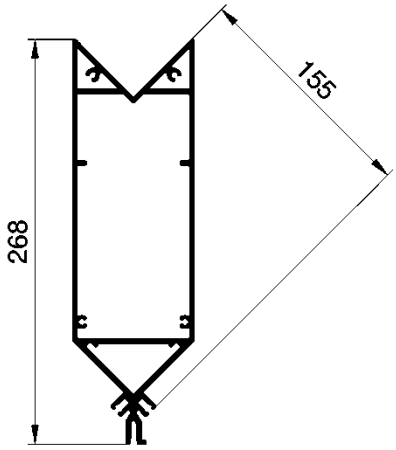

505710
527710

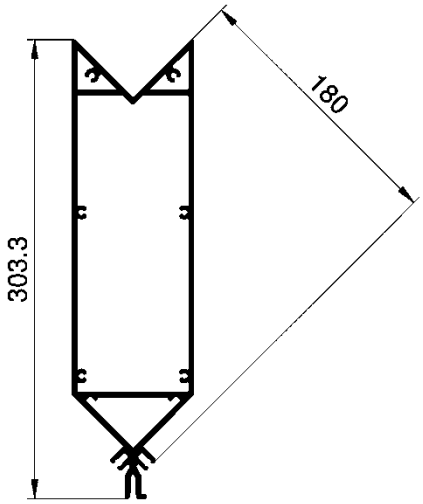

505720
527720

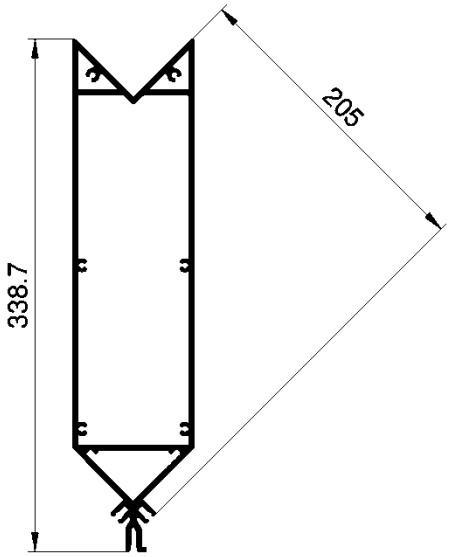

505730
527730

Maße in mm

Klemmverbindungen und ihre Produkte für die Fassadensysteme Schüco AF UDC 80 und Schüco AF UDC 80 CV	Anlage 1.3
Fassadensystem Schüco AF UDC 80 Profilübersicht Eckpfostenprofile	

Deutsches Institut für Bautechnik DIBt

Rahmen

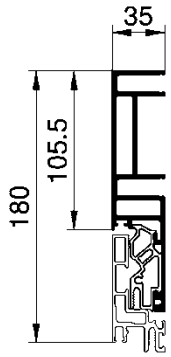

505750

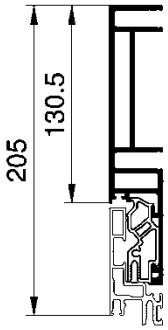

505760

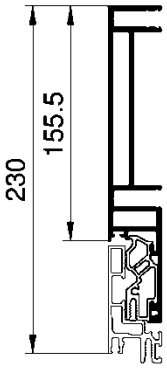

505770

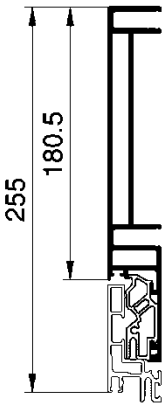

505780

Sprossen

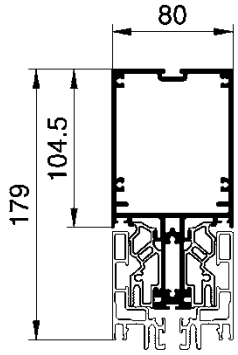

505850

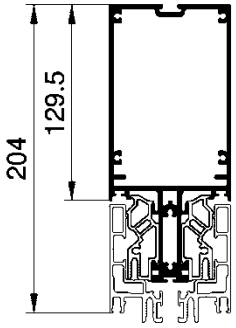

505860

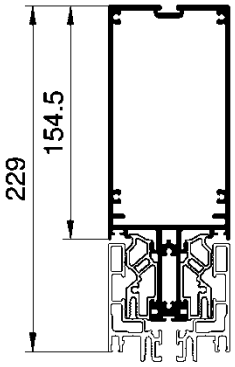

505870

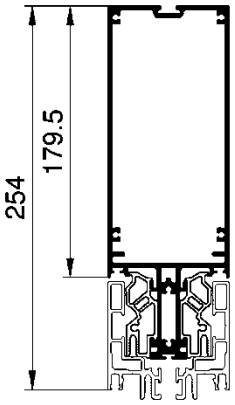

505880

Einsatzrahmen

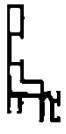

505590

Adapterprofil



505690

Adapterstück

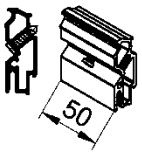

230190

Maße in mm

Klemmverbindungen und ihre Produkte für die Fassadensysteme Schüco AF UDC 80 und Schüco AF UDC 80 CV	Anlage 1.4
Fassadensystem Schüco AF UDC 80 CV Profilübersicht	

Glasdicke [mm]	Standard Isolator
x	
22-30	203200
32-40	203210
42-50	203220
52-60	203230
62-70	203240

Glasdicke [mm]	HI Isolator		
x		10mm Fuge 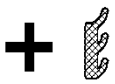	15/20mm Fuge 
22-30	203200	230211	230221
32-40	203210	230211	230221
42-50	203220	230212	230222
52-60	203230	230213	230223
62-70	203240	230214	230224

Glasdicke [mm]	SI Isolator			
x	Rahmenprofil / Sprosse 80 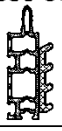	10mm Fuge 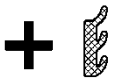	15/20mm Fuge 	Sprosse 60 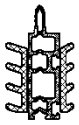
22-30	203300	230211	230221	203350
32-40	203310	230211	230221	203360
42-50	203320	230212	230222	203370
52-60	203330	230213	230223	203380
62-70	203340	230214	230224	203390

Glasdicke [mm]	SIxps Isolator			
x	Rahmenprofil / Sprosse 80 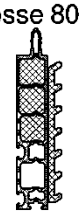	10mm Fuge 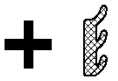	15/20mm Fuge 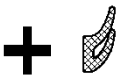	Sprosse 60 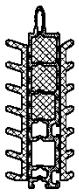
22-30	-	-	-	-
32-40	-	-	-	-
42-50	-	-	-	-
52-60	203430	230213	230223	203480
62-70	203440	230214	230224	203490

Klemmverbindungen und ihre Produkte für die Fassadensysteme Schüco AF UDC 80 und Schüco AF UDC 80 CV	Anlage 1.5
Fassadensysteme Schüco AF UDC 80 und Schüco AF UDC 80 CV Isolatoren	

Deutsches Institut für Bautechnik DIBt

Andruckprofil 35

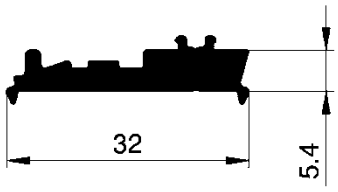

520780
536780
520770

Andruckprofil 27,5

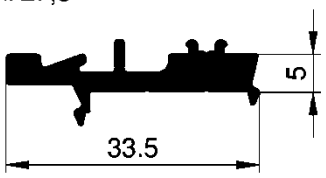

520350
536350
505640

Andruckprofil 60

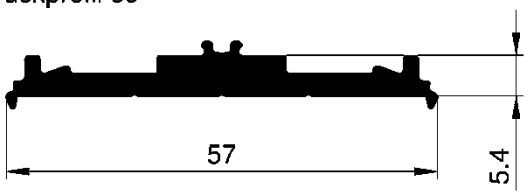

520340
536340
505650

Andruckprofil Außenecke

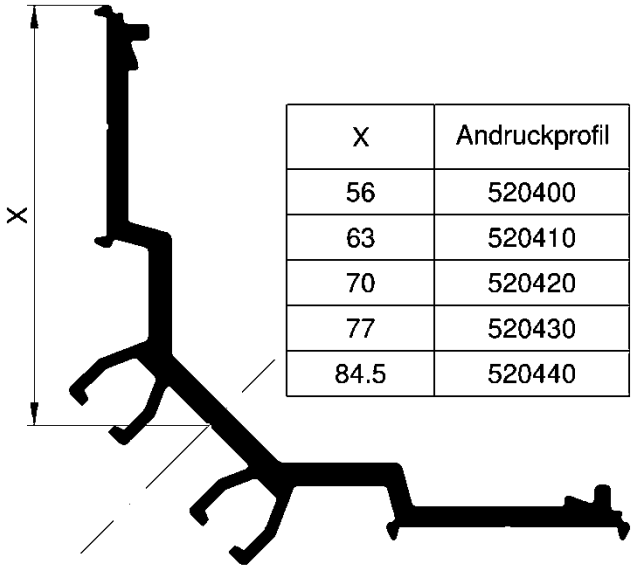

X	Andruckprofil
56	520400
63	520410
70	520420
77	520430
84.5	520440

Andruckprofil
Brüstungssicherung

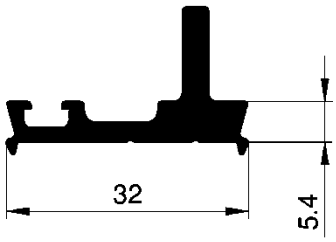

505610

Andruckprofil
Brüstungssicherung

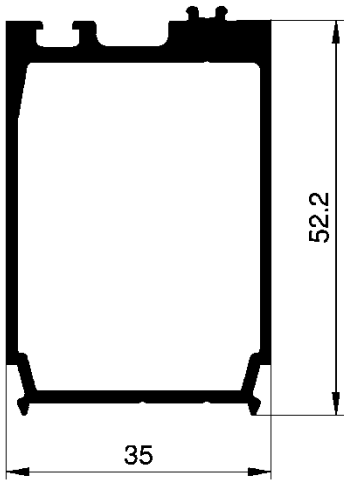

505620

Andruckprofil
Brüstungssicherung

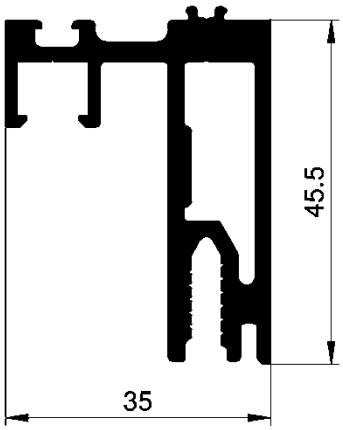

520390

Maße in mm

Klemmverbindungen und ihre Produkte für die Fassadensysteme Schüco AF UDC 80 und Schüco AF UDC 80 CV	Anlage 1.6
Fassadensysteme Schüco AF UDC 80 und Schüco AF UDC 80 CV Andruckprofile	

Deutsches Institut für Bautechnik DIBt

Andruckprofilverstärkung

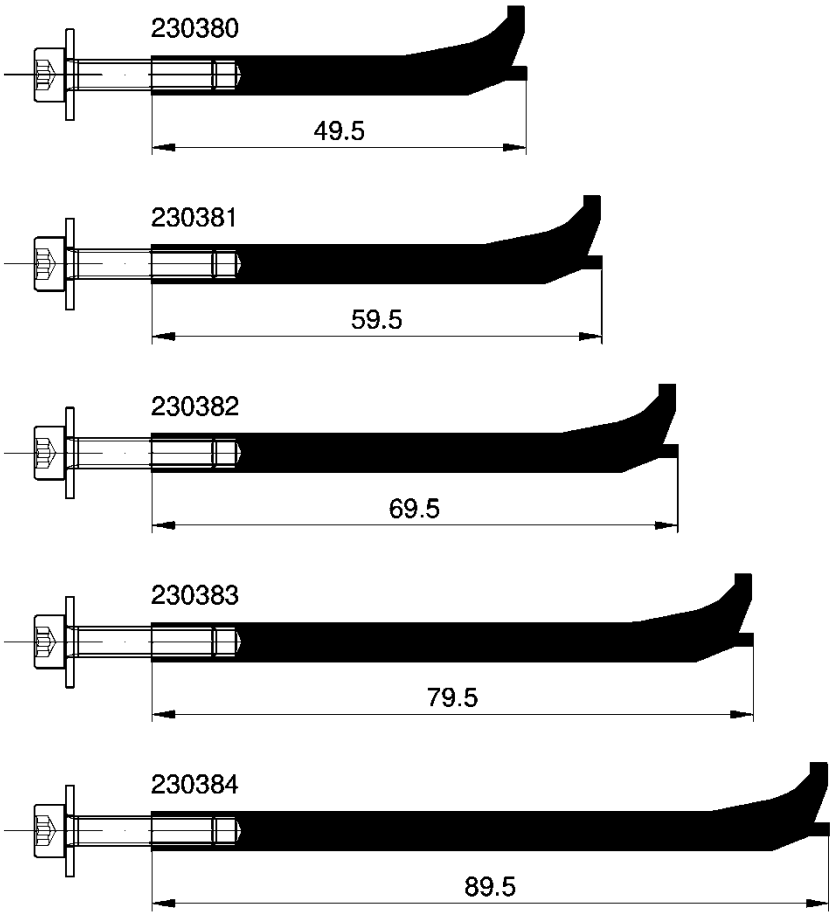

Glasdicke	Andruckprofil-verstärkung
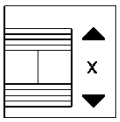	
22-30 mm	230380
32-40 mm	230381
42-50 mm	230382
52-60 mm	230383
62-70 mm	230384

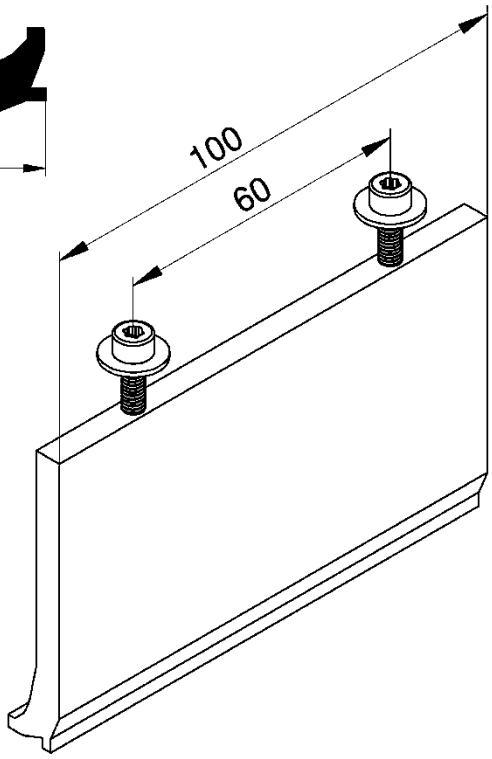

Maße in mm

Klemmverbindungen und ihre Produkte für die Fassadensysteme Schüco AF UDC 80 und Schüco AF UDC 80 CV	Anlage 1.7
Fassadensysteme Schüco AF UDC 80 und Schüco AF UDC 80 CV Andruckprofilverstärkung	

Deutsches Institut für Bautechnik DIBt

Andruckprofil 35

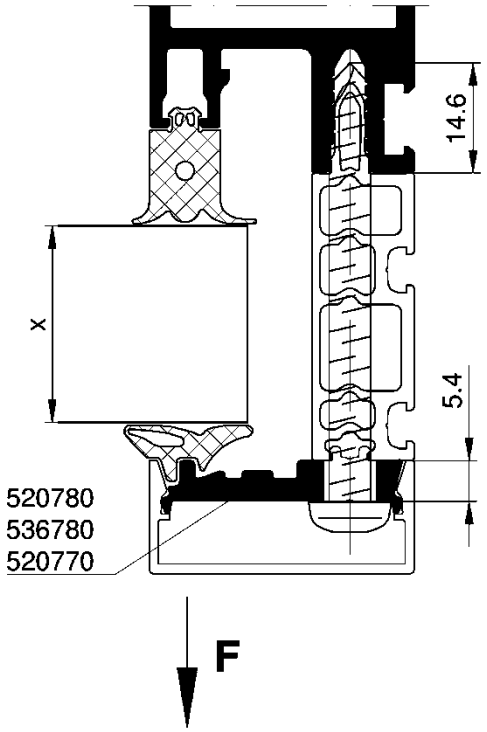

Andruckprofil 27,5

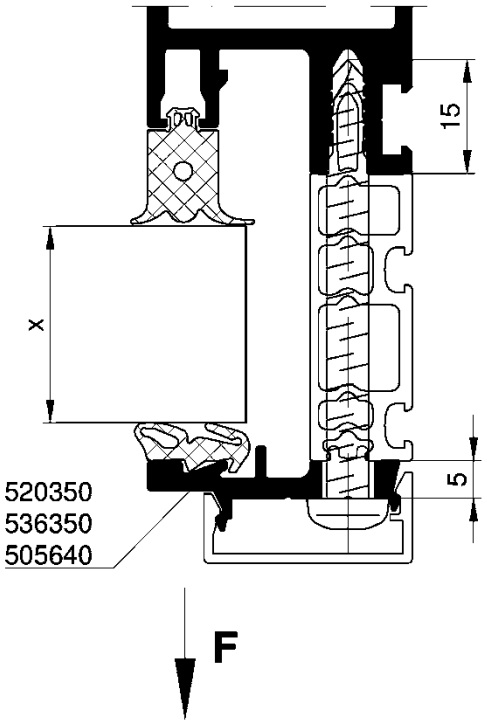

Glasdicke	Schraube	F_{Rk-z}* [kN]	F_{Rd-z} [kN]
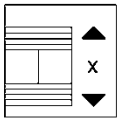			
22-30 mm	205893 (58 mm)	0,907	0,682
32-40 mm	205982 (68 mm)		
42-50 mm	225177 (78 mm)		
52-60 mm	225219 (88 mm)		
62-70 mm	225207 (98 mm)		

*: F_{Rk} berücksichtigt den kunststoffbedingten Abminderungsfaktor A

Maße in mm

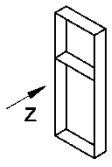

Klemmverbindungen und ihre Produkte für die Fassadensysteme Schüco AF UDC 80 und Schüco AF UDC 80 CV	Anlage 2.1
Fassadensystem Schüco AF UDC 80 Andruckprofil 35 und Andruckprofil 27,5 Charakteristischer Widerstand F_{Rk} und Bemessungswiderstand F_{Rd} je Schraube	

Deutsches Institut für Bautechnik DIBt

Andruckprofil 35

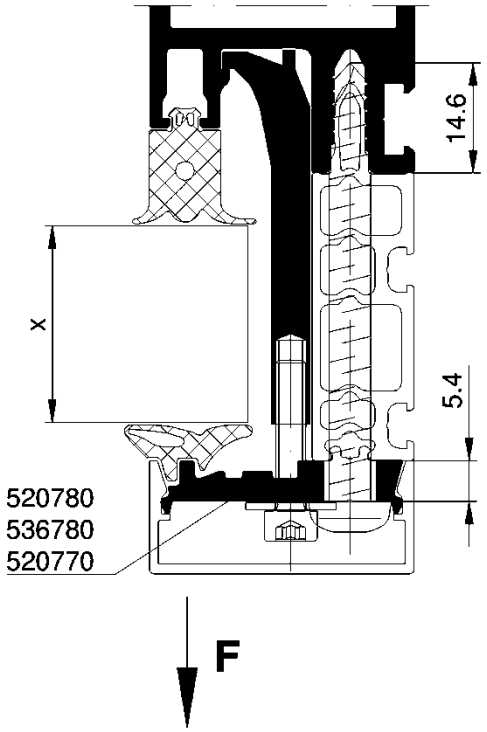

Andruckprofil 27,5

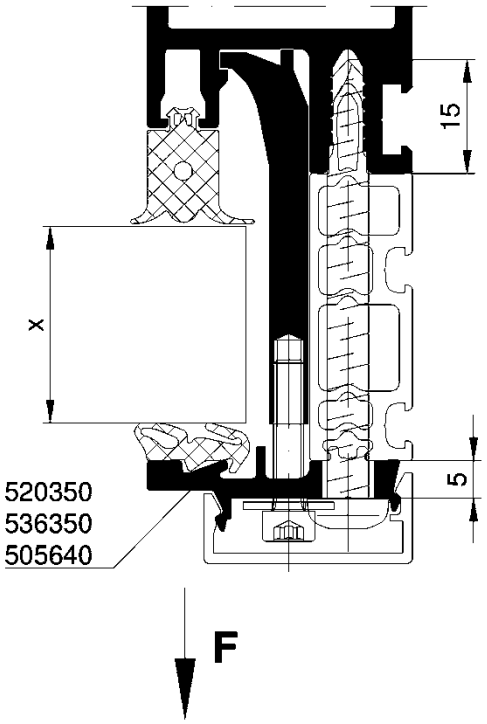

Glasdicke	Schraube	Andruckprofil-verstärkung	F_{Rk-z}* [kN]	F_{Rd-z} [kN]
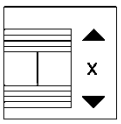				
22-30 mm	205893 (58 mm)	230380	5,65	4,25
32-40 mm	205982 (68 mm)	230381		
42-50 mm	225177 (78 mm)	230382		
52-60 mm	225219 (88 mm)	230383		
62-70 mm	225207 (98 mm)	230384		

*: F_{Rk} berücksichtigt den kunststoffbedingten Abminderungsfaktor A

Maße in mm

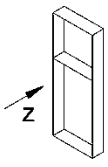

Klemmverbindungen und ihre Produkte für die Fassadensysteme Schüco AF UDC 80 und Schüco AF UDC 80 CV	Anlage 2.2
Fassadensystem Schüco AF UDC 80 Andruckprofil 35 und Andruckprofil 27,5 mit Andruckprofilverstärkung Charakteristischer Widerstand F_{Rk} und Bemessungswiderstand F_{Rd} je Befestigungsgruppe	

Andruckprofil 60

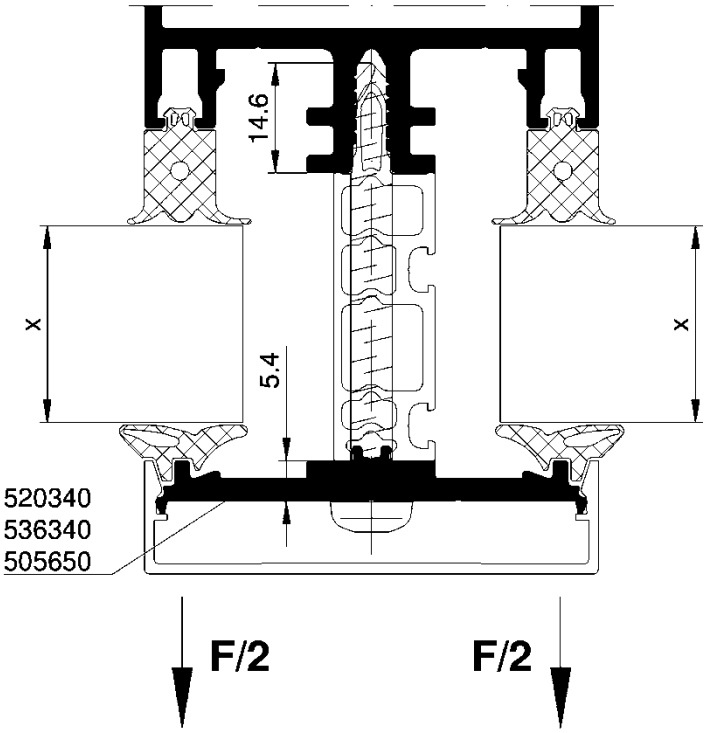

Glasdicke	Schraube	F_{Rk-z} [kN]	F_{Rd-z} [kN]
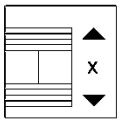			
22-30 mm	205893 (58 mm)	5,58	4,19
32-40 mm	205982 (68 mm)		
42-50 mm	225177 (78 mm)		
52-60 mm	225219 (88 mm)		
62-70 mm	225207 (98 mm)		

Maße in mm 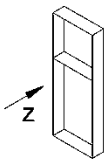

Klemmverbindungen und ihre Produkte für die Fassadensysteme Schüco AF UDC 80 und Schüco AF UDC 80 CV	Anlage 2.3
Fassadensystem Schüco AF UDC 80 Andruckprofil 60 Charakteristischer Widerstand F_{Rk} und Bemessungswiderstand F_{Rd} je Schraube	

Deutsches Institut für Bautechnik DIBt

Außenecke

Glasdicke	Schraube	F_{Rk-z} [kN]	F_{Rd-z} [kN]
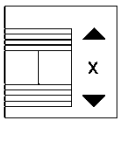			
22-30 mm	205834 (56 mm)	0,85	0,68
32-40 mm	225173 (66 mm)		
42-50 mm	225176 (76 mm)		
52-60 mm	225137 (86 mm)		
62-70 mm	225285 (96 mm)		

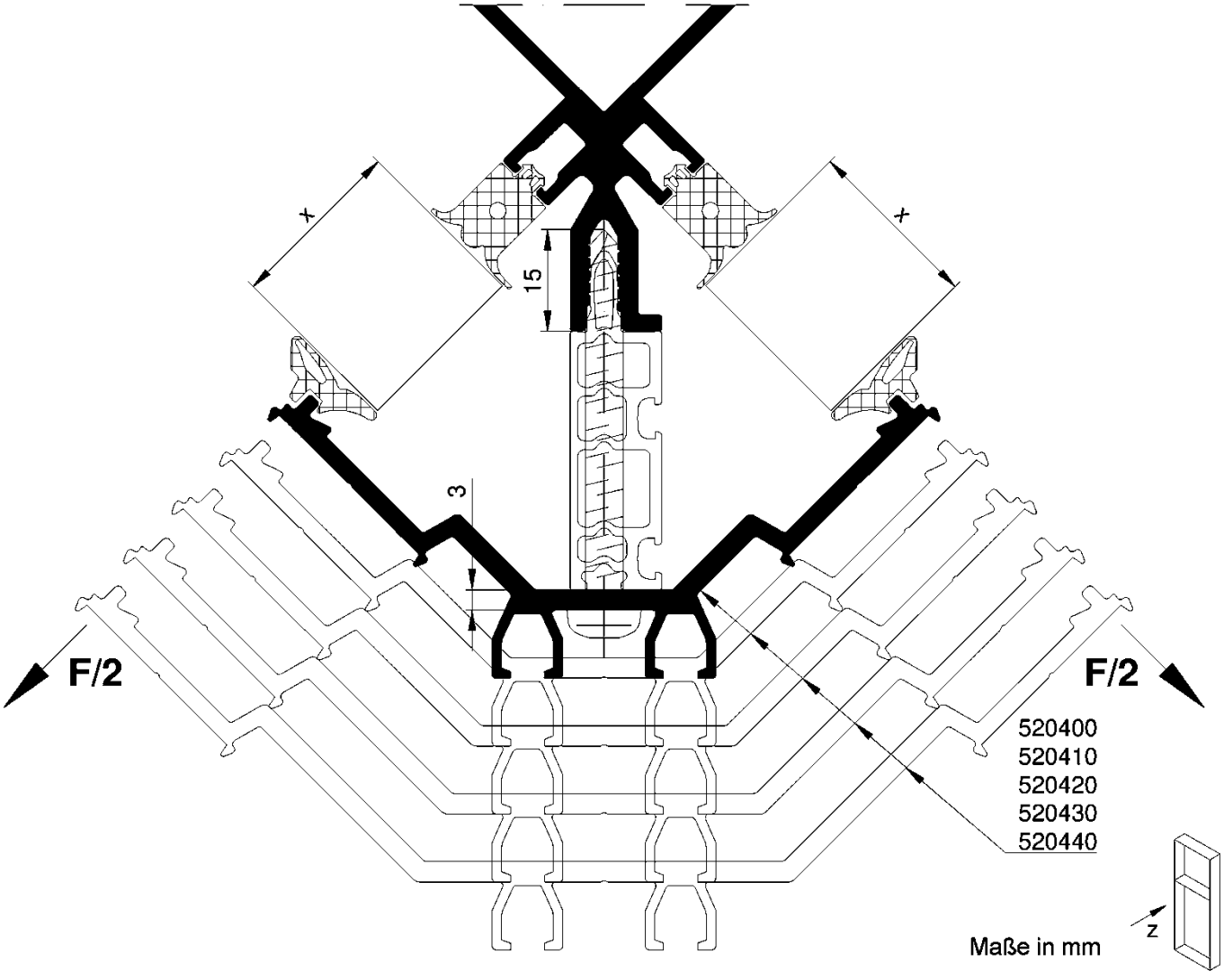

Maße in mm

Klemmverbindungen und ihre Produkte für die Fassadensysteme Schüco AF UDC 80 und Schüco AF UDC 80 CV

Anlage 2.4

Fassadensystem Schüco AF UDC 80
Außenecke
Charakteristischer Widerstand F_{Rk} und Bemessungswiderstand F_{Rd} je Schraube

Deutsches Institut für Bautechnik DIBt

Brüstungssicherung

Glasdicke	Schraube	F_{Rk-z}* [kN]	F_{Rd-z} [kN]
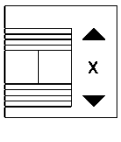			
22-30 mm	205893 (58 mm)	0,907	0,682
32-40 mm	205982 (68 mm)		
42-50 mm	225177 (78 mm)		
52-60 mm	225219 (88 mm)		
62-70 mm	225207 (98 mm)		

*: F_{Rk} berücksichtigt den kunststoffbedingten Abminderungsfaktor A

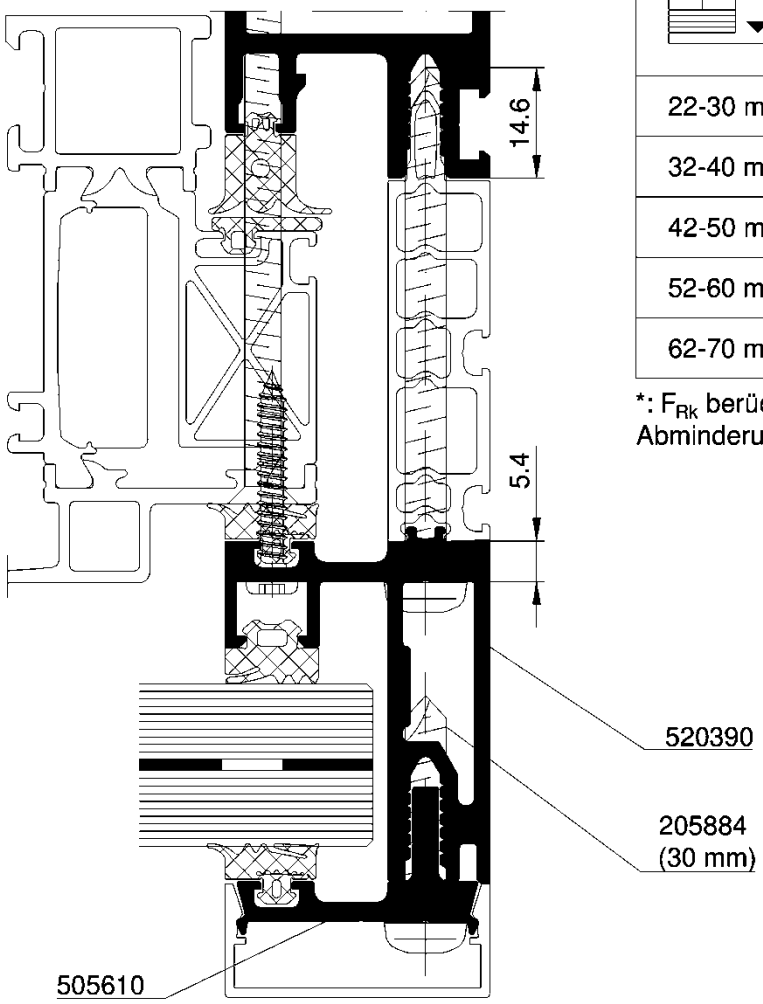

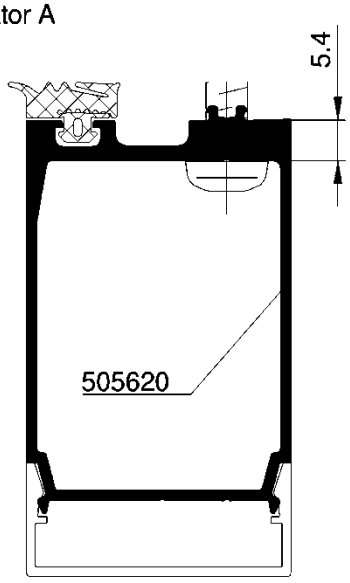

Maße in mm

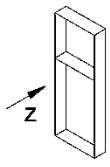

Klemmverbindungen und ihre Produkte für die Fassadensysteme Schüco AF UDC 80 und Schüco AF UDC 80 CV	
Fassadensystem Schüco AF UDC 80 Brüstungssicherung Charakteristischer Widerstand F_{Rk} und Bemessungswiderstand F_{Rd} je Befestigungsgruppe	Anlage 2.5

Deutsches Institut für Bautechnik DIBt

F_{Rk-z} [kN]	F_{Rd-z} [kN]
0,971	0,682

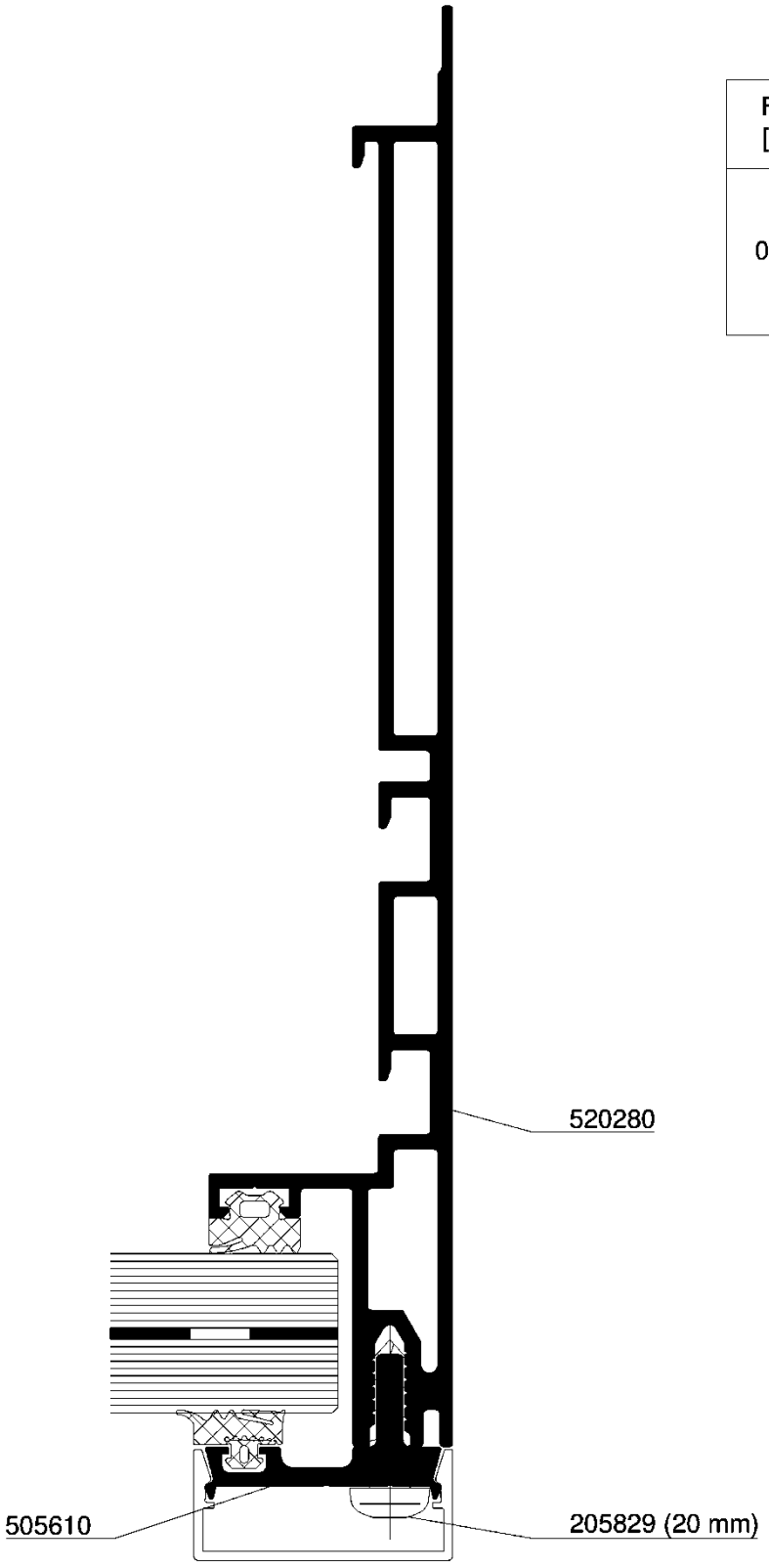

Klemmverbindungen und ihre Produkte für die Fassadensysteme Schüco AF UDC 80 und Schüco AF UDC 80 CV	Anlage 2.6
Fassadensystem Schüco AF UDC 80 ZDS Charakteristischer Widerstand F_{Rk} und Bemessungswiderstand F_{Rd} je Schraube	

Deutsches Institut für Bautechnik DIBt

Andruckprofil 35

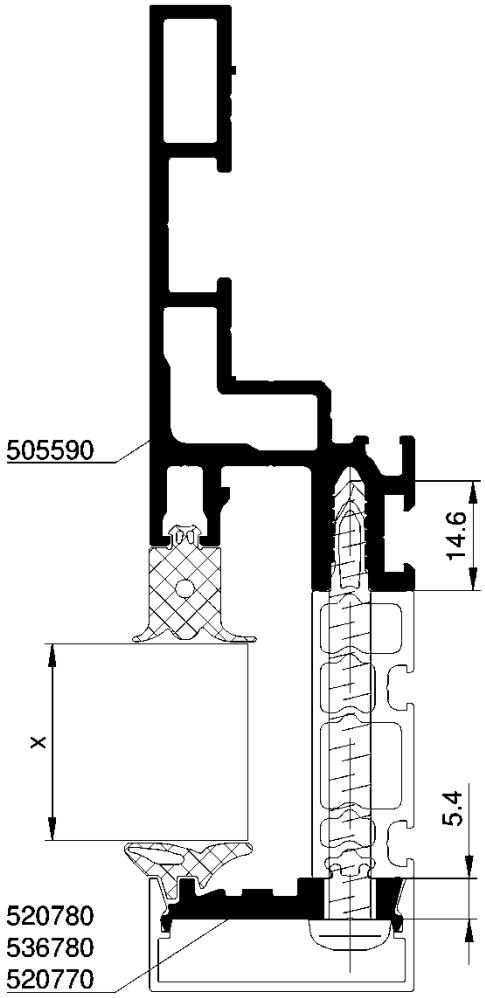

Andruckprofil 27,5

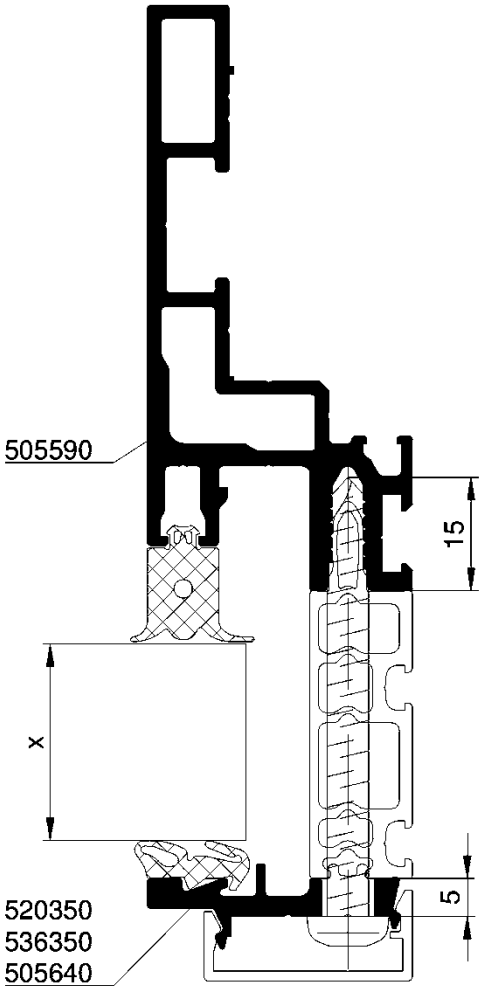



Glasdicke	Schraube	F_{Rk-z}* [kN]	F_{Rd-z} [kN]
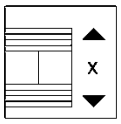			
22-30 mm	205893 (58 mm)	0,441	0,332
32-40 mm	205982 (68 mm)		
42-50 mm	225177 (78 mm)		
52-60 mm	225219 (88 mm)		
62-70 mm	225207 (98 mm)		

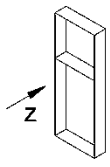

Maße in mm

*: F_{Rk} berücksichtigt den kunststoffbedingten Abminderungsfaktor A

Klemmverbindungen und ihre Produkte für die Fassadensysteme Schüco AF UDC 80 und Schüco AF UDC 80 CV

Anlage 3.1

Fassadensystem Schüco AF UDC 80 CV
Andruckprofil 35 und Andruckprofil 27,5
Charakteristischer Widerstand F_{Rk} und Bemessungswiderstand F_{Rd} je Schraube

Deutsches Institut für Bautechnik DIBt

Andruckprofil 35

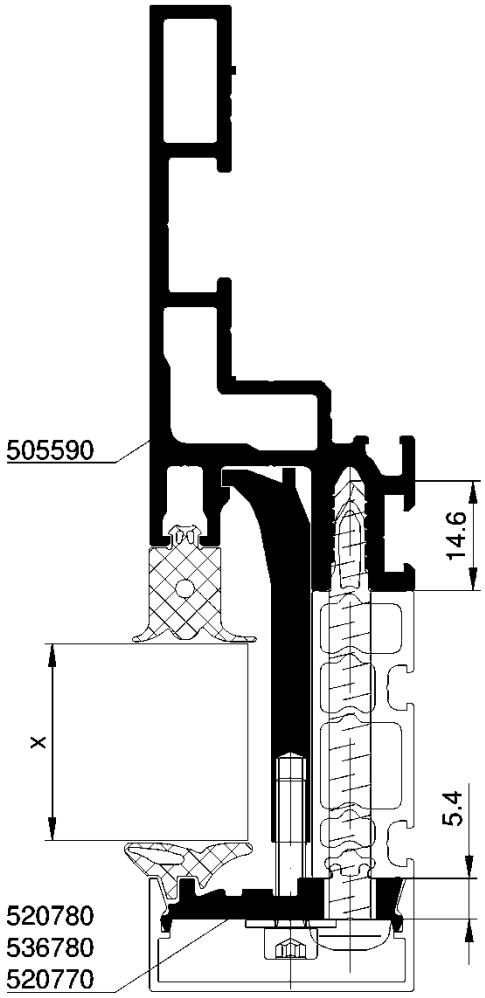

Andruckprofil 27,5

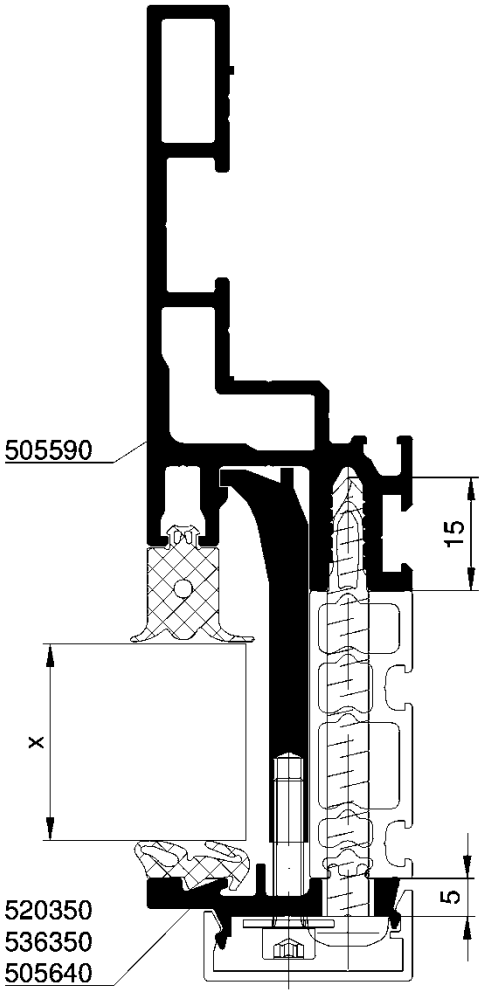

F

Glasdicke	Schraube	Andruckprofil-verstärkung	F_{Rk-z}* [kN]	F_{Rd-z} [kN]
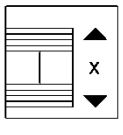				
22-30 mm	205893 (58 mm)	230380	3,15	2,37
32-40 mm	205982 (68 mm)	230381		
42-50 mm	225177 (78 mm)	230382		
52-60 mm	225219 (88 mm)	230383		
62-70 mm	225207 (98 mm)	230384		

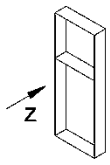

Maße in mm

*: F_{Rk} berücksichtigt den kunststoffbedingten Abminderungsfaktor A

Klemmverbindungen und ihre Produkte für die Fassadensysteme Schüco AF UDC 80 und Schüco AF UDC 80 CV

Fassadensystem Schüco AF UDC 80 CV
Andruckprofil 35 und Andruckprofil 27,5 mit Andruckprofilverstärkung
Charakteristischer Widerstand F_{Rk} und Bemessungswiderstand F_{Rd} je Befestigungsgruppe

Anlage 3.2

Deutsches Institut für Bautechnik DIBt

Maße in mm

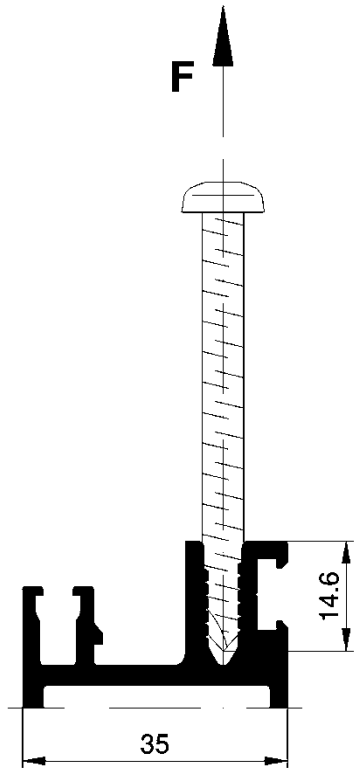

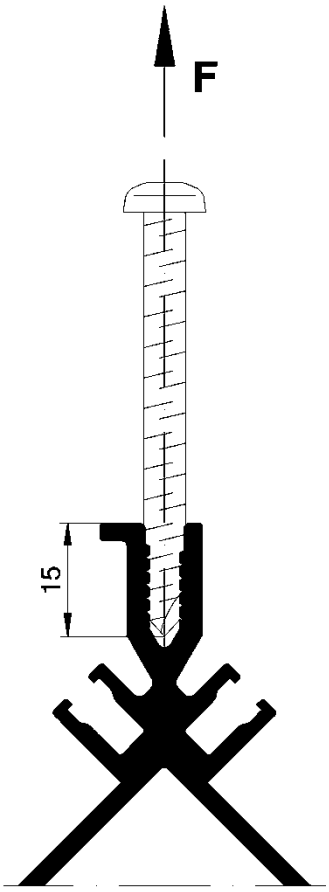

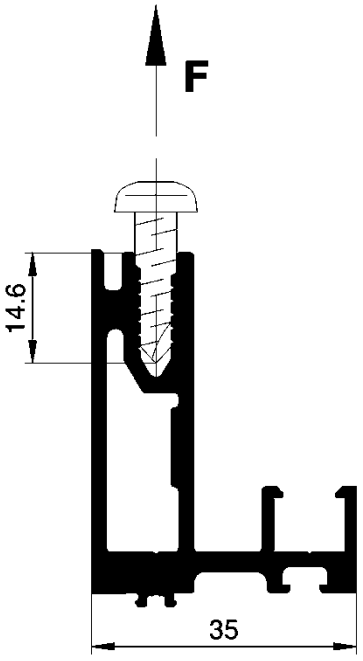

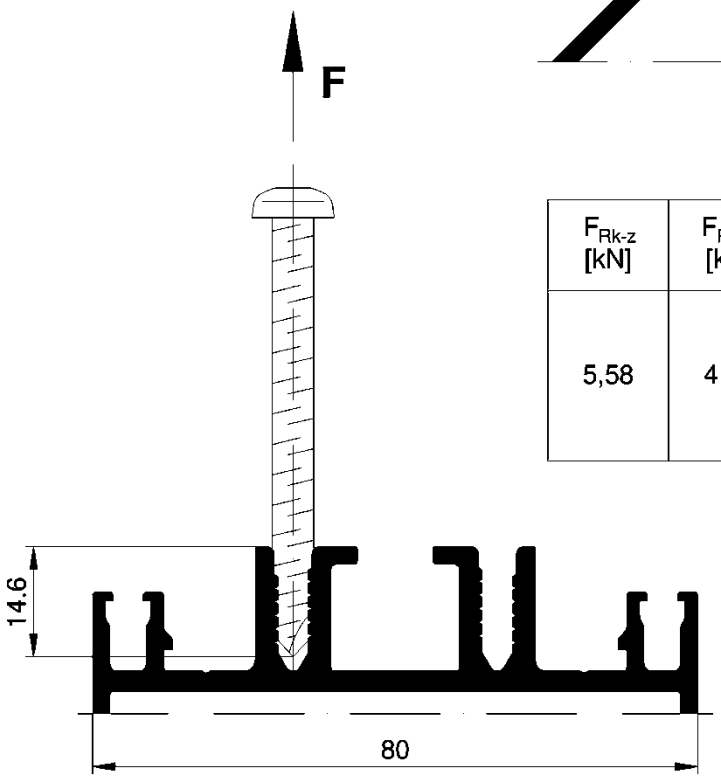

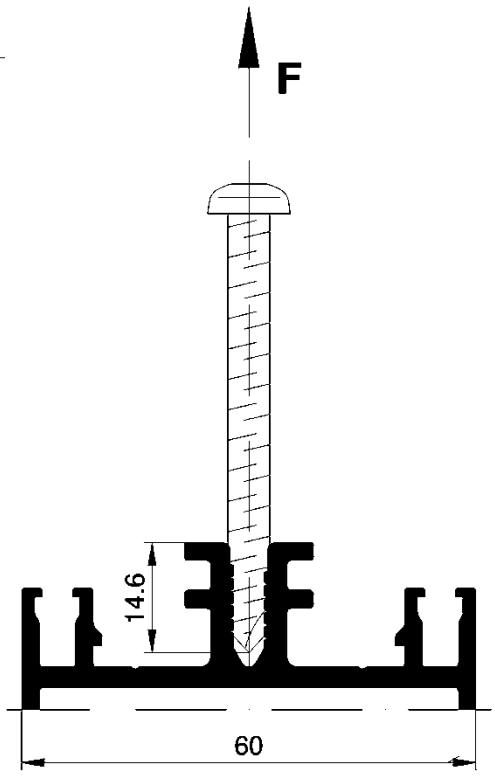

F_{Rk-z} [kN]	F_{Rd-z} [kN]
5,58	4,19

Klemmverbindungen und ihre Produkte für die Fassadensysteme Schüco AF UDC 80 und Schüco AF UDC 80 CV	Anlage 4.1
Fassadensysteme Schüco AF UDC 80 und Schüco AF UDC 80 CV Zentrischer Schraubenauszug Charakteristischer Widerstand F_{Rk} und Bemessungswiderstand F_{Rd} je Schraube	

Deutsches Institut für Bautechnik DIBt

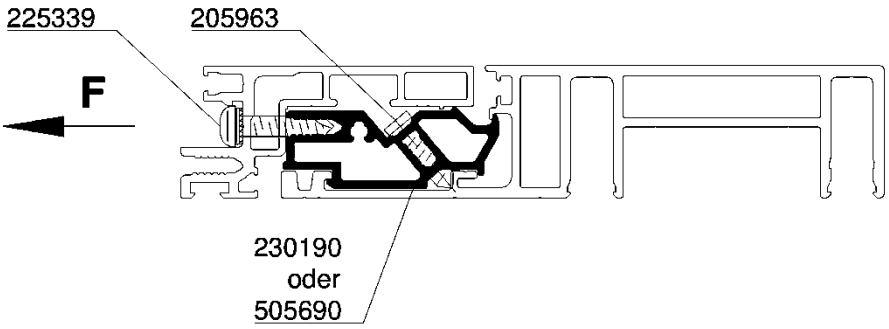

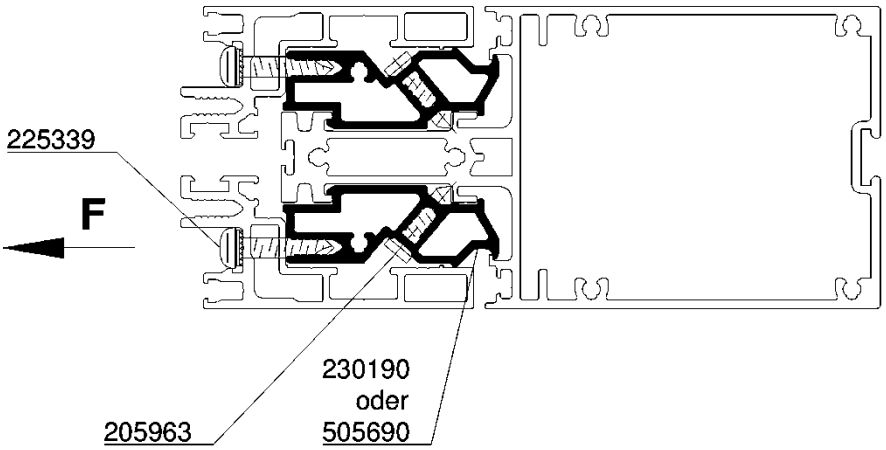

F_{Rk-z} [kN]	F_{Rd-z} [kN]
3,72	2,80

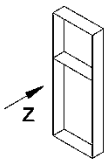

Die Befestigungspunkte des Adapterstücks bzw. Adapterprofils, des Einsatzrahmens und des Andruckprofils sind fluchtend anzuordnen.

Klemmverbindungen und ihre Produkte für die Fassadensysteme Schüco AF UDC 80 und Schüco AF UDC 80 CV	Anlage 4.2
Fassadensystem Schüco AF UDC 80 CV Adapterstücke und Adapterprofile für Einsatzrahmen Charakteristischer Widerstand F_{Rk} und Bemessungswiderstand F_{Rd} je Befestigungspunkt	

Deutsches Institut für Bautechnik DIBt

Übereinstimmungserklärung für die Ausführung der von dieser allgemeinen bauaufsichtlichen Zulassung/allgemeinen Bauartgenehmigung Nr. Z-14.4-907 erfassten Bauart(en)

Diese Erklärung ist eine Übereinstimmungsbestätigung im Sinne der § 16 a Abs.5 in Verb. mit § 21 Abs. 2 MBO. Dieser Nachweis ist nach Fertigstellung der vom Bescheid Z-14.4-907 erfassten Bauart(en) vom ausführenden Unternehmen (Fachpersonal der ausführenden Firma) auszufüllen und dem Bauherrn (Auftraggeber) zu übergeben.

Postanschrift des Gebäudes:

Straße/Hausnummer: _____

PLZ/Ort: _____

Postanschrift der ausführenden Firma:

Firmenname/-bezeichnung: _____

Straße/Hausnummer: _____

PLZ/Ort: _____

Datum der Fertigstellung der Ausführung: _____

Wir erklären hiermit, dass die Bauart(en) gemäß den Bestimmungen des Bescheids Z-14.4-907 ausgeführt worden sind.

Datum/Unterschrift: _____

(Diese Übereinstimmungserklärung ist dem Bauherrn zur Weitergabe an die zuständige Bauaufsichtsbehörde auszuhändigen.)

Klemmverbindungen und ihre Produkte für die Fassadensysteme Schüco AF UDC 80 und Schüco AF UDC 80 CV	Anlage 5
Übereinstimmungserklärung zur Bestätigung der bestimmungskonformen Ausführung der Bauart(en)	